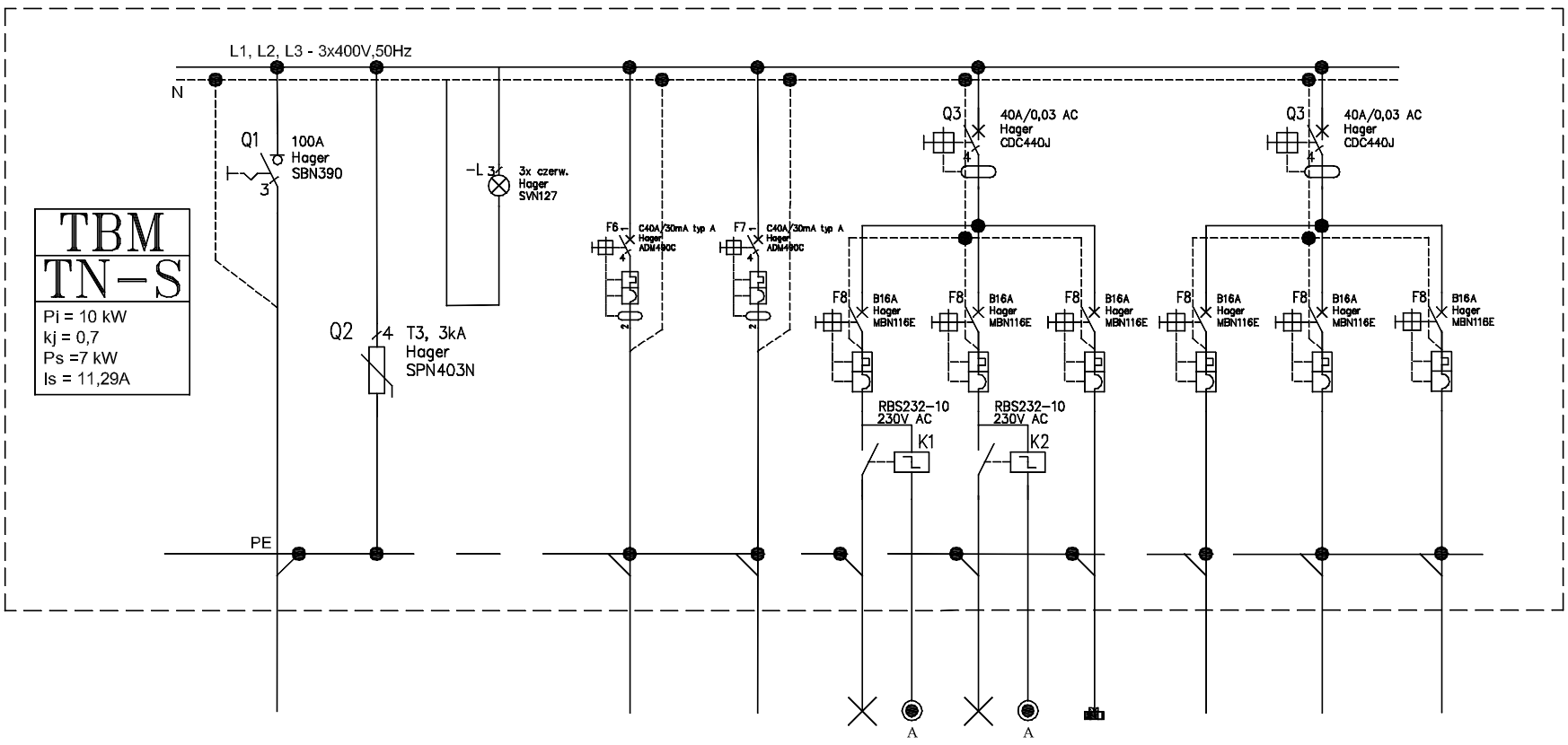

NR OBWODU	TBM/1	TBM/2	TBM/3	TBM/4	TBM/5	TBM/6	TBM/7	TBM/8	TBM/9	TBM/10	TBM/10
POMIESZCZENIE	-			-							
TYP ODBIORU	Zasilanie z RG/7	Ochrona przepięciowa	Kontrola napięcia	Zestaw gniazd hala magazynowa	Zestaw gniazd magazyn soli	Oświetlenie hali magazynowej	Oświetlenie magazynu soli	Oświetlenie awaryjne i ewakuacyjne	Bramy wjazdowe magazyn soli	Bramy wjazdowe hala magazynowa	Bramy wjazdowe hala magazynowa
Pi [kW]	10			6	6	1,0	1,0	1,2	2,0	2,0	2,0
PRZEWÓD	YKYżo 5x16 mm²	YgY 1x5x25mm²		YDYpżo 5x6 mm²	YDYpżo 5x6 mm²	YDYpżo 3x2,5 mm²	YDYpżo 3x2,5 mm²	YDYpżo 3x2,5 mm²	YDYpżo 3x2,5 mm²	YDYpżo 3x2,5 mm²	YDYpżo 3x2,5 mm²