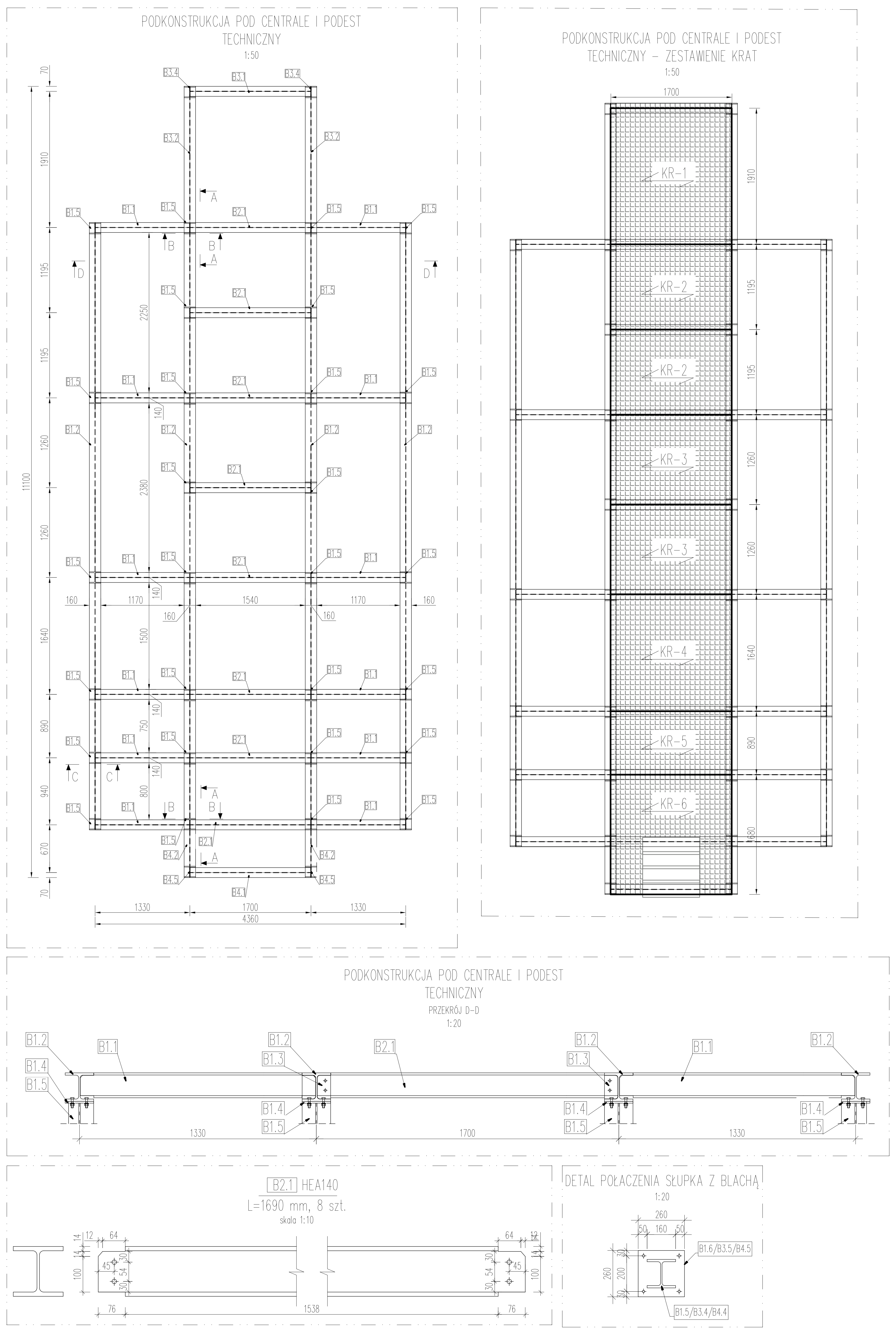

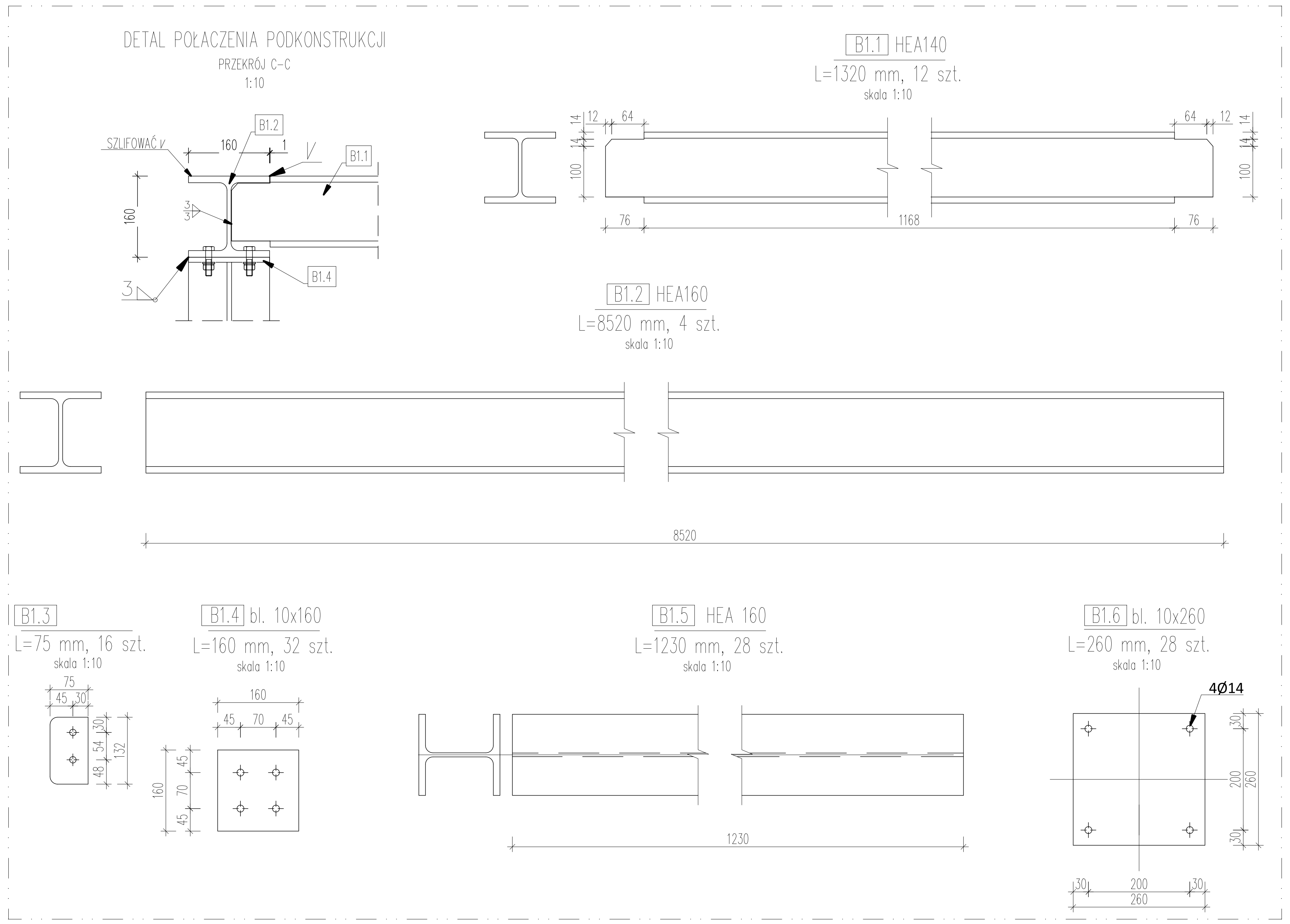

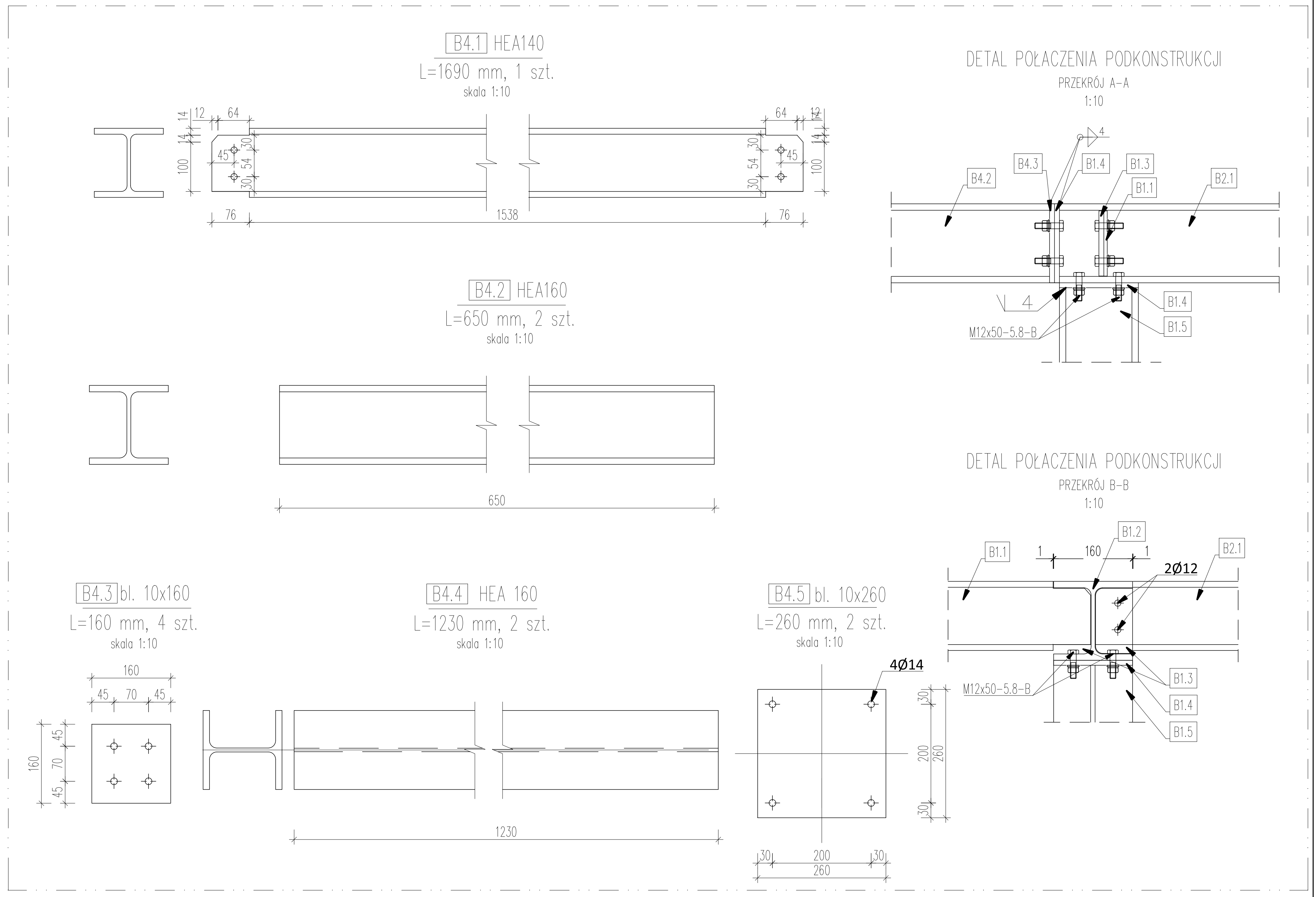

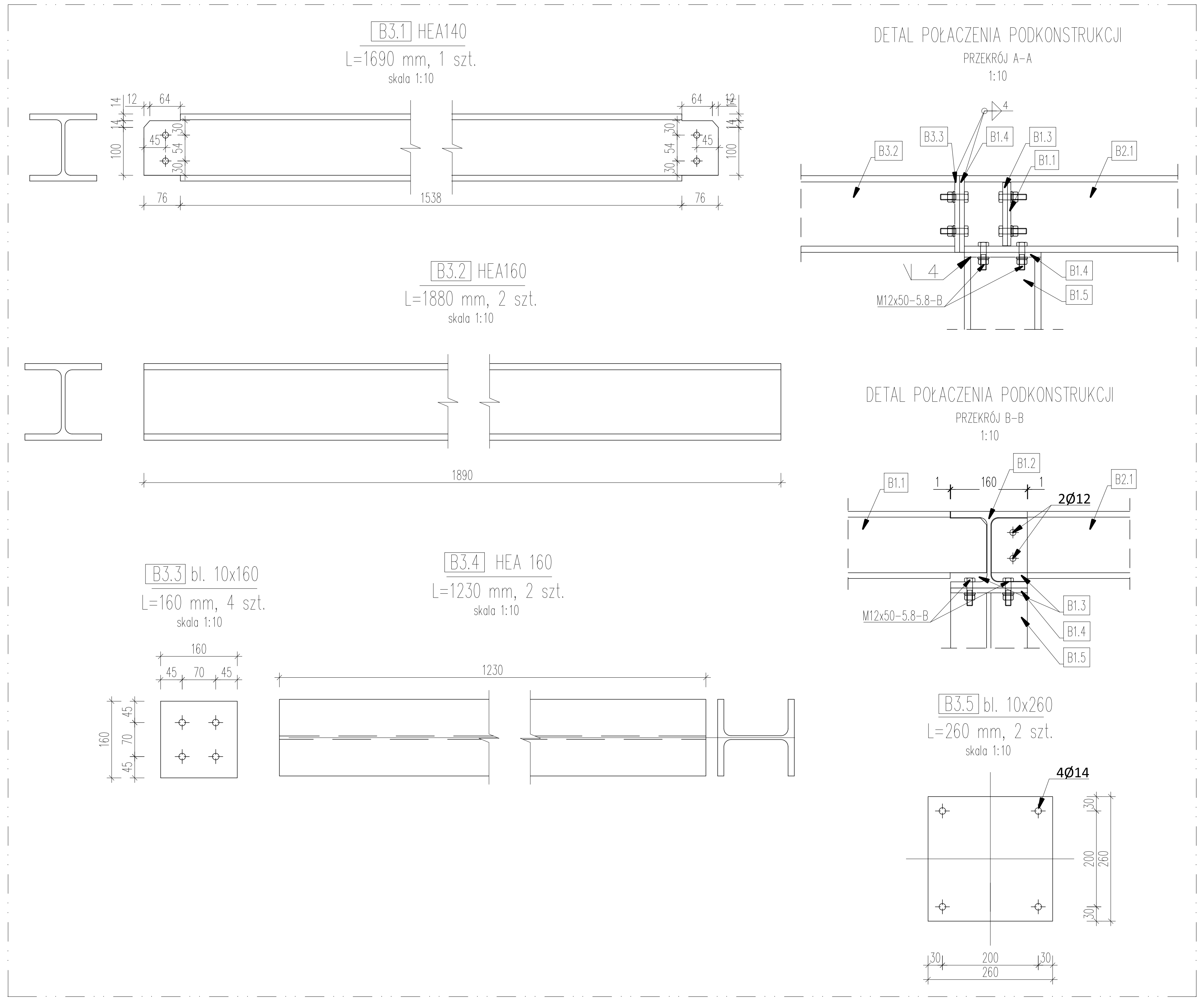

Poz.	Szt.	Profil	L	Masa [kg]		
			[mm]	1 m	1 szt.	Razem
				kompletów: 1		
B1.1	12	HEA140	1320	24,70	32,60	391,25
B1.2	4	HEA160	8520	30,40	259,01	1036,03
B1.3	16	bl. 10x132	75	10,36	0,78	12,43
B1.4	32	bl. 10x160	160	12,56	2,01	64,31
B1.5	28	HEA160	1230	30,40	37,39	1046,98
B1.6	28	bl. 10x260	260	20,41	5,31	148,58
B2.1	8	HEA140	1690	24,70	41,74	333,94
B3.1	1	HEA140	1690	24,70	41,74	41,74
B3.2	2	HEA160	1880	30,40	57,15	114,30
B3.3	4	bl. 10x160	160	12,56	2,01	8,04
B3.4	2	HEA160	1230	30,40	37,39	74,78
B3.5	2	bl. 10x260	260	20,41	5,31	10,61
B4.1	1	HEA140	1690	24,70	41,74	41,74
B4.2	2	HEA160	650	30,40	19,76	39,52
B4.3	4	bl. 10x160	160	12,56	2,01	8,04
B4.4	2	HEA160	1230	30,40	37,39	74,78
B4.5	2	bl. 10x260	260	20,41	5,31	10,61
	128	Pręt #12	200	0,89	0,18	23,04
	288	Śruba M12	50		0,08	23,04
			Razem		[kg]	3457,71
			Ciężar	1	kpl. [kg]	3457,71

KRATY POMOSTOWE, PŁASKOWNIK 30x2mm, podziałka 34.3

KR-1	1	Krata pomostowa 1700x1910				64,94
KR-2	2	Krata pomostowa 1700x1195				40,63
KR-3	2	Krata pomostowa 1700x1260				42,84
KR-4	1	Krata pomostowa 1700x1640				55,76
KR-5	1	Krata pomostowa 1700x890				30,26
KR-6	1	Krata pomostowa 1700x1680				57,12
			Ciężar	0	kpl. [kg]	291,55

UWAGA:
- jako łączników należy użyć śrub M12 klasy 5.8;
- dla śrub klasy 5.8 klasa nakrętek 5;
- połączenie śrubowe składa się ze śruby, nakrętki, podkładki klinowej i podkładki zwykłej;
- Moment dokręcenia dla połączeń M12 klasy 5.8 wynosi 44,2 Nm.

MATERIAŁY:
Stal S235JR, S235JRH;
Śruby metryczne cynkowane ogniowo w klasie 5.8 wg DIN931;
Nakrętki cynkowane ogniowo w klasie 5 wg DIN934;
Podkładki zwykłe cynkowane ogniowo wg DIN126;
Podkładki sprężyste wg DIN127
Podkładki klinowe wg DIN 436

Dane wyjściowe:
- klasa konsekwencji zniszczenia wg PN-EN 1990 zał. B tab. B1: CC2 (KF1 = 1.0),
- kategoria użytkowania wg PN-EN 1090-2 tab. B.1: SC1
- kategoria produkcji konstrukcji stalowej wg PN-EN 1090-2 tab. B.2: PC2
- klasa wykonania konstrukcji wg PN-EN 1090-2: EXC2,
- minimalne wymagania odnośnie jakości wykonania konstrukcji wg normy PN-EN 1090-2,
- oczyszczenie konstrukcji do stopnia Sa 2.5 wg PN-ISO 8501-1.
- poziom jakości niezgodności spawalniczych: C wg PN-EN 25817:1997,

Spoiny:
Wszystkie nieoznaczone spoiny wykonać jako czołowe o grubości ścianki cieńszego łączonego elementu.
Zabezpieczenie antykorozyjne:
Ocynk ogniowy o grubości minimum 80 μm

1. Wszystkie nieopisane połączenia spawać na grubość cieńszego elementu na całej długości;
2. Konstrukcję zabezpieczyć antykorozyjnie przez cynkowanie ogniowe;
3. Projekt rozpatrywać łącznie z pozostałymi projektami branżowymi, a zaistniałe wątpliwości wyjasnić z projektantem;
4. Wymiary i rzedne sprawdzić na budowie, a zaistniałe rozbieżności wyjaśnić z projektantem.
5. Na budowie należy sprawdzić wysokość warstw izolacyjnych dachu. Góra podkonstrukcji wsporczej pod centralę wyntylacyjną musi wynosić minimum 30cm powyżej warstw wykończeniowych dachu. Gdyby taka wysokość nie byłaby zachowana, należy wydłużyć słupy podkonstrukcji do wymaganej wysokości.
6. Otwory montażowe do urządzeń należy wykonać na budowie.
7. Wszystkie połączenia oznaczone ½V należy po spawaniu szlifować.
8. Przygotowanie krawędzi elementów do spawania wg: PN-EN 29692
9. Lokalizacja konstrukcji wg opracowania branżowego instalacji sanitarnych
10. WSZYSTKIE WYMIARY PODKONSTRUKCJI I WYTYCZNE MOCOWANIA CENTRAL NALEŻY ZWERYFIKOWAĆ PO WYBORZE URZĄDZENIA.

edan
USŁUGI PROJEKTOWE I KONSULTING
51 - 137 WROCŁAW
AL. KASPROWICZA 56/1
TEL./FAX (0 71) 325-18-81
www.edan-med.pl

OBIEKT:
PRZEBUDOWA CZĘŚCI POMIESZCZEŃ BUDYNKU 510 WOJEWÓDZKIEGO SZPITALA ZESPOLONEGO IM. L. RYDYGIERA NA POTRZEBY SAL PRZESZCZEPOWYCH ODDZIAŁU HEMATOLOGII

INWESTOR:
WOJEWÓDZKI SZPITAL ZESPOLONY IM. L. RYDYGIERA W TORUNIU

ADRES INWESTYCJI:
TORUŃ
UL. ŚW. JÓZEFA 53-59
Dz. nr 52/9, 47/3; obręb 34, Toruń

STADIUM:
PROJEKT WYKONAWCZY

BRANŻA
KONSTRUKCJA

NAZWA RYSUNKU:
PODKONSTRUKCJA POD CENTRALE WENTYLACYJNĄ I PODEST TECHNICZNY

NR RYSUNKU:	SKALA:	DATA:
K_01	1:20, 1:10	04.2023

	NR UPRAWNIEŃ:	PODPIS:
PROJEKTANT: mgr inż. Grzegorz Kędzierski	201/DOŚ/09	
SPARAWDZAJĄCY: mgr inż. Mariusz Fabjanowski	145/DOŚ/05	
WSPÓŁPRACA: inż. Maria Przybylska	-	