Biuro Projektowo - Usługowe

„R O L W O D"

inż. Kazimierz Cybulski

62 - 510 Konin ***ul. Okólna 59***

P R O J E K T
B U D O W L A N O – W Y K O N A W C Z Y

Zgodnie z Prawem Budowlanym niniejsze opracowanie jest zaliczone do Kategorii XXVI - sieci, jak : sieci o współczynniku wielkości obiektu = 1,0

Branża	S A N I T A R N A
Obiekt	Rozbudowa kanalizacji sanitarnej w miejscowości Olszówka gm. Przykona
Adres budowy	Olszówka dz. nr 156
Inwestor	GMINA PRZYKONA ul. Szkolna 7 62-731 Przykona

PROJEKTANT	**inż. K. Cybulski** *upr. bud. w spec. instal.-inż. sieci wod.-kan.* *UAN 73/8346/II/21/86*	*inż. Kazimierz Cybulski* 62-510 Konin, ul.Szeligowskiego 7/5 Upr. proj. i wyk. w specj. inst.-inż. Nr UAN 73 8346/II/21/86
SPRAWDZAJĄCY	**mgr inż. A. Maliński** *upr. bud. w spec. instal.-inż. sieci wod.-kan.* *WKP/0253/PWOS/05*	*mgr inż. Andrzej Maliński* Projektowanie i kierowanie robotami bez ograniczeń w specj. instalac. sanitarnej nr WKP/0253/PWOS/05 i z ogranicz. w specj. konstrukc.-inżynieryj. w zakresie budow. hydrotechnicznych UAB.8346/II/58/89

KONIN, sierpień 2021 r.

EGZ. NR 1

Spis zawartości

Rozbudowa kanalizacji sanitarnej
w miejscowości Olszówka gm. Przykona

1. Oświadczenia projektanta i sprawdzającego_____str.3
2. Uprawnienia projektanta i sprawdzającego_____str.4 - 8
3. Decyzje, opinie i uzgodnienia
   a. Protokół narady koordynacyjnej nr 272/2021_____str.9 - 14
   b. Warunki techniczne SZU w Przykonie nr 50/07/2021_____str.15 - 16
4. Opis do projektu zagospodarowania terenu_____str.17 - 21
5. Projekt zagospodarowania terenu_____str.22
6. Opis techniczny do projektu budowlanego_____str.23 - 27
7. Profil podłużny_____str.28
8. Rysunki szczegółowe_____str.29 - 33
9. Zestawienia_____str.34 - 38
10. Część opisowa – informacja dot. bezpieczeństwa i ochrony zdrowia_____str.39 - 40
11. Matryca do celów projektowych_____str.41

inż. Kazimierz Cybulski Sierpień 2021 r.
Uprawnienia nr UAN.73/8346/II/21/86

Oświadczenie projektanta

Oświadczam, że wykonany projekt budowlany na rozbudowę kanalizacji sanitarnej **w miejscowości Olszówka gm. Przykona** został opracowany zgodnie z obowiązującymi przepisami oraz zasadami wiedzy technicznej.

Zgodnie z art.20 ust.4 – Prawo Budowlane.

Projektant

inż. Kazimierz Cybulski
62-510 Konin, ul.Szeligowskiego 7/5
Upr. proj. i wyk. w specj. inst.-inż.
Nr UAN 73 8346/II/21/86

mgr inż. Andrzej Maliński Sierpień 2021 r.
Uprawnienia nr WKP/0253/PWOS/05

Oświadczenie sprawdzającego

Oświadczam, że wykonany projekt budowlany na rozbudowę kanalizacji sanitarnej **w miejscowości Olszówka gm. Przykona** został opracowany zgodnie z obowiązującymi przepisami oraz zasadami wiedzy technicznej.

Zgodnie z art.20 ust.4 – Prawo Budowlane.

Sprawdzający

mgr inż. Andrzej Maliński
Projektowanie i kierowanie robotami bez ograniczeń w specj. instalac. sanitarnej nr WKP/0253/PWOS/05 i z ogranicz. w specj. konstrukc.-inżynieryj. w zakresie budow. hydrotechnicznych UAB.8346/II/58/89

Urząd Wojewódzki
W KONINIE
Wydział Planowania Przestrzennego
Urbanistyki, Architektury
i Nadzoru Budowlanego
ul. Armii Czerwonej 21
tel. 295-51, 295-30,-
62-500 Konin

Konin dnia 1986-03-20

(pieczęć)

Nr UAN.73/8346/II/21/86

DECYZJA O STWIERDZENIU PRZYGOTOWANIA ZAWODOWEGO
do pełnienia samodzielnych funkcji technicznych w budownictwie

Na podstawie § 2 ust.2 p.2;5 ust.2;7 i § 13 ust. 1 pkt 4 lit. a rozporządzenia Ministra Gospodarki Terenowej i Ochrony Środowiska z dnia 20 lutego 1975 r. w sprawie samodzielnych funkcji technicznych w budownictwie (Dz.U. Nr 8, poz. 46) stwierdza się, że:

Obywatel (ka) Kazimierz Cybulski
(imię i nazwisko)

Inżynier melioracji wodnych
(tytuł naukowy — zawodowy)

urodzony (a) dnia 24 lutego 19 48 r. w Galewie

posiada przygotowanie zawodowe upoważniające do wykonywania samodzielnej funkcji

projektanta oraz kierownika budowy i robót
(rodzaj funkcji)

w specjalności instalacyjno - inżynieryjnej
(rodzaj specjalności techniczno-budowlanej)

w zakresie sieci sanitarnych z ograniczeniem do sieci wodociągowych i kanalizacyjnych uzbrojenia terenu
(specjalizacja zawodowa)

Obywatel Kazimierz Cybulski jest upoważniony do :

1/ kierowania,nadzorowania i kontrolowania budowy i robót,kierowania i kontrolowania wytwarzania konstrukcyjnych elementów sieci oraz oceniania i badania stanu technicznego w zakresie sieci wodociągowych i kanalizacyjnych uzbrojenia terenu - o powszechnie znanych rozwiązaniach konstrukcyjnych,

2/ sporządzania projektów sieci wodociągowych i kanalizacyjnych uzbrojenia terenu - o powszechnie znanych rozwiązaniach konstrukcyjnych i schematach technicznych.

Od decyzji niniejszej przysługuje Obywatelowi odwołanie do Ministra Budownictwa,Gospodarki Przestrzennej i Komunalnej za pośrednictwem tutejszego Wydziału w terminie 14 dni od daty jej doręczenia.

Otrzymuje:

Ob.Kazimierz Cybulski
62-510 Konin
ul.Szeligowskiego 7 m 5

URZĄD WOJEWÓDZKI W KONINIE

Główny
Architekt Wojewódzki
Janusz Kaczorowski

OPŁATA SKARBOWA
50 zł 50

POLSKA IZBA INŻYNIERÓW BUDOWNICTWA

Zaświadczenie

o numerze weryfikacyjnym:

WKP-3GD-GUA-MAJ *

Pan Kazimierz Cybulski o numerze ewidencyjnym WKP/IS/0635/01

adres zamieszkania ul. Szeligowskiego 7 m. 5, 62-510 Konin

jest członkiem Wielkopolskiej Okręgowej Izby Inżynierów Budownictwa i posiada wymagane ubezpieczenie od odpowiedzialności cywilnej.

Niniejsze zaświadczenie jest ważne od 2021-07-01 do 2021-12-31.

Zaświadczenie zostało wygenerowane elektronicznie i opatrzone bezpiecznym podpisem elektronicznym weryfikowanym przy pomocy ważnego kwalifikowanego certyfikatu w dniu 2021-06-01 roku przez:

Włodzimierz Draber, Zastępca Przewodniczącego Rady Wielkopolskiej Okręgowej Izby Inżynierów Budownictwa.

(Zgodnie art. 5 ust 2 ustawy z dnia 18 września 2001 r. o podpisie elektronicznym (Dz. U. 2001 Nr 130 poz. 1450) dane w postaci elektronicznej opatrzone bezpiecznym podpisem elektronicznym weryfikowanym przy pomocy ważnego kwalifikowanego certyfikatu są równoważne pod względem skutków prawnych dokumentom opatrzonym podpisami własnoręcznymi.)

* Weryfikację poprawności danych w niniejszym zaświadczeniu można sprawdzić za pomocą numeru weryfikacyjnego zaświadczenia na stronie Polskiej Izby Inżynierów Budownictwa www.piib.org.pl lub kontaktując się z biurem właściwej Okręgowej Izby Inżynierów Budownictwa.

Podpis jest prawidłowy

GŁÓWNY INSPEKTOR
NADZORU BUDOWLANEGO

DIR/INN/600/143/06

Warszawa, 2006-03-15

DECYZJA

Na podstawie art. 88 a ust. 1 pkt 3 lit. a ustawy z dnia 7 lipca 1994 r. Prawo budowlane (tekst jednolity Dz. U. z 2003 r. Nr 207, poz. 2016 z późn. zm.) oraz art. 104 § 1 i § 2 ustawy z dnia 14 czerwca 1960 r. Kodeks postępowania administracyjnego (tekst jednolity Dz. U. z 2000 r. Nr 98, poz. 1071 z późn. zm.),

ANDRZEJ MIECZYSŁAW MALIŃSKI
inżynier

uprawniony na mocy decyzji

Okręgowej Komisji Kwalifikacyjnej Wielkopolskiej Okręgowej Izby Inżynierów Budownictwa

z dnia 20.12.2005 r. znak WOIIB-OKK-SP-SW-0054-0055-323/2005

nr ewidencyjny WKP/0253/PWOS/05

do wykonywania samodzielnej funkcji technicznej w budownictwie

w specjalności instalacyjnej w zakresie sieci, instalacji i urządzeń

cieplnych, wentylacyjnych, gazowych, wodociągowych i kanalizacyjnych

obejmującej projektowanie i kierowanie robotami budowlanymi

bez ograniczeń

w zakresie określonym w powyższej decyzji

został wpisany
DO CENTRALNEGO REJESTRU OSÓB POSIADAJĄCYCH UPRAWNIENIA BUDOWLANE
pod pozycją 1118/06/U/C

Decyzja niniejsza jako uwzględniająca w całości żądania strony, zgodnie z art. 107 § 4 Kpa nie wymaga uzasadnienia.

Niniejsza decyzja jest ostateczna. W związku z powyższym, w oparciu o art. 12 ust. 7 ustawy Prawo budowlane stanowi podstawę do wykonywania samodzielnych funkcji technicznych w budownictwie.

Strona może w terminie 14 dni od daty doręczenia decyzji wystąpić, na podstawie art. 127 § 3 Kpa oraz stosownie do uchwały Naczelnego Sądu Administracyjnego z dnia 9.12.1996 r., sygn. akt OPS 4/96, z wnioskiem o ponowne rozpatrzenie sprawy.

z upoważnienia
GŁÓWNEGO INSPEKTORA NADZORU BUDOWLANEGO
p.o. DYREKTORA
DEPARTAMENTU SIEKAB, STRUKTURY I REJESTRÓW
Eugeniusz Kolator

GŁÓWNY URZĄD NADZORU BUDOWLANEGO NR 1

Otrzymują:
1. Pan inż. Andrzej Mieczysław Maliński
   ul. Okólna 59/2
   62-510 Konin
2. Wielkopolska Okręgowa Izba
   Inżynierów Budownictwa
3. aaMPI

POLSKA IZBA INŻYNIERÓW BUDOWNICTWA

Zaświadczenie

o numerze weryfikacyjnym:

WKP-ZCL-WL3-XIW *

Pan Andrzej Maliński o numerze ewidencyjnym WKP/IS/3046/01

adres zamieszkania ul. Okólna 59/2, 62-510 Konin

jest członkiem Wielkopolskiej Okręgowej Izby Inżynierów Budownictwa i posiada wymagane ubezpieczenie od odpowiedzialności cywilnej.

Niniejsze zaświadczenie jest ważne od 2021-01-01 do 2021-12-31.

Zaświadczenie zostało wygenerowane elektronicznie i opatrzone bezpiecznym podpisem elektronicznym weryfikowanym przy pomocy ważnego kwalifikowanego certyfikatu w dniu 2020-12-17 roku przez:

Jerzy Stroński, Przewodniczący Rady Wielkopolskiej Okręgowej Izby Inżynierów Budownictwa.

(Zgodnie art. 5 ust 2 ustawy z dnia 18 września 2001 r. o podpisie elektronicznym (Dz. U. 2001 Nr 130 poz. 1450) dane w postaci elektronicznej opatrzone bezpiecznym podpisem elektronicznym weryfikowanym przy pomocy ważnego kwalifikowanego certyfikatu są równoważne pod względem skutków prawnych dokumentom opatrzonym podpisami własnoręcznymi.)

* Weryfikację poprawności danych w niniejszym zaświadczeniu można sprawdzić za pomocą numeru weryfikacyjnego zaświadczenia na stronie Polskiej Izby Inżynierów Budownictwa www.piib.org.pl lub kontaktując się z biurem właściwej Okręgowej Izby Inżynierów Budownictwa.

Podpis jest prawidłowy

ODPIS

Turek, 22-07-2021 r.

STAROSTA TURECKI

PROTOKÓŁ NR 272/2021

NARADY KOORDYNACYJNEJ DOTYCZĄCEJ USYTUOWANIA PROJEKTOWANYCH SIECI UZBROJENIA TERENU

Znak sprawy: **GEOŚ.6630.272.2021**

Sposób prowadzenia narady:
1. Za pomocą środków komunikacji elektronicznej
2. Tradycyjna forma spotkań zainteresowanych podmiotów

Wnioskodawca: **BIURO PROJEKTOWO - USŁUGOWE**
R O L W O D
KAZIMIERZ CYBULSKI
ul. Okólna 59
62-510 KONIN

Uczestnicy narady koordynacyjnej uzgadniają lokalizację obiektu:

ROZBUDOWA KANALIZACJI SANITARNEJ

Położonego:

OLSZÓWKA GM. PRZYKONA - DZ. 156

Przewodniczący: Wojciech Zajączkowski

Stanowisko przewodniczącego: Inspektor

Wynik narady: **pozytywny**

Protokolant: Grażyna Siera

Naradę przeprowadzono w dniu: 22-07-2021 r.

W składzie:

1. SZU w Przykonie Janusz Augustyniak
2. ENERGA – OPERATOR S. A. Bogdan Przybylak
3. GAZ SYSTEM Janusz Wesołowski
4. ZDP w Turku Konrad Gromada
5. UG w Przykonie Krystyna Kuźnicka

Nieobecni:

1. ORANGE POLSKA S. A. Grzegorz Janus
2. WSS Przemysław Nowakowski
3. OU i D Sławomir Mielcarek

Stanowiska uczestników narady przeprowadzonej za pomocą środków komunikacji elektronicznej:

1. Brak uwag

Janusz Augustyniak / Spółdzielczy Zakład Usługowy, ul. Turkowska 7, 62-731 Przykona

2. Projektowana budowa infrastruktury krzyżuje się lub zbliża do istniejących linii napowietrznych SN (15kV) - informujemy, że uzgadniamy przedmiotowy projekt przy zachowaniu poniższych warunków.

Koszty naprawy i poniesione straty, jak również utracone korzyści przez Rejon Dystrybucji w Turku w efekcie uszkodzeń urządzeń energetycznych podczas wykonywania robót pokrywa wykonawca projektowanej infrastruktury.

Warunki prowadzenia prac w pobliżu i pod liniami napowietrznymi SN 15 kV:

1. Zgodnie z Rozporządzeniem Ministra Infrastruktury z dnia 6 lutego 2003 r. (Dz. U. 03.47.401) w sprawie bezpieczeństwa i higieny pracy podczas wykonywania robót budowlanych prace pod linią i w odległości mniejszej niż 5 m od skrajnych przewodów linii 15 kV w poziomie, należy prowadzić przy wyłączonym spod napięcia w/w odcinku linii SN, za wyjątkiem sytuacji przedstawionej w pkt 5.

W celu wyłączenia w/w linii elektroenergetycznej Inwestor planowanej inwestycji winien wystąpić co najmniej z 2 tygodniowym wyprzedzeniem do Działu Zarządzania Eksploatacją Rejonu Dystrybucji w Turku o zgodę i ustalenie warunków czasowego wyłączenia. Inwestor winien liczyć się z poniesieniem kosztów wyłączeń istniejących urządzeń elektroenergetycznych oraz ewentualnych dopuszczeń do pracy.

2. W czasie wykonywania robót budowlanych z zastosowaniem samojezdnych żurawi, dźwigów, wózków widłowych, podnośników, koparko-ładowarek oraz innych urządzeń ruchomych (w tym załadowczo – wyładowczych, maszyn specjalistycznych, frezarek i rozściełaczy mas bitumicznych, wind budowlanych, itp.), jak również pojazdów ciężarowych wyposażonych w hydrauliczny dźwig samochodowy lub tzw. „wywrotkę", zwanych dalej łącznie sprzętem zmechanizowanym o zmiennej lokalizacji, zachowuje się odległości, o których mowa powyżej, mierzone do najdalej wysuniętego punktu urządzenia wraz z ładunkiem z uwzględnieniem możliwości jego rozkołysania oraz przesunięcia przewodów elektroenergetycznych.

3. Zgodnie z § 55 ust. 4 Rozporządzenia, o którym jest mowa w pkt 1, sprzęt zmechanizowany o zmiennej lokalizacji, który może zbliżyć się na niebezpieczną odległość do przedmiotowej infrastruktury elektroenergetycznej winien być wyposażony w sygnalizatory napięcia. Rzeczoną „niebezpieczną odległość" należy rozumieć, jako realne prawdopodobieństwo naruszenia przez w/w sprzęt zmechanizowany strefy ochronnej 5 lub 3 metrów, szczegółowo opisanej w pkt 1 niniejszej korespondencji.

4. Poza strefą z pkt 1 prace można prowadzić przy załączonej pod napięcie w/w linie pod warunkiem zachowania w/w wymogów.

5. Zgodnie z § 55 ust. 3 Rozporządzenia, o którym jest mowa w pkt 1 oraz zgodnie z obowiązującą w ENERGA-OPERATOR SA Instrukcją Organizacji Bezpiecznej Pracy przy urządzeniach i instalacjach elektroenergetycznych dopuszcza się wykonywanie robót budowlanych przy użyciu maszyn lub innych urządzeń technicznych (niezaliczanych do w/w sprzętu zmechanizowanego o zmiennej lokalizacji) przez pracowników nieuprawnionych w strefie ochronnej określonej odpowiednimi poziomymi odległościami, o których jest mowa w pkt 1. Roboty budowlane, o których jest mowa w treści niniejszego punktu korespondencji, należy wykonywać z zastrzeżeniem zastosowania się przez Wykonawcę robót do następujących wymogów:

- prace w otoczeniu (obszar strefy ochronnej) infrastruktury elektroenergetycznej SN można prowadzić tylko i wyłącznie pod nadzorem uprawnionego pracownika, wyłączonego z wykonywanej pracy związanej z budową przedmiotowej infrastruktury,

- możliwość wykonywania prac budowlanych ręcznie (bez wykorzystywania sprzętu zmechanizowanego o zmiennej lokalizacji).

Pracownicy nieuprawnieni są to pracownicy posiadający umiejętności zawodowe w zakresie wykonywanej pracy i przeszkoleni w zakresie BHP na stanowisku pracy Wykonawcy robót projektowanego przedsięwzięcia inwestycyjnego, o którym jest mowa na wstępie niniejszej korespondencji, lecz nieposiadający sprawdzonych i właściwych kwalifikacji w zakresie eksploatacji danego rodzaju urządzeń i instalacji elektroenergetycznych potwierdzonych ważnym świadectwem kwalifikacyjnym.

6. O ile przedmiotowe odcinki linii SN pozostają pod napięciem, każda potrzeba celowego naruszenia strefy ochronnej linii skutkuje obowiązkiem zastosowania się Wykonawcy robót do postanowień przedstawionych w pkt 5 niniejszego pisma.

7. Przed rozpoczęciem jakichkolwiek prac budowlanych związanych z realizacją przedmiotowego zagospodarowania terenu, należy na obszarze prowadzonych prac fizycznie oznaczyć (wykorzystując do tego celu np. taśmę biało-czerwoną oraz tabliczki informacyjne)

granicę strefy ochronnej linii SN, o której jest mowa na wstępie w celu eliminacji ewentualnych przypadków nieświadomego naruszenia przez pracownika Wykonawcy robót (tzn. bez jego wiedzy) strefy ochronnej linii SN.

Podczas prowadzenia prac budowlanych oraz po ich zakończeniu nie jest dopuszczalne składowanie materiałów bezpośrednio pod elektroenergetyczną linią napowietrzną lub w odległości mniejszej (licząc w poziomie od skrajnych przewodów) niż 5 m od linii o napięciu znamionowym 15 kV, o czym mowa jest w Rozporządzeniu Ministra Pracy i Polityki Socjalnej z dnia 26 września 1997 roku w sprawie ogólnych przepisów bezpieczeństwa i higieny pracy (Dz. U. Nr 169 poz. 1650 z 2003 r.).

Bogdan Przybylak / ENERGA-OPERATOR SA Oddział w Kaliszu Rejon Dystrybucji w Turku ul. Górnicza 14, 62-700 Turek

3. Brak uwag

Janusz Wesołowski / Operator Gazociągów Przesyłowych GAZ SYSTEM Sp. z o. o.

ul. Grobla 15 61-859 Poznań

4. Nie dotyczy

Konrad Gromada / Zarząd Dróg Powiatowych, ul. Kolska Szosa 64, 62-700 Turek

5. Brak uwag

Krystyna Kuźnicka / Urząd Gminy w Przykonie ul. Szkolna 7 62-731 Przykona

Uwaga: Podczas wykonywania robót ziemnych, w bezpośrednim sąsiedztwie znaków geodezyjnych, wszelkie roboty należy prowadzić ręcznie. Zniszczone lub uszkodzone znaki geodezyjne, będą odtwarzane na koszt Inwestora.

Informacje dodatkowe:

1. Zgodnie z art. 28ba ust. 1 ustawy z dnia 17 maja 1989 r. Prawo geodezyjne i kartograficzne (t.j. Dz.U.2020.276), nieobecność na naradzie koordynacyjnej podmiotu należycie zawiadomionego o jej miejscu i terminie nie stanowi przeszkody do jej przeprowadzenia. Przyjmuje się, że podmiot ten nie składa zastrzeżeń do usytuowania projektowanej sieci uzbrojenia terenu (...).
2. Zgodnie z § 10 ust. 1 pkt 2 Rozporządzenia Ministra Administracji i Cyfryzacji z dnia 21 października 2015 r. w sprawie powiatowej bazy GESUT i krajowej bazy GESUT (Dz.U.2015.1938), powiatową bazę GESUT (...) aktualizuje się w drodze czynności materialno-technicznych na podstawie danych lub informacji zawartych w dokumentach, które były przedmiotem narady koordynacyjnej, (...), w przypadku gdy stanowiska uczestników tej narady są jednomyślne i pozytywne.
3. Zgodnie z art. 15 ust. 1 w związku z art. 48 ust. 1 pkt 3 ustawy z dnia 17 maja 1989 r. Prawo geodezyjne i kartograficzne (t.j. Dz.U.2020.276): znaki geodezyjne, urządzenia zabezpieczające te znaki oraz budowle triangulacyjne podlegają ochronie; kto wbrew przepisom art. 15 niszczy, uszkadza, przemieszcza znaki geodezyjne, grawimetryczne lub magnetyczne i urządzenia zabezpieczające te znaki oraz budowle triangulacyjne, a także nie zawiadamia właściwych organów o zniszczeniu, uszkodzeniu lub przemieszczeniu znaków geodezyjnych, grawimetrycznych lub magnetycznych, urządzeń zabezpieczających te znaki oraz budowli triangulacyjnych, podlega karze grzywny.
4. Zgodnie z art. 277 Kodeksu karnego, kto znaki graniczne niszczy, uszkadza, przesuwa lub czyni niewidocznymi albo fałszywie wystawia podlega grzywnie, karze ograniczenia wolności albo pozbawienia wolności do lat dwóch.
5. O wymagane zezwolenia na usunięcie drzew lub krzewów kolidujących z przebiegiem projektowanej inwestycji należy wnioskować do odpowiedniego organu w trybie przepisów ustawy z dnia 16 kwietnia 2004 r. o ochronie przyrody (t.j. Dz.U.2020 poz. 55).

Za zgodność z oryginałem

z up. STAROSTY
Wojciech Zajączkowski
Inspektor

Jestem swiadomy odpowiedzialnosci karnej za złożenie fałszywych oświadczeń. Oświadczam, że operat techniczny zawierający rezultaty prac geodezyjnych w wyniku których powstał niniejszy dokument uzyskał pozytywny wynik weryfikacji	
Identyfikator zgłoszenia prac geodezyjnych	GEOŚ.6640.1462.2021
Organ służby geodezyjnej, który otrzymał zgłoszenie	Starosta Turecki
Wykonawca prac geodezyjnych	BIURO USŁUG GEODEZYJNYCH GEO-KOM-PAP Krystian Krawczyk 62-700 Turek, ul. Lejtonów Polskich 1/3 NIP 668-166-52-63 REGON 311599921 tel. 00-263 278-63-44, kom. 509 324 733
Nr oraz data sporządzenia dokumentu zawierającego wynik pozytywnej weryfikacji	Nr. 1 dn. 28.06.2021
Imię i nazwisko oraz nr uprawnień zawodowych kierownika prac	mgr inż. Krystian Krawczyk GEODETA UPRAWNIONY nr ewid. 23260 Kowala Pan. 30, 62-700 Turek tel. 509 324 733

Olszówka dz. 156

PROJEKT ZAGOSPODAROWANIA TERENU			
Biuro Projektowo-Usługowe ROLWOD ul. Okóna 59, 62-510 Konin			
Dokumentacja	PROJEKT BUDOWLANY		
Obiekt	Rozbudowa kanalizacji sanitarnej w miejscowości Olszówka gm. Przykona		
Inwestor	GMINA PRZYKONA ul. Szkolna 7, 62-731 Przykona		
Skala 1:500	Egz. Nr	Zał. Nr	Data : Lipiec 2021
Projektant:	inż. K. Cybulski upr. bud. w spec. instal.- inż. sieć wod.- kan. UAN 73/8346/H/21/86		
Sprawdzający:	mgr inż. A. Maliński upr. bud. w spec. instal.- inż. sieć wod.- kan. WKP/0253/PWOS/05		

Za zgodność z oryginałem.

inż. Kazimierz Cybulski
62-510 Konin, ul. Szeligowskiego 7/5
Upr. proj. i wyk. w spec. instal. inż.
Nr UAN 73 8346/H/21/86

MAPA DO CELÓW PROJEKTOWYCH

Identyfikator zgłoszenia prac geodezyjnych		GEOŚ.6640.1462.2021
Miejscowość:		OLSZÓWKA
Jednostka ewidencyjna:	Identyfikator:	302706_2
	Nazwa:	PRZYKONA
Obręb ewidencyjny:	Identyfikator:	0015
	Nazwa:	OLSZÓWKA
Skala mapy:		1:500
Nazwa układu współrzędnych:	prostokątnych płaskich:	Układ 2000 Strefa 6
	wysokości:	Kronsztadt 86
Oznaczenie granic obszaru, który był przedmiotem aktualizacji		[redacted]
Służebności gruntowe mające wpływ na zagospodaro-wanie gruntów zlokalizowanych w granicach projektowanej inwestycji		Mapa do celów projektowych została wykonana bez ustalenia obciążeń służebnościami gruntowymi ujawnionymi w księdze wieczystej
Kontur użytku gruntowego, który nie jest ujawniony w bazie danych ewidencji gruntów i budynków		
Arkusz mapy		6.168.26.26.3.2
Data opracowania		22.06.2021r.

BIURO USŁUG GEODEZYJNYCH GEO-KOM-PAP ..... Nazwa/imię i nazwisko wykonawcy oraz data i podpis osoby reprezentującej wykonawcę	mgr inż. Krystian Krawczyk GEODETA UPRAWNIONY ..... Imię i nazwisko, nr uprawnień oraz data i podpis geodety uprawnionego który opracował mapę

UWAGA: Za brak na mapie urządzeń podziemnych nie poddanych inwentaryzacji wykonawca tej mapy nie odpowiada.

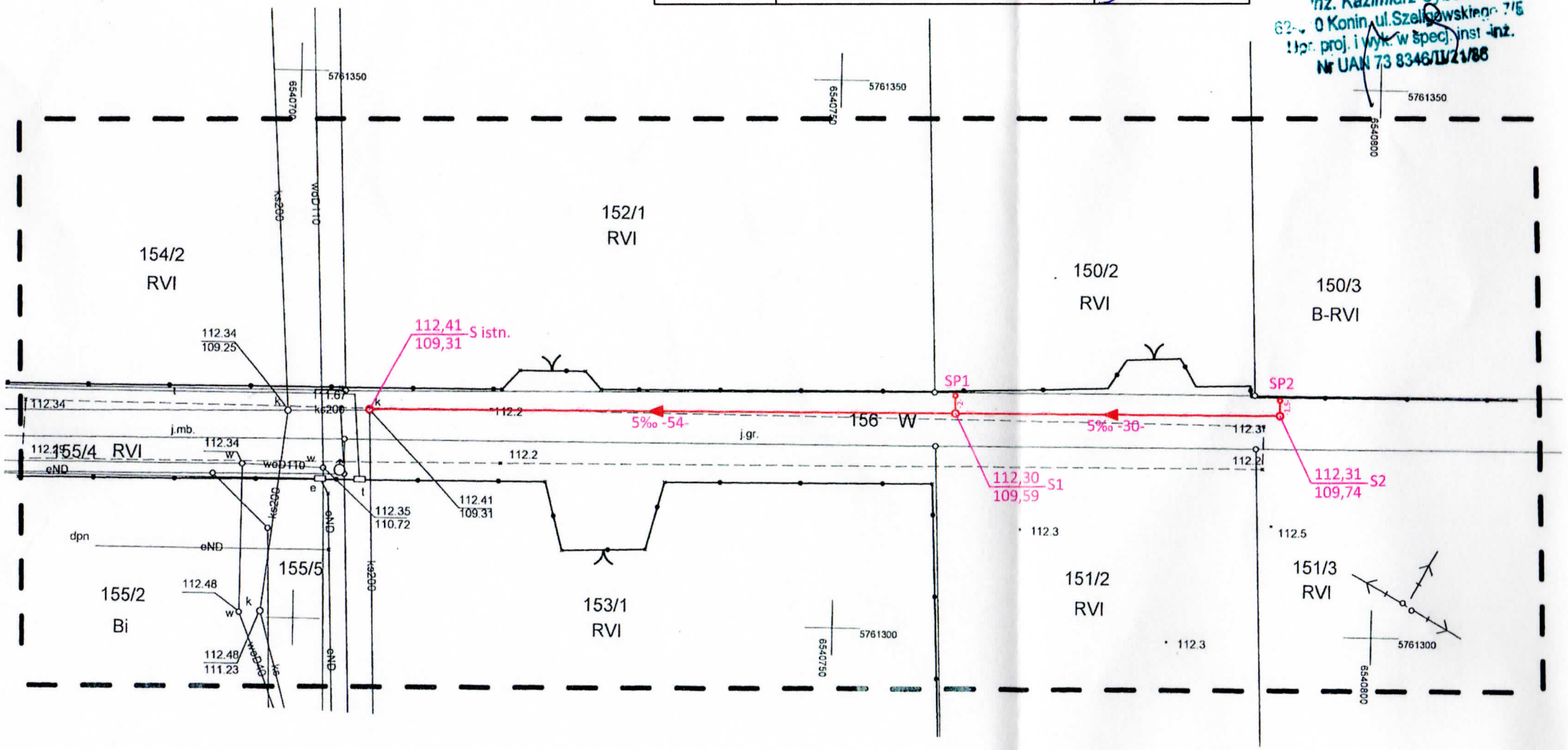

STAROSTA TURECKI
(Nazwa organu przeprowadzającego naradę koordynacyjną)

Zgodnie z art. 28c ustawy z dnia 17 maja 1989r. - Prawo geodezyjne i kartograficzne poświadcza się, że niniejsza dokumentacja projektowa była przedmiotem narady koordynacyjnej przeprowadzonej w dniu 22.07.2021r. (Data)

w Starostwie Powiatowym w Turku ul. Łąkowa 4a
(Nazwa jednostki, adres przeprowadzania narady koordynacyjnej)

GEOŚ.6630.242.2021 (Znak sprawy)

Turek 22.07.2021 (Miejscowość i data)

(Podpis przewodniczącego narady koordynacyjnej)
z up. STAROSTY
Wojciech Zajączkowski
Inspektor

50/07/2021 Przykona, 07.07.2021 r.

Spółdzielczy Zakład Usługowy
w Przykonie
ul. Turkowska 7, 62-731 Przykona
tel. 063 278 61 67
NIP 668-000-14-20 REGON 000[illegible]

Gmina Przykona
Ul. Szkolna 7
62-731 Przykona

dotyczy: warunków technicznych budowy sieci kanalizacji sanitarnej zbiorczej

Spółdzielczy Zakład Usługowy w Przykonie wyraża zgodę na wykonanie **przyłącza sieci kanalizacji sanitarnej zbiorczej do działki nr 156 w miejscowości Olszówka gmina Przykona**

Podłączenie do sieci kanalizacyjnej – ***istniejącej PVC Ø 200 mm***

na następujących warunkach:

1. Opracować projekt techniczny zgodnie z obowiązującymi normami oraz przepisami, a w szczególności obejmujący:
   - właściwe przekroje, rzędne, wymiary i odległości,
   - rysunki przewodu na aktualnym podkładzie geodezyjnym 1: 500 lub 1: 1000 uwzględniający uzbrojenie podziemne oraz przekrój podłużny,
   - rysunki uwzględniające: usytuowanie w terenie i w stosunku do innego, średnicę długości, rodzaj izolacji, złącz i uszczelnienia, usytuowanie uzbrojenia rurociągu, rozmieszczenie rur, kształtek, bloków oporowych, rzędne przewodu, jego zagłębienie, warunki gruntowo – wodne,
   - rysunki węzłów montażowych, syfonów, studzienek itp., szkic usytuowania tabliczki orientującej uzbrojenie w terenie, wymiarować od punktów stałych do zasuwy na połączeniu.
2. Kolizje sieci kanalizacyjnej z kablami i innymi urządzeniami infrastruktury technicznej zaprojektować i wykonać zgodnie z uzgodnieniem ZUDP oraz obowiązującymi przepisami.
3. Na czas budowy podłączenia inwestor zabezpieczy odbiór ścieków od obiektów podłączonych do zbiorczej sieci kanalizacyjnej.
4. W miejscu występowania gruntów glinianych, iłów itp., sieć kanalizacyjną. wykonać w otulinie piaskowej.
5. Po wybudowaniu sieci, przed jej zasypaniem inwestor jest zobowiązany powiadomić **Spółdzielczy Zakład Usługowy w Przykonie** z wyprzedzeniem 3-dniowym celem uczestniczenia w odbiorze robót zanikających (wykonać próbę ciśnieniową).
6. Po zakończeniu budowy sieci, inwestor zobowiązany jest zgłosić do odbioru końcowego i przedłożyć:
   - dane geodezyjne ewidencji sieci uzbrojenia terenu, pomiary powykonawcze, jak również związaną z nimi dokumentację sporządzoną przez jednostkę uprawnioną do wykonywania prac geodezyjnych (Rozp. M.G.P. i B. z 21.02.1995r.-Dz.U. nr 25, poz.133),
   - potwierdzoną przez geodetę zgodność lub rozbieżność realizacji sieci uzbrojenia terenu z projektem budowlanym przez dokonanie wpisu w dzienniku budowy oraz umieszczenie stosownego zapisu w dokumentacji z pomiarów powykonawczych (Rozp. M.G.P. i B. z 21.02.1995r. – Dz.U. nr 25, poz. 133),
   - protokoły odbioru robót zanikających,

- dokumenty dopuszczenia do obrotu i stosowania w budownictwie wyrobów oraz urządzeń technicznych zastosowanych do budowy.

7. Nad siecią kanalizacyjną, ułożyć taśmę ostrzegawczo – lokalizacyjną koloru brązowego około 20 cm nad ułożoną rurą kanalizacyjną.
8. Do budowy należy użyć następujących materiałów:

a) ***przyłącze kanalizacji sanitarnej***

- sieć kanalizacji sanitarnej PVC Ø 200 mm
- przykanalik sanitarny z rury PVC Ø 200 mm
- studnie rewizyjne rozdzielcze betonowe Ø 1000 szczelne
- połączenia szczelne
-właz kanałowy żeliwny D400 Ø 600 40 ton
-rura osłonowa stalowa Ø 350 mm

9. Stosować materiały cechowe (atestowane) na ciśnienie 1 MPa, posiadające atest PZH i aktualne certyfikaty.
10. Wszelkie roboty na sieciach czynnych wodociągowych i kanalizacyjnych muszą być wykonane przez uprawnionych wykonawców pod nadzorem **przedstawiciela Spółdzielczego Zakładu Usługowego w Przykonie**.
11. W sprawach nieuregulowanych niniejszymi warunkami mają zastosowanie obowiązujące normy i przepisy prawne.
12. Roboty montażowe i wykopy ziemne wykonać zgodnie z dokumentacją budowlaną i obowiązującymi normami jakimi powinny odpowiadać sieci, instalacje wodociągowe.
13. Zakręcenie i odkręcenie zasuwy na sieci dokonuje odpłatnie wyłącznie dostawca wody.
14. Inne warunki.....
.....
15. Powyższe warunki ważne są 2 lata.

Spółdzielczy Zakład Usługowy w Przykonie
KIEROWNIK
Janusz Augustyniak

OPIS DO PROJEKTU ZAGOSPODAROWANIA TERENU

(Dz. U. Nr 120 z dnia 10 lipca 2003, poz. 1133)

A. Dane ewidencyjne

A.1. Inwestor:	Gmina Przykona ul. Szkolna 7, 62-731 Przykona
A.2. Zadanie inwestycyjne:	Rozbudowa kanalizacji sanitarnej w miejscowości Olszówka gm. Przykona
A.3. Obiekt:	Rurociągi sanitarne,
A.4. Lokalizacja:	Dz. 156 obręb Olszówka, jednostka ewidencyjna gmina Przykona
A.5. Branża:	Sanitarna
A.6. Faza:	Projekt budowlany
A.7. Autor opracowania:	BIURO PROJEKTOWO –USŁUGOWE ROLWOD ul. Okólna 59, 62-510 Konin

B. Podstawa opracowania

B.1. Zlecenie Inwestora

B.2. Projekt rozbudowy kanalizacji sanitarnej w miejscowości Olszówka gm. Przykona opracowany przez BIURO PROJEKTOWO –USŁUGOWE ROLWOD w Koninie, ul. Okólna 59, 62-510 Konin.

B.3. mapa zasadnicza w skali 1 : 500

B.4. Opracowania branżowe

B.5. Uzgodnienia wg załączonych dokumentów

Projekt zagospodarowania i projekt budowlany należy wykonać zgodnie z niżej wymienionymi przepisami:

Zachowanie obowiązujących warunków technicznych i odległościowych zgodnie z Rozporządzeniem Ministra Infrastruktury z dnia 12 kwietnia 2002 r. w sprawie warunków technicznych, jakim powinny odpowiadać budynki i ich usytuowanie /Dz. U. z 2002 r. Nr 75, poz. 690 z 15 czerwca 2002 r./

Rozwiązania wg ustawy z dnia 7 lipca 1994 r. Prawo Budowlane (Dz. U. Nr 106 z 2000 r. poz. 1126 z późniejszymi zmianami) oraz Rozporządzenia

Ministra Infrastruktury z dnia 12 kwietnia 2002 r. w sprawie warunków technicznych, jakim powinny odpowiadać budynki i ich usytuowanie (Dz. U. z 2002 r. Nr 75,. poz. 690 z późniejszymi zmianami).

Przebieg infrastruktury technicznej zgodnie z rozdz. IV ustawy z dnia 21 marca 1985 r. o drogach publicznych /Dz. U. Nr 71 poz. 838 z 2000 roku ze zmianami/

Zachowanie warunków ustawy z dnia 21 marca 1985 r. o drogach publicznych (Dz. U. z 2004 r. Nr 204, poz. 2086 tekst jednolity) a zwłaszcza art. 43 w zakresie lokalizacji obiektów budowlanych oraz Rozporządzenia Ministra Transportu i Gospodarki Morskiej z dnia 2 marca 1999 r. w sprawie warunków technicznych, jakim powinny odpowiadać drogi publiczne i ich usytuowanie (Dz. U. z 1999 r. Nr 43, poz. 430) w zakresie ustalenia docelowych linii rozgraniczających drogi.

Zachowanie warunków ustawy z dnia 16 kwietnia 2004 r. o ochronie przyrody (Dz. U. z 2004 r. Nr 92, poz. 880).

Ochrony środowiska, o których mowa w ustawie z dnia 27 kwietnia 2001 r. Prawo ochrony środowiska (Dz. U. z 2006 r. Nr 129, poz. 902, Nr 169, poz. 1199, Nr 170, poz. 1217, Nr 249, poz. 1832) zobowiązuje się inwestora do przestrzegania wymagań wynikających z ustawy Prawo ochrony środowiska oraz przepisów wykonawczych. Odpady powstające w fazie budowy kanalizacji należy przekazywać podmiotom prowadzącym gospodarkę odpadami, którzy uzyskali lub uzyskają stosowne zezwolenie na prowadzenie działalności w zakresie transportu, zbiórki, odzysku lub unieszkodliwiania odpadów zgodnie z ustawą z dnia 27 kwietnia 2001 r. o odpadach (Dz. U. Nr 62, póz. 628 z późniejszymi zmianami)

Wymagania dotyczące ochrony interesów osób trzecich:

Projekt budowlany i prowadzone prace budowlane winny uwzględniać normy zawarte w przepisach ustawy z dnia 7 lipca 1994 r. - Prawo budowlane (Dz. U. z 2006 r. Nr 156, poz. 1118, Nr 170, poz. 1217) oraz ustawy z dnia 21 marca 1985 r. o drogach publicznych (Dz. U. z 2004 r. Nr 204, poz. 2086 tekst jednolity) i Rozporządzenia Ministra Transportu i Gospodarki Morskiej z dnia 2 marca 1999 r. w sprawie warunków technicznych, jakim powinny odpowiadać drogi publiczne i ich usytuowanie (Dz. U. z 1999 r. Nr 43, poz. 430) w zakresie ustalenia docelowych linii rozgraniczających drogi.

1. PRZEDMIOT INWESTYCJI

Przedmiotem inwestycji jest rozbudowa kanalizacji sanitarnej w miejscowości Olszówka gmina Przykona.

Niniejsza dokumentacja obejmuje następujący zakres robót:

- Kolektory sanitarne **PCV-U SN 8** ∅ 200 mm SDR 34 kl. S lite - **84 m.**
- Kanały boczne **PCV-U SN 8** ∅ 160 mm SDR 34 kl. S lite – **2 szt./3,5 m.**

Realizacja zadania winna przebiegać w następującej kolejności:

1. Wyznaczenie miejsca realizacji zadania.
2. Zabezpieczenie i oznakowanie terenu prowadzenia robót.
3. Geodezyjne wyniesienie projektu na grunt.
4. Roboty budowlano-montażowe.
5. Płukanie i próby szczelności poprzez inspekcję kamerą oraz próby ciśnieniowe.
6. Przywrócenie terenu do stanu pierwotnego.

Zachowanie kolejności realizacji jest wymagane ze względów technologicznych i organizacyjnych budowy.

2. ISTNIEJĄCY STAN ZAGOSPODAROWANIA TERENU

Teren na którym projektowana jest kanalizacja sanitarna położony jest w miejscowości Olszówka gm. Przykona. Aktualnie na terenie przeznaczonym pod budowę kanalizacji sanitarnej znajdują się n/w urządzenia: linie kablowe telekomunikacyjne, sieć i przyłącza wodociągowe, sieć kanalizacji sanitarnej. Teren, na którym projektowana jest kanalizacja sanitarna położony jest w terenie wiejskim.

3. PROJEKTOWANE ZAGOSPODAROWANIE TERENU

1. Sieć kanalizacyjną zlokalizowano w ciągu dróg gminnych.
2. Teren, na którym jest projektowana kanalizacja nie jest wpisany do rejestru zabytków oraz nie podlega ochronie na podstawie ustaleń planu zagospodarowania przestrzennego dla miejscowości Olszówka.
3. Informacja i dane o charakterze i cechach istniejących przewidywanych zagrożeń dla środowiska oraz higieny i zdrowia użytkowników projektowanych obiektów budowlanych i ich otoczenia w zakresie zgodnym z przepisami odrębnymi:

- układ grawitacyjny zaprojektowanych przewodów kanalizacyjnych zapewnia ich samooczyszczenie i powinien działać nie blokując przepływów, a tym samym nie powinien doprowadzać do podtopień nieruchomości, z których są odprowadzane ścieki oraz do spiętrzeń ścieków w studzienkach usytuowanych na sieci kanalizacyjnej,
- projektowane częściowe napełnienie przewodów kanalizacyjnych - 60% średnicy umożliwia niezbędny przepływ powietrza, którego tlen opóźnia zagniwanie ścieków. Gdyby jednak w trakcie eksploatacji sieci kanalizacyjnej proces ten się już rozpoczął,

przepływ powietrza usuwa wyzwalające się gazy, jak : metan, siarkowodór i dwutlenek węgla, nie powodując dokuczliwości związanych z nieprzyjemnymi zapachami i toksycznością,

- przewody kanalizacyjne zaprojektowano z zachowaniem wymaganych odległości, nie narażając na niebezpieczeństwo istniejących w sąsiedztwie innych obiektów i infrastruktury technicznej,
- przewidziano wykonanie prób szczelności sieci kanalizacyjnej po jej wybudowaniu w celu niedopuszczenia do przedostawania się ścieków do gruntu,
- zapewniono odpowiedni dostęp do obiektów zlokalizowanych na sieci kanalizacyjnej, potrzebny podczas eksploatacji i konserwacji sieci.

4. ZESTAWIENIE POWIERZCHNI POSZCZEGÓLNYCH CZĘŚCI ZAGOSPODAROWANIA TERENU

NIE DOTYCZY – inwestycja liniowa.

5. DANE INFORMUJĄCE, CZY DZIAŁKA LUB TEREN, NA KTÓRYM JEST PROJEKTOWANY OBIEKT BUDOWLANY, SĄ WPISANE DO REJESTRU ZABYTKÓW ORAZ CZY PODLEGAJĄ OCHRONIE NA PODSTAWIE USTALEŃ MIEJSCOWEGO PLANU ZAGOSPODAROWANIA PRZESTRZENNEGO

NIE DOTYCZY – teren inwestycji położony poza obszarem ochrony dziedzictwa kulturowego i zabytków oraz dóbr kultury współczesnej.

6. WPŁYW EKSPLOATACJI GÓRNICZEJ NA DZIAŁKĘ LUB TEREN ZAMIERZENIA BUDOWLANEGO, ZNAJDUJĄCEGO SIĘ W GRANICACH TERENU GÓRNICZEGO

NIE DOTYCZY – teren inwestycji położony poza granicami tych obszarów.

7. ISTNIEJĄCE I PRZEWIDYWANE ZAGROŻENIA DLA ŚRODOWISKA ORAZ HIGIENY I ZDROWIA UŻYTKOWNIKÓW PROJEKTOWANYCH OBIEKTÓW BUDOWLANYCH I ICH OTOCZENIA

Inwestycja proekologiczna bez negatywnego wpływu na środowisko i higienę użytkowników, mająca na celu przejęcie i odprowadzenie ścieków sanitarnych z posesji położonych w obrębie inwestycji.

8. DANE WYNIKAJĄCE ZE SPECYFIKI OBIEKTU BUDOWLANEGO, CHARAKTERU I STOPNIA SKOMPLIKOWANIA OBIEKTU BUDOWLANEGO LUB ROBÓT BUDOWLANYCH

Projektowana inwestycja jest obiektem o powszechnie znanych rozwiązaniach technologicznych nie stanowiących trudności dla odpowiednio wykwalifikowanych ekip budowlanych z zakresu wykonawstwa sieci kanalizacyjnych i wodociągowych.

Według Rozporządzenia ministra Spraw Wewnętrznych i Administracji z dnia 24 września 1988 r. w sprawie ustalania warunków posadawiania obiektów budowlanych (Dz.U. Nr 126, poz. 839) „ *projektowane obiekty, to pierwsza kategoria geotechniczna*".

9. INFORMACJA O OBSZARZE ODDZIAŁYWANIA PROJEKTU

Zgodnie z Prawem Budowlanym art. 3.20 oraz na podstawie Rozporządzenia Rady Ministrów z dnia 9 listopada 2010 r. w sprawie przedsięwzięć mogących znacząco oddziaływać na środowisko należy stwierdzić, że obszar oddziaływania projektowanej sieci kanalizacji sanitarnej zamyka się w granicach działki o nr 156 zlokalizowanej w miejscowości Olszówka gm. Przykona.

Opracował:

Konin, sierpień 2021 rok

Jestem swiadomy odpowiedzialnosci karnej za złożenie fałszywych oświadczeń. Oświadczam, że operat techniczny zawierający rezultaty prac geodezyjnych w wyniku których powstał niniejszy dokument uzyskał pozytywny wynik weryfikacji	
Identyfikator zgłoszenia prac geodezyjnych	GEOŚ.6640.1462.2021
Organ służby geodezyjnej, który otrzymał zgłoszenie	Starosta Turecki
Wykonawca prac geodezyjnych	BIURO USŁUG GEODEZYJNYCH GEO-KOM-PAP Krystian Krawczyk 62-700 Turek, ul. Legionów Polskich 1/3 NIP 668-166-52-63 REGON 311599921 tel. 06-63 278 53 44, kom. 509 324 733
Nr oraz data sporządzenia dokumentu zawierającego wynik pozytywnej weryfikacji	Nr. 1 dn. 28.06.2021
Imię i nazwisko oraz nr uprawnień zawodowych kierownika prac	mgr inż. Krystian Krawczyk GEODETA UPRAWNIONY nr upr. 22230 Kowale Pańskie 32, 62-704 Kowalewo tel. 509 324 733

Olszówka dz. 156

PROJEKT ZAGOSPODAROWANIA TERENU			
Biuro Projektowo-Usługowe ROLWOD ul. Okóna 59, 62-510 Konin			
Dokumentacja	PROJEKT BUDOWLANY		
Obiekt	Rozbudowa kanalizacji sanitarnej w miejscowości Olszówka gm. Przykona		
Inwestor	GMINA PRZYKONA ul. Szkolna 7, 62-731 Przykona		
Skala 1:500	Egz. Nr	Zał. Nr	Data : Lipiec 2021
Projektant:	inż. K. Cybulski upr. bud. w spec. instal.- inż. sieć wod.- kan. UAN 73/8346/H/21/86		
Sprawdzający:	mgr inż. A. Maliński upr. bud. w spec. instal.- inż. sieć wod.- kan. WKP/0253/PWOS/05		

MAPA DO CELÓW PROJEKTOWYCH

Identyfikator zgłoszenia prac geodezyjnych		GEOŚ.6640.1462.2021
Miejscowość:		OLSZÓWKA
Jednostka ewidencyjna:	Identyfikator:	302706_2
	Nazwa:	PRZYKONA
Obręb ewidencyjny:	Identyfikator:	0015
	Nazwa:	OLSZÓWKA
Skala mapy:		1:500
Nazwa układu współrzędnych:	prostokątnych płaskich:	Układ 2000 Strefa 6
	wysokości:	Kronsztadt 86
Oznaczenie granic obszaru, który był przedmiotem aktualizacji		
Służebności gruntowe mające wpływ na zagospodaro-wanie gruntów zlokalizowanych w granicach projektowanej inwestycji		Mapa do celów projektowych została wykonana bez ustalenia obciążeń służebnościami gruntowymi ujawnionymi w księdze wieczystej
Kontur użytku gruntowego, który nie jest ujawniony w bazie danych ewidencji gruntów i budynków		
Arkusz mapy		6.168.26.26.3.2
Data opracowania		22.06.2021r.
BIURO USŁUG GEODEZYJNYCH GEO-KOM-PAP 62-700 Turek NIP 668-166-52-63 REGON 311599921 tel. 06-63 278 53 44, kom. 509 324 733 Nazwa/imię i nazwisko wykonawcy oraz data i podpis osoby reprezentującej wykonawcę		mgr inż. Krystian Krawczyk GEODETA UPRAWNIONY nr upr. 22230 Kowale Pańskie 32, 62-704 Kowalewo tel. 509 324 733 Imię i nazwisko, nr uprawnień oraz data i podpis geodety uprawnionego który opracował mapę

UWAGA: Za brak na mapie urządzeń podziemnych nie poddanych inwentaryzacji wykonawca tej mapy nie odpowiada.

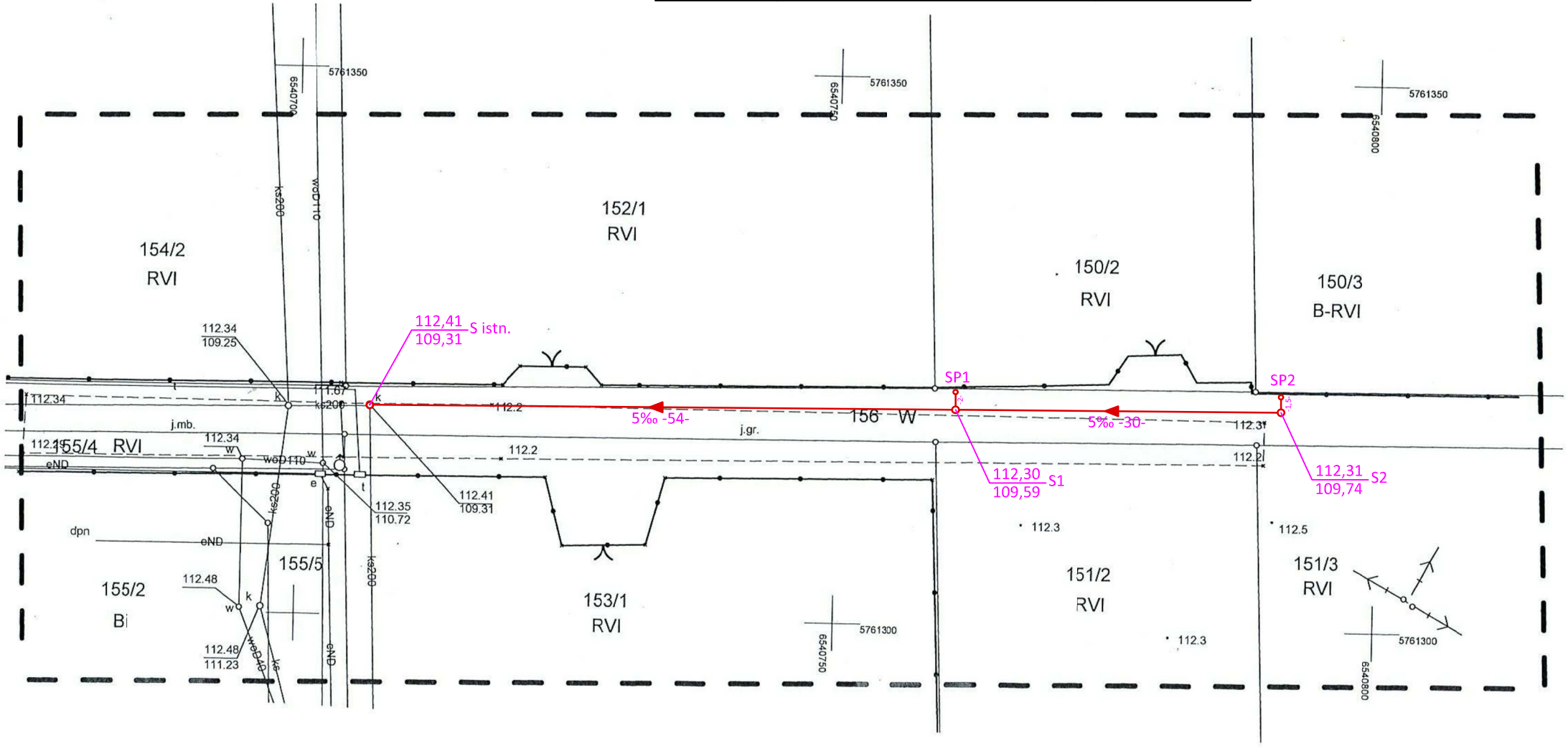

OPIS TECHNICZNY

do projektu budowlano-wykonawczego rozbudowy kanalizacji sanitarnej w miejscowości Olszówka gmina Przykona

1. PODSTAWA OPRACOWANIA

Podstawę opracowania niniejszego projektu stanowią:

- zamówienie Gminy Przykona woj. wielkopolskie,
- mapa zasadnicza w skali l : 500 m. Olszówka gm. Przykona,
- warunki techniczne - Spółdzielczy Zakład Usługowy w Przykonie,
- wizje terenowe w terenie,
- obwiązujące normy i przepisy.

2. ZAKRES OPRACOWANIA

Opracowanie projektowe obejmuje rozbudowę sieci kanalizacji sanitarnej w miejscowości Olszówka gm. Przykona.

Niniejsza dokumentacja obejmuje następujący zakres robót:

- Kolektory sanitarne **PCV-U SN 8** ∅ 200 mm SDR 34 kl. S lite - **84 m.**
- Kanały boczne **PCV-U SN 8** ∅ 160 mm SDR 34 kl. S lite – **2 szt./3,5 m.**

3. UZGODNIENIA

Projekt zagospodarowania został uzgodniony na naradzie koordynacyjnej dot. usytuowania uzbrojenia sieci z jednostkami, które posiadają na terenie urządzenia nadziemne i podziemne, a szczegółowy zakres opracowania uzgodniono z Inwestorem tj. Gminą Przykona.

4. UZBROJENIE TECHNICZNE NA TRASIE KANAŁÓW

Na trasie projektowanego kolektora oraz w ich sąsiedztwie występują urządzenia podziemne, a mianowicie :

- kable telefoniczne,
- sieć i przyłącza wodociągowe,
- kanalizacja sanitarna.

Trasy tych urządzeń zostały zinwentaryzowane geodezyjnie w trakcie aktualizacji map zasadniczych w skali l:500 w 2021 r. Niezależnie od tego przed przystąpieniem do robót przewiduje się wykonanie próbnych przekopów ręcznych w celu wyznaczenia przebiegu istniejących urządzeń podziemnych i miejsc skrzyżowania z projektowaną kanalizacją sanitarną w celu ich odpowiedniego zabezpieczenia przed uszkodzeniem.

Prace te należy prowadzić pod nadzorem przedstawicieli instytucji eksploatujących te urządzenia. Ponadto w celu zachowania bezpieczeństwa zaleca się bezwzględne wyłączenie energii elektrycznej w rejonie prowadzonych robót. Dotyczy to szczególnie miejsc skrzyżowania projektowanego kolektora z liniami telefonicznymi.

5. OPIS PROJEKTOWANYCH ROZWIĄZAŃ

5.1. Zasięg projektowanej kanalizacji sanitarnej

Zasięg projektowanej kanalizacji wynosi **84 m.** i zlokalizowany jest w ciągu dróg gminnych.

Zrzut ścieków przewidziano do istniejącej kanalizacji sanitarnej w m. Olszówka gm. Przykona.

5.2. Trasa kolektorów i rurociągów.

Trasę kolektora pokazano na mapie zagospodarowania terenu w skali l : 500. Ścieki z zakresu objętego niniejszym projektem sprowadzone będą kolektorem grawitacyjnym do istniejącego układu kanalizacji sanitarnej.

5.3. Głębokość posadowienia kolektorów.

Zagłębienie kanalizacji określono w projekcie zagospodarowania terenu. Dążono do lokalizacji kolektorów możliwie płytko przy możliwości zapewnienia zrzutu ścieków. Głębokości ich wynoszą średnio 2,50 m., Rzędne ich zagłębienia podano na mapie syt.-wys. oraz na profilu podłużnym kolektora sanitarnego.

5.4. Średnice i spadki.

Na mapie syt.-wys. oraz profilu podłużnym podano wszystkie projektowane parametry kolektorów tj. średnice, materiał, konstrukcję, podłoże, spadki, głębokości oraz lokalizację studni. Dla kolektorów przewidziano średnicę Ø 200 mm. Projektowane spadki dostosowano do warunków terenowych oraz optymalnych zagłębień kolektorów i wynoszą one średnio 5,0 ‰.

5.5. Konstrukcja kolektorów kanalizacji sanitarnej.

Kolektory kanalizacji sanitarnej zaprojektowano z rur PCV-U SN 8 SDR 34 kl. S litych o średnicy Ø 200 mm ułożonych na podsypce z pospółki gr. 15 cm. Szczelność rur, kształtek min. 2,5 bara. System rur i kształtek o średnicach i grubości ścianek: DN/OD 160x5,5; DN/OD 200x6,6;– rury kielichowe, produkowane metodą wtrysku bezpośredniego, z uszczelką wargową zintegrowaną w kielichu z pierścieniem z polipropylenu, olejoodporną. Sztywność rur, kształtek min. SN 8kN/m²; SDR 34; SLW 60. UWAGA!. Kształtki od DN/OD 160 do DN/OD 200 muszą być produkowane metodą wtrysku bezpośredniego. Studzienki muszą być wyposażone w gumową uszczelkę wargową zintegrowaną w kielichu z pierścieniem z polipropylenu, olejoodporna montowaną przez producenta, oraz nastawne kielichy DN 160 i DN 200 (wyposażone w przeguby kulowe) do podłączeń rur kanalizacyjnych, umożliwiające regulację sferycznie – w każdym kierunku min. 11°. Rury, kształtki oraz studnie muszą posiadać Aprobatę Techniczną ITB. Zastosowane rury, kształtki oraz studnie muszą być ze sobą kompatybilne, a więc stanowić jeden system i być produkowane przez jednego producenta (ze względu na różnice w tolerancji wykonania). Możliwość układania systemu rur, kształtek oraz studni w temperaturze do -10 stopni Celsjusza (rury oznaczone kryształkiem lodu). Rury muszą posiadać nadruk od wewnątrz umożliwiający identyfikację podczas inspekcji telewizyjnej. Przykrycie rur i kształtek SN 8 SDR 34 min. 0,5 m., przy obciążeniu kołowym SLW 60. Rury muszą być odporne na płukanie przy ciśnieniu min. 240 bar. Badanie musi być przeprowadzone przez niezależny instytut i potwierdzone przez producenta.

Uzbrojenie sieci stanowić będą typowe studnie rozgałęźne z włazami typu ciężkiego wypełnionego betonem z kręgów betonowych ze zwężką ∅ 1000 mm z betonu C35/45 wraz z pierścieniem odciążającym. Przewiduje się zamknięcie włazów studni z typowymi

zabezpieczeniami uniemożliwiające osobom postronnym penetracje studni. Kineta studni wykonana jest jako monolit z wyprofilowanym polipropylenowym dnem, przejściem szczelnym do rur PCV, kręgi łączone za pomocą uszczelki gumowej lub elastomerowej montowanej fabrycznie. Zastosować zwężkę jednostronną ze skosem do granicy działek.
Studnie winny spełniać n/w wymogi.
Studnie betonowe wg PN-EN 1917:2004 „ Studzienki włazowe i niewłazowe z betonu niezbrojonego, z betonu zbrojonego włóknem stalowym i żelbetowe" jako studnie z prefabrykowanych kręgów betonowych o następujących wymaganiach minimalnych C35/45, stosunek w/c maks. 0,45, F150, W8, nasiąkliwość nie większa niż 5%.
Dno studni jest elementem prefabrykowanym, betonowym stanowiącym monolityczne połączenie kręgu i płyty dennej. W prefabrykowanym elemencie dna studni jest wyprofilowane koryto (kineta) przeznaczone do przepływu ścieków i łącznie kanałów. Kręgi łączone są z elementem dna oraz pomiędzy sobą za pomocą uszczelek gumowych typu BS. Kręgi wyposażone są fabrycznie w stopnie włazowe. Stopnie włazowe należy zastosować z żeliwa sferoidalnego, zabezpieczonego lakierem asfaltowym. Projektuje się włazy żeliwne typu ciężkiego D400 z otworami wentylacyjnymi.
Przejścia kanałów przez ściany studni należy wykonać jako szczelne w stopniu uniemożliwiającym infiltrację wody gruntowej i eksfiltrację ścieków, stosując fabrycznie osadzone króćce połączeniowe.

5.6. Kanały boczne.

Kanały boczne w ilości **2 szt**. i długości całkowitej **3,5 m.** zaprojektowano z rur litych klasy S o średnicy PCV-U SN 8 SDR 34 o ∅ 160 mm ułożonych na pospółce grubości 10 cm. Na zakończeniu kanałów bocznych zaprojektowano studnię z PP ∅425 mm w ilości **2 szt**. Włączenie kanałów bocznych wykonać za pomocą studni rozgałęźnych. Lokalizację kanałów bocznych pokazano na załączonym projekcie zagospodarowania terenu w skali l : 500 a w projekcie wykonawczym przedstawiono ich zestawienie z podaniem szczegółowych parametrów.

6. ORGANIZACJA I TECHNOLOGIA ROBÓT

Ze względu na lokalizację rurociągów w pasie drogowym oraz związana z tym duża ilość urządzeń nadziemnych i podziemnych całość wykopów przewidziano do wykonania sposobem mechanicznym i ręcznym w szalunkach stalowych przesuwnych o ścianach pionowych oraz przewiertem sterowanym pod drogą powiatową. Na prace te należy zwrócić szczególną uwagę, zwłaszcza na umocnienie ścian wykopów. Zaleca się, aby długość otwartego wykopu nie przekraczała 20-25 m., w bliskiej odległości od budynku - 5 m. Przy układaniu rurociągów należy zwrócić uwagę na staranne wykonanie podłoża tj. zagęszczenie podsypki. Przy układaniu rurociągów, ich uszczelnieniu, należy je zasypać pospółką dowożoną z całkowitą lub częściową wymianą gruntu z zagęszczeniem warstwami. Zaleca się w trakcie robót w pobliżu urządzeń elektrycznych wyłączenie energii elektrycznej. Po wykonaniu robót należy teren zniwelować, zagęścić, doprowadzając nawierzchnię dróg do stanu poprzedzającego roboty ziemne. Na czas prowadzenia robót budowlano-montażowych wykonawca w porozumieniu z inwestorem winien ustawić właściwe znaki ostrzegawcze, wykonać zabezpieczenie wykopów. Zasypki wykopów dokonać bezpośrednio po odbiorze odcinka robót przez inspektora nadzoru.

Projektowane prace kanalizacyjne nie należą do zbyt skomplikowanych. Jednakże przy ich realizacji Wykonawca winien zwrócić szczególna uwagę na kolizje trasy projektowanych

rurociągów kanalizacyjnych z istniejącymi urządzeniami technicznymi. Dotyczy to zwłaszcza kolizji z kablami energetycznymi wysokiego napięcia i niskiego napięcia, kablami telefonicznymi, wodociągami, kanalizacją sanitarną oraz deszczową i urządzeniami melioracyjnymi.

Przed przystąpieniem do robót Wykonawca winien te urządzenia zlokalizować w terenie, zaznaczyć ich przebieg oraz wykonać ręczne odkrywki, a w miejscu skrzyżowania z projektowanymi rurociągami odpowiednio zabezpieczyć. Prace te należy wykonywać pod nadzorem przedstawicieli instytucji administrujących te urządzenia podziemne.

Przed przystąpieniem do robót Wykonawca winien zapoznać się z załączonym do niniejszej dokumentacji protokołem narady koordynacyjnej Starostwa Powiatowego z Turku i bezwzględnie przestrzegać uwag w nim zawartych.

7. IZOLACJE

Rury oraz studzienki kanalizacyjne z tworzyw termoplastycznych i studnie z betonu C35/45 nie wymagają żadnego zabezpieczenia antykorozyjnego. W przypadku zabezpieczenia antykorozyjnego elementów żeliwnych na sieci, należy zadbać, aby powłoki te nie stykały się z materiałami z mas bitumicznych /destrukcyjne działanie na tworzywo/.

W czasie wykonywania robót przestrzegać przepisów BHP.

8. BADANIE SZCZELNOŚCI

8.1. Projektowane kanały grawitacyjne

Czyszczenie rurociągów

Przed przystąpieniem do prób szczelności wszystkie przewody muszą być wypłukane silnym strumieniem wody. Wewnątrz przewodów nie mogą być pozostawione żadne zanieczyszczenia lub ciała obce.

W projekcie wykonawczym oraz kosztorysie inwestorskim uwzględniono przeprowadzenie inspekcji kamerą TV, wybudowanych grawitacyjnych kanałów sanitarnych, zgodnie z PN-EN 13508-2 – jako ocena jakości wykonanych robót.

9. DANE TECHNICZNE OBIEKTU CHARAKTERYZUJĄCE WPŁYW OBIEKTU BUDOWLANEGO NA ŚRODOWISKO I JEGO WYKORZYSTANIE ORAZ NA ZDROWIE LUDZI I OBIEKTY SĄSIADUJĄCE POD WZGLĘDEM :

a/ przewidywane ilości wykorzystywanej wody i innych wykorzystywanych surowców, materiałów, paliw i energii (w trakcie budowy):

- ok. **10 m^3** wody wodociągowej do prób szczelności przewodów kanalizacyjnych i studzienek, kruszywo kamienne, pospółka,

b/ rozwiązania chroniące środowisko :

- całość robót ziemnych wykonywana będzie sposobem ręcznym i mechanicznym w szalunkach, co pozwoli na zminimalizowanie rozmiarów wykopów, temu samemu służyć będzie ograniczenie głębokości położenia przewodów kanalizacyjnych do maksymalnej **3,50 m p.p.t.**
- teren po wykopach będzie przywrócony do stanu wyjściowego.

c/ rodzaj i przewidywana ilość wprowadzanych do środowiska substancji lub energii przy zastosowaniu rozwiązań chroniących środowisko :

- docelowo z terenu projektowanej kanalizacji ścieki bytowo gospodarcze

w ilości Q d.śr. 1,0 m^3 odprowadzane będą do istniejącej kanalizacji sanitarnej w m. Olszówka gm. Przykona.

d/ projektowana inwestycja nie będzie miała negatywnego wpływu na istniejący drzewostan, glebę oraz wody powierzchniowe i podziemne.

Zastosowana technologia przewiduje sieć kanalizacyjną oraz studnie - szczelne, co uniemożliwi ewentualną penetrację wód lub ścieków. Zabezpiecza to wpływ jej na środowisko przyrodnicze, zdrowie ludzi i inne obiekty budowlane. Przejęcie ścieków przez kanalizację gromadzonych dotychczas w „szambach" poprawi znacznie warunki zdrowotne, higieniczne i maksymalnie zmniejszy uciążliwość dla mieszkańców. Przyjęte rozwiązania techniczne spełniają wymogi paragrafu 11 ust. 2 pkt.10 Rozporządzenia w sprawie szczegółowego zakresu i formy projektu budowlanego.

11. WARUNKI WYKONAWSTWA.

1. Przed przystąpieniem do prac realizacyjnych projektowany obiekt winien być wytyczony w terenie przez służby geodezyjne oraz należy uzyskać wpis do dziennika budowy.

2. Ustalić miejsca skrzyżowań z innym uzbrojeniem terenu. Prace ziemne w miejscach kolizji z innym uzbrojeniem wykonywać wyłącznie sposobem ręcznym.

3. W przypadku napotkania w trakcie robót ziemnych na niezinwentaryzowane kable, rurociągi, czy też inne elementy uzbrojenia podziemnego należy zgłosić to inspektorowi nadzoru. Kolizję zabezpieczyć oraz powiadomić właściciela uzbrojenia.

4. Podczas wykonywania robót ziemnych w bezpośrednim sąsiedztwie znaków geodezyjnych wszystkie roboty należy prowadzić ręcznie. Punkt poligonowy podlega szczególnej ochronie pod względem jego nienaruszalności /Dz.U.Nr 25 poz. 115 z 1956r./.

5. Roboty ziemne w ulicy prowadzić w sposób umożliwiający dojazd mieszkańców do nieruchomości.

6. Przed zasypaniem wykopów należy dokonać geodezyjnej inwentaryzacji powykonawczej sieci.

7. Na czas prowadzenia robót należy ustawić właściwe znaki ostrzegawcze oraz wykonać odpowiednie zabezpieczenie i oświetlenie wykopów.

8. Inspektor nadzoru zobowiązany jest do kontroli obsługi geodezyjnej w zakresie wytyczenia pomiaru i inwentaryzacji powykonawczej.

9. Realizacja obiektu wymaga uzyskania pozwolenia na budowę.

12. UWAGI KOŃCOWE

Całość robót wykonać zgodnie z „Warunkami Technicznymi Wykonania i Odbioru Rurociągów z Tworzyw Sztucznych" wyd. w 1994 r oraz przepisami BHP i obowiązującymi normami, a także instrukcją wykonania studni z betonu C35/45.

Konin, sierpień 2021 r. **Opracował :**

Olszówka dz. 156

PROFIL PODŁUŻNY S-1			
Biuro Projektowo-Usługowe ROLWOD ul. Okólna 59, 62-510 Konin			
Dokumentacja	PROJEKT BUDOWLANO-WYKONAWCZY - profil podłużny		
Obiekt	Rozbudowa kanalizacji sanitarnej w miejscowości Olszówka gmina Przykona		
Inwestor	GMINA PRZYKONA ul. Szkolna 7, 62-731 Przykona		
Skala 1:500/100	Egz. Nr	Zał. Nr	Data : Lipiec 2021
Projektant:	inż. K. Cybulski upr. bud. w spec. instal.- inż. sieć wod.- kan. UAN 73/8346/H/21/86		
Sprawdzający:	mgr inż. A. Maliński upr. bud. w spec. instal.- inż. sieć wod.- kan. WKP/0253/PWOS/05		

Kolektor Sanitarny
S - 1

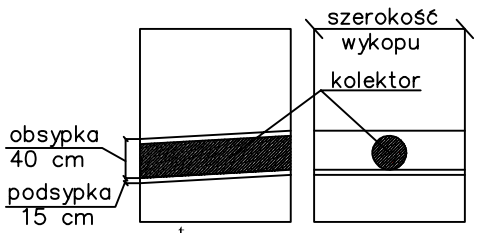

t - kabel telekomunikacyjny
eNN - kabel energetyczny
w - sieć wodociągowa
kd - kanalizacja deszczowa
ks - kanalizacja sanitarna

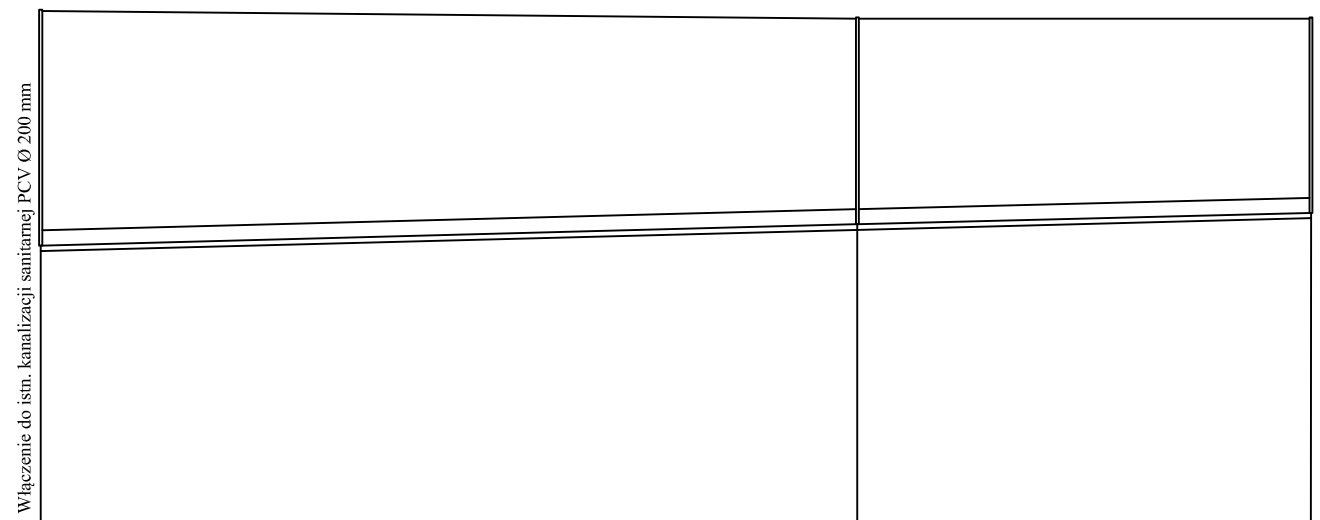

Poziom por. 105,00 m n.p.m.

Studnia/węzeł	Sistn.	S1	S2
Rzędna terenu [m n.p.m.]	112,41	112,31	112,31
Rzędna dna rury [m n.p.m.]	109,31	109,59	109,74
Zagłębienie kolektora [m]	3,10	2,72	2,57
Zagłębienie wykopu [m]	3,25	2,87	2,72
Spadki [‰]	i=5,1‰		L=84 m
Średnica kolektora [mm]	PCV-U SN12 Ø 200 mm		
Technologia robót	Wykop ręczny i mechaniczny w szalunkach stalowych b = 1.0 m n = 1:0		
Kubatura wykopu [m³]	165,00	85,00	
Powierzchnia Odeskowań [m²]	330,00	170,00	
Odległość [m]	0,00 / 54,00	54,00 / 30,00	84,00
Hektometry	0+0		

STUDNIA ROZGAŁĘŹNA
Ø 1000 mm

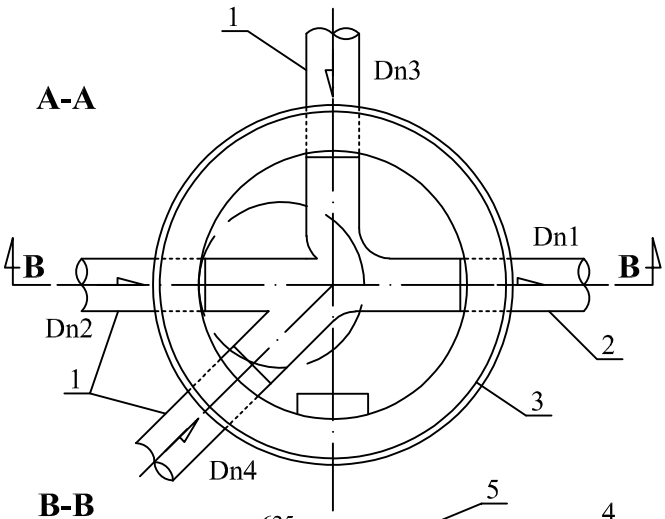

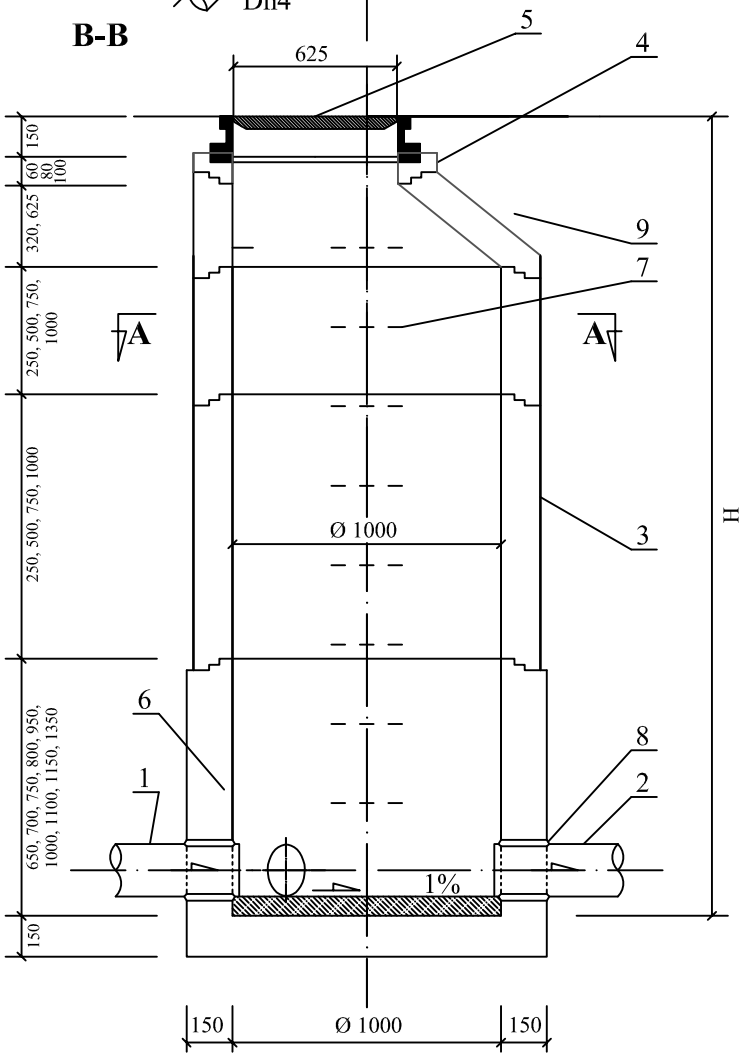

LEGENDA:	
1	Dopływ - rura PCV-U Ø 200-250 mm
2	Odpływ - rura PCV-U Ø 200-250 mm
3	Kręgi betonowe prefabrykowane beton C35/45 Ø 1000 mm
4	Pierścien dystansowy beton C35/45 Ø 625 mm
5	Właz żeliwny klasy D400 z wypełnieniem betonowym
6	Studnia z betonu C35/45 z wbetonowanym na etapie prefabrykacji dnem z polipropylenu Ø 1000 mm
7	Stopnie złazowe żeliwne
8	Przejście szczelne z PVC
9	Zwężka jednostronna 1000/625 - C35/45

STUDNIA ROZGAŁĘŹNA DN 1000			
Biuro Projektowo-Usługowe ROLWOD ul. Okólna 59, 62-510 Konin			
Dokumentacja	PROJEKT BUDOWLANO-WYKONAWCZY - schemat studni rozgałęźnej DN 1000		
Obiekt	Rozbudowa kanalizacji sanitarnej w miejscowości Olszówka gmina Przykona		
Inwestor	GMINA PRZYKONA ul. Szkolna 7, 62-731 Przykona		
Skala ----------	Egz. Nr	Zał. Nr	Data : Sierpień 2021
Projektant:	inż. K. Cybulski upr. bud. w spec. instal.- inż. sieć wod.- kan. UAN 73/8346/H/21/86		
Sprawdzający:	mgr inż. A. Maliński upr. bud. w spec. instal.- inż. sieć wod.- kan. WKP/0253/PWOS/05		

Schemat zabezpieczeń kolizji z istniejącym uzbrojeniem podziemnym

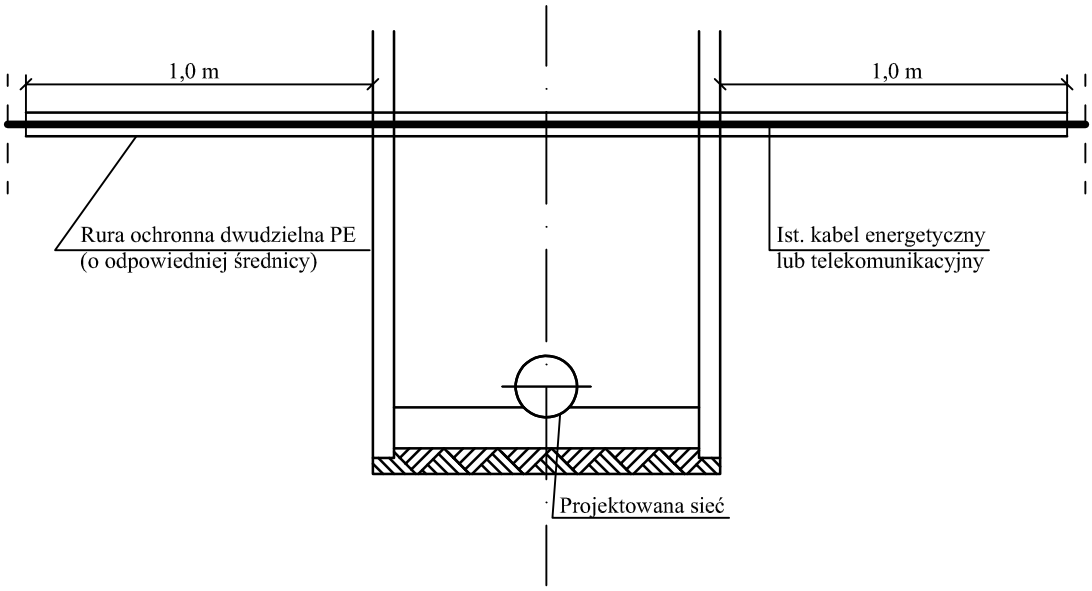

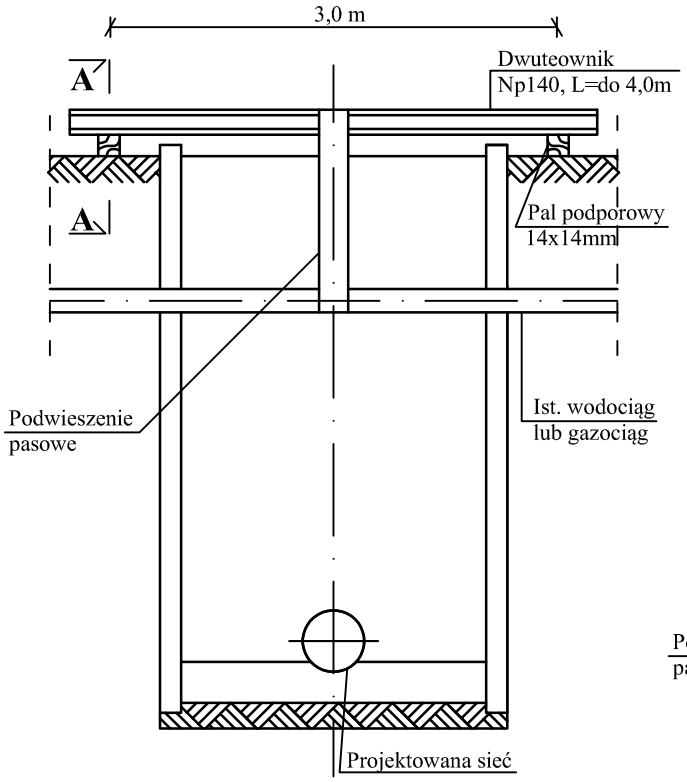

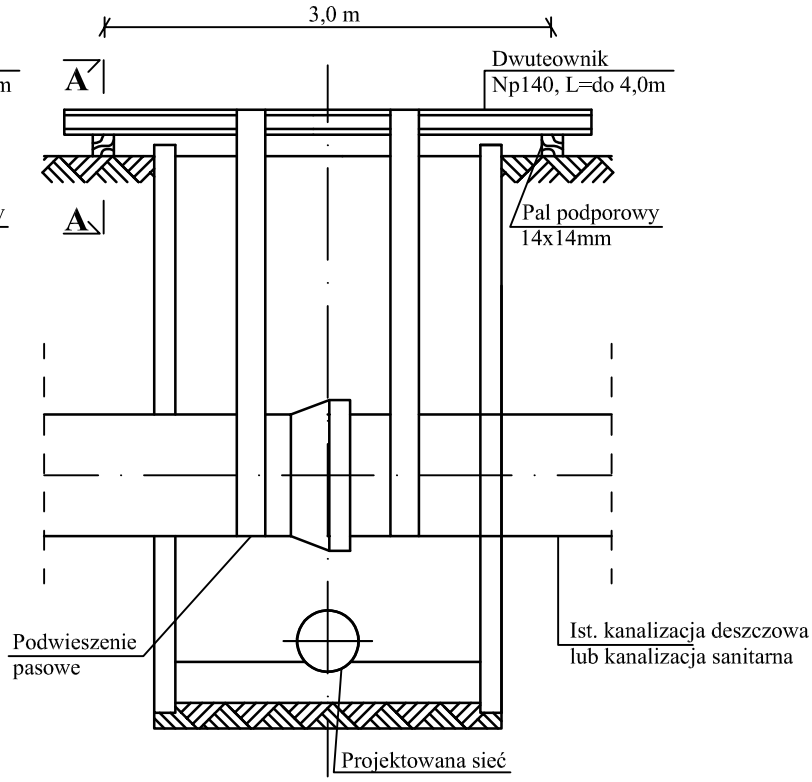

A-A

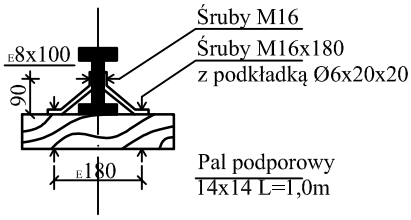

SCHEMAT ZABEZPIECZEŃ KOLIZJI			
Biuro Projektowo-Usługowe ROLWOD ul. Okólna 59, 62-510 Konin			
Dokumentacja	PROJEKT BUDOWLANO-WYKONAWCZY - schemat zabezpieczeń kolizji z istniejącym uzbrojeniem podziemnym		
Obiekt	Rozbudowa kanalizacji sanitarnej w miejscowości Olszówka gmina Przykona		
Inwestor	GMINA PRZYKONA ul. Szkolna 7, 62-731 Przykona		
Skala ----------	Egz. Nr	Zał. Nr	Data : Sierpień 2021
Projektant:	inż. K. Cybulski upr. bud. w spec. instal.- inż. sieć wod.- kan. UAN 73/8346/H/21/86		
Sprawdzający:	mgr inż. A. Maliński upr. bud. w spec. instal.- inż. sieć wod.- kan. WKP/0253/PWOS/05		

Szalunki pionowe

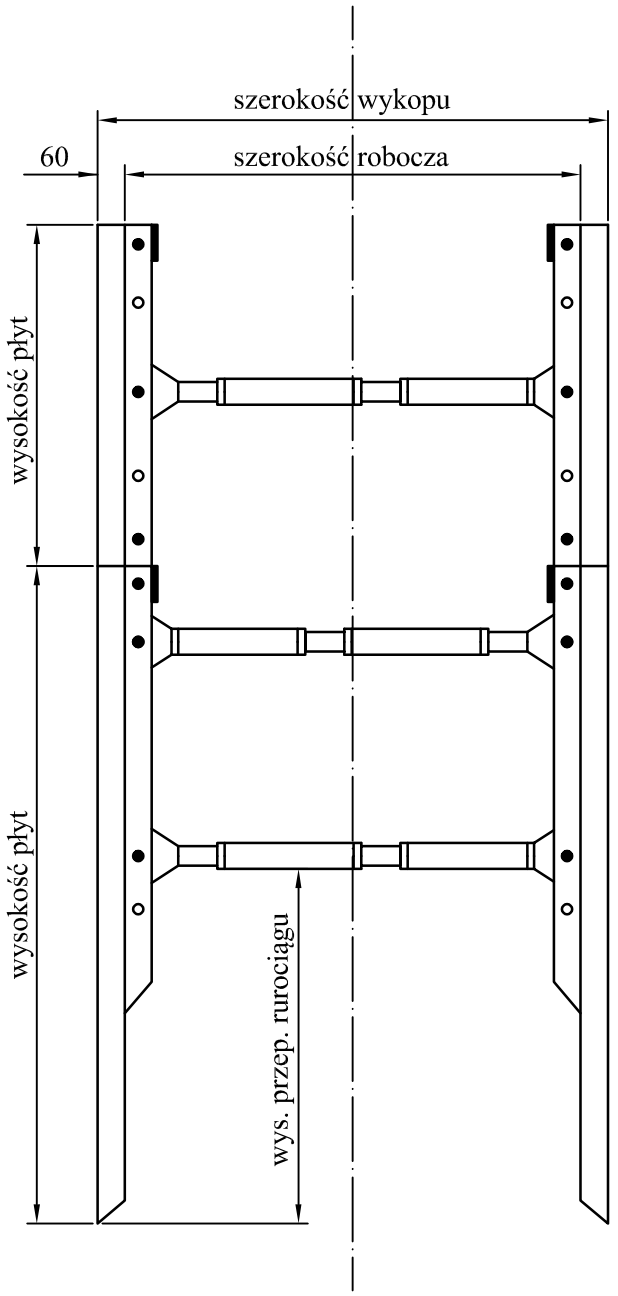

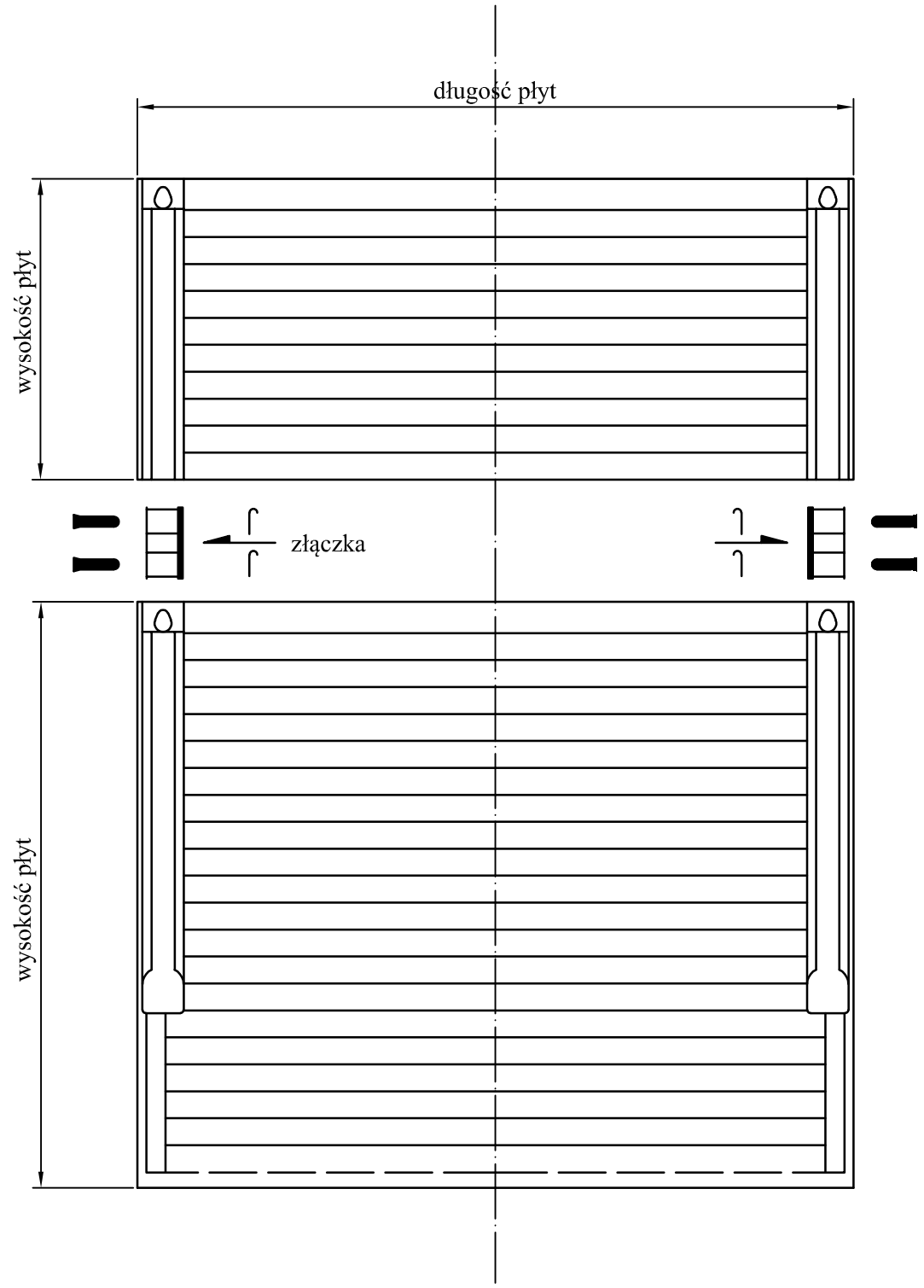

Parametry techniczne płyt:						
Długość	Wysokość	Grubość	Waga	Wys. przep. rur.	Parcie gr.	Gł. zab.
[m]	[m]	[mm]	[kg]	[m]	[kN/m²]	[m]
2,5	2,0	60	1 019	1,20	40,0	6,0
2,5	2,4	60	1 156	1,35	38,0	6,0
2,5	2,6	60	1 247	1,35	38,0	6,0
2,5	1,4	60	703	-------	40,0	6,0
3,0	2,0	60	1 103	1,20	35,4	6,0
3,0	2,4	60	1 285	1,35	34,0	6,0
3,0	2,6	60	1 388	1,35	34,0	6,0
3,0	1,4	60	781	-------	35,4	6,0
3,5	2,0	60	1 241	1,20	25,3	6,0
3,5	2,4	60	1 413	1,35	25,3	6,0
3,5	2,6	60	1 528	1,35	25,3	6,0
3,5	1,4	60	860	-------	25,3	6,0

SZALUNKI PIONOWE 1:0			
Biuro Projektowo-Usługowe ROLWOD ul. Okólna 59, 62-510 Konin			
Dokumentacja	PROJEKT BUDOWLANO-WYKONAWCZY - szalunki pionowe 1 : 0		
Obiekt	Rozbudowa kanalizacji sanitarnej w miejscowości Olszówka gmina Przykona		
Inwestor	GMINA PRZYKONA ul. Szkolna 7, 62-731 Przykona		
Skala ----------	Egz. Nr	Zał. Nr	Data : Sierpień 2021
Projektant:	inż. K. Cybulski upr. bud. w spec. instal.- inż. sieć wod.- kan. UAN 73/8346/H/21/86		
Sprawdzający:	mgr inż. A. Maliński upr. bud. w spec. instal.- inż. sieć wod.- kan. WKP/0253/PWOS/05		

Przekrój charakterystyczny zabezpieczenia wykopów ścianką K.S. 3.25

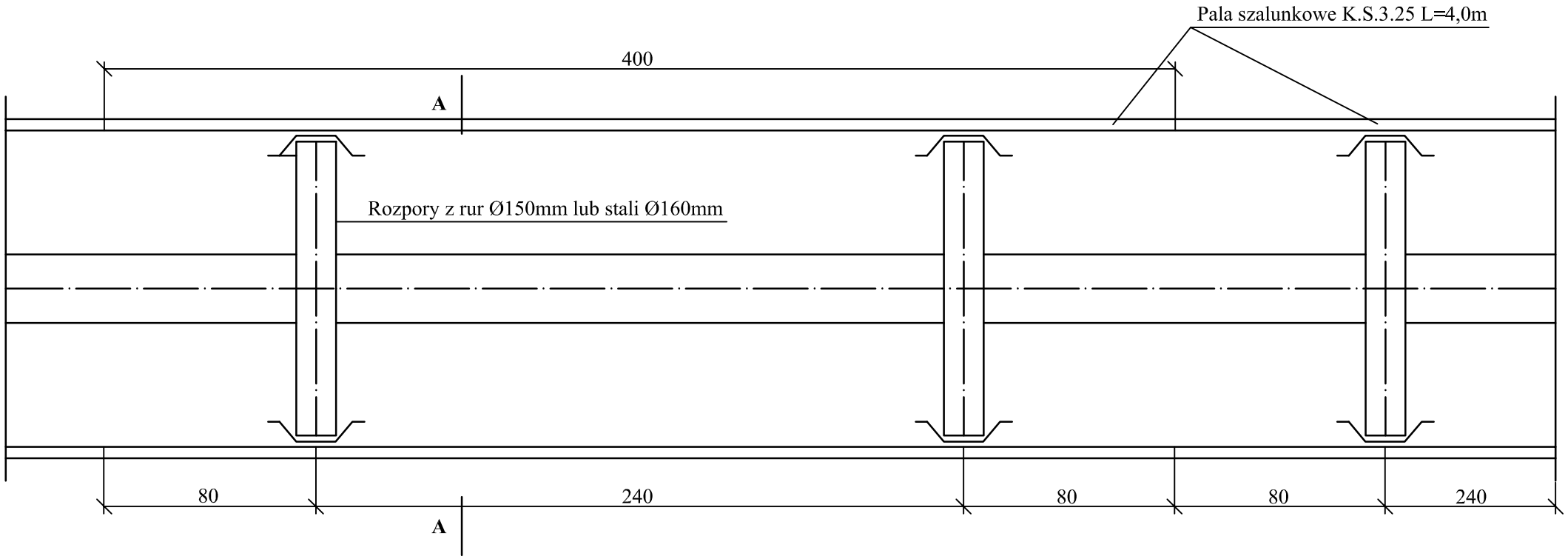

Przekrój A-A

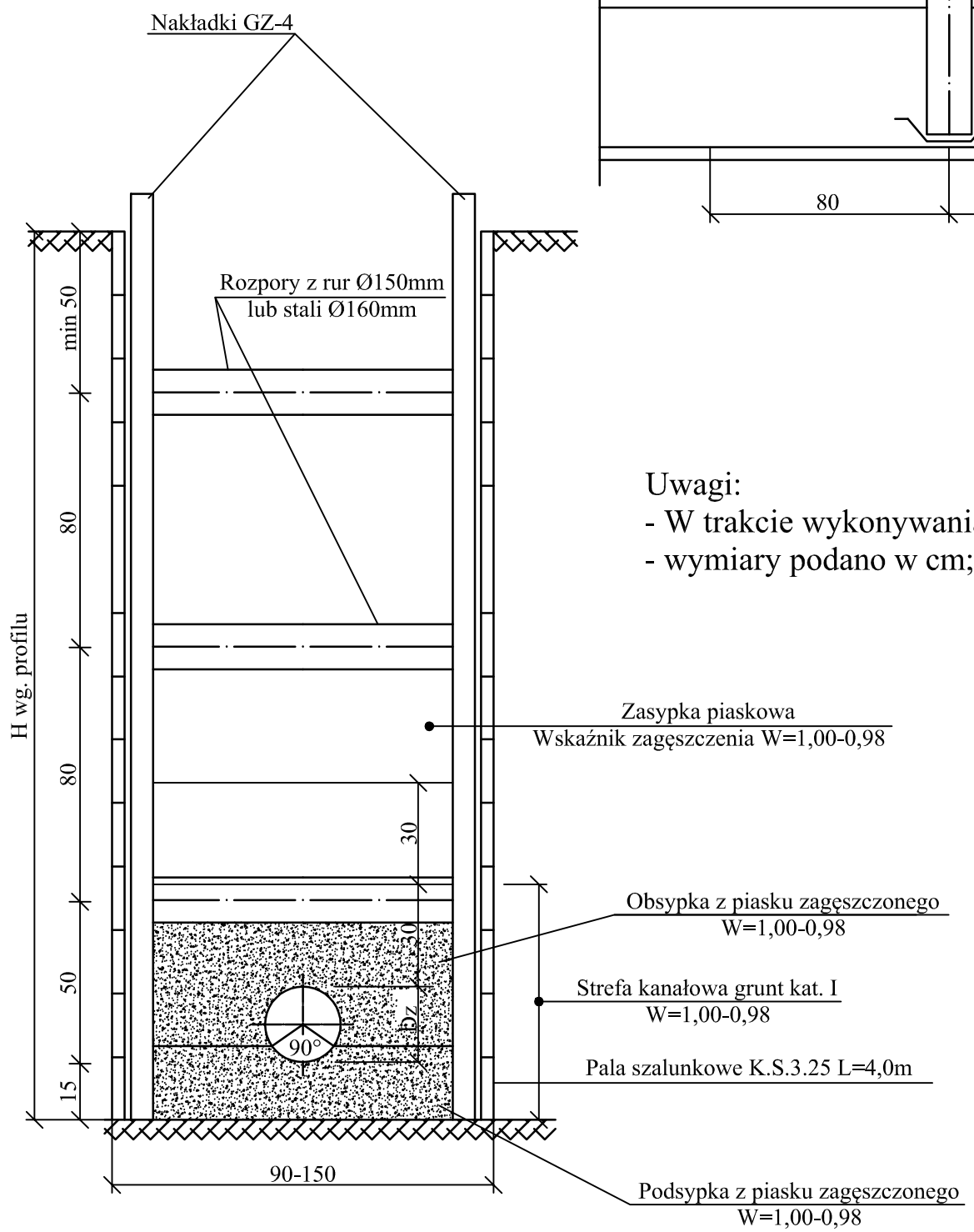

Uwagi:
- W trakcie wykonywania wykopów zwrócić uwagę na istniejące uzbrojenie podziemne;
- wymiary podano w cm;

Zestawienia:				
Stali dla zabezpieczenia wykopu odc. 4,0 mb:				
1	Pale szalunkowe K.S. 3.25	L = 4,0 m	Szt. 20	G = 672 kg
2	Grodzice	L = 2,8 m	Szt. 4	G = 155 kg
3	Rura Ø 159/8 Rozpora	L = 1,1 m	Szt. 6	G = 196 kg
Drewna (rozpory) dla zabezpieczenia wykopu odc. 4,0 mb:				
1	Bale Ø 160 mm	L = 1,1 m	Szt. 6	M = 0,15

PRZEKRÓJ CHARAKTERYSTYCZNY WYKOPÓW			
Biuro Projektowo-Usługowe ROLWOD ul. Okólna 59, 62-510 Konin			
Dokumentacja	PROJEKT BUDOWLANO-WYKONAWCZY - przekrój chrakterystyczny zabezpieczenia wykopów ścianką K.S. 3.25		
Obiekt	Rozbudowa kanalizacji sanitarnej w miejscowości Olszówka gmina Przykona		
Inwestor	GMINA PRZYKONA ul. Szkolna 7, 62-731 Przykona		
Skala ----------	Egz. Nr	Zał. Nr	Data : Sierpień 2021
Projektant:	inż. K. Cybulski upr. bud. w spec. instal.- inż. sieć wod.- kan. UAN 73/8346/H/21/86		
Sprawdzający:	mgr inż. A. Maliński upr. bud. w spec. instal.- inż. sieć wod.- kan. WKP/0253/PWOS/05		

Zabezpieczenie istniejących kabli telekomunikacyjnych i energetycznych

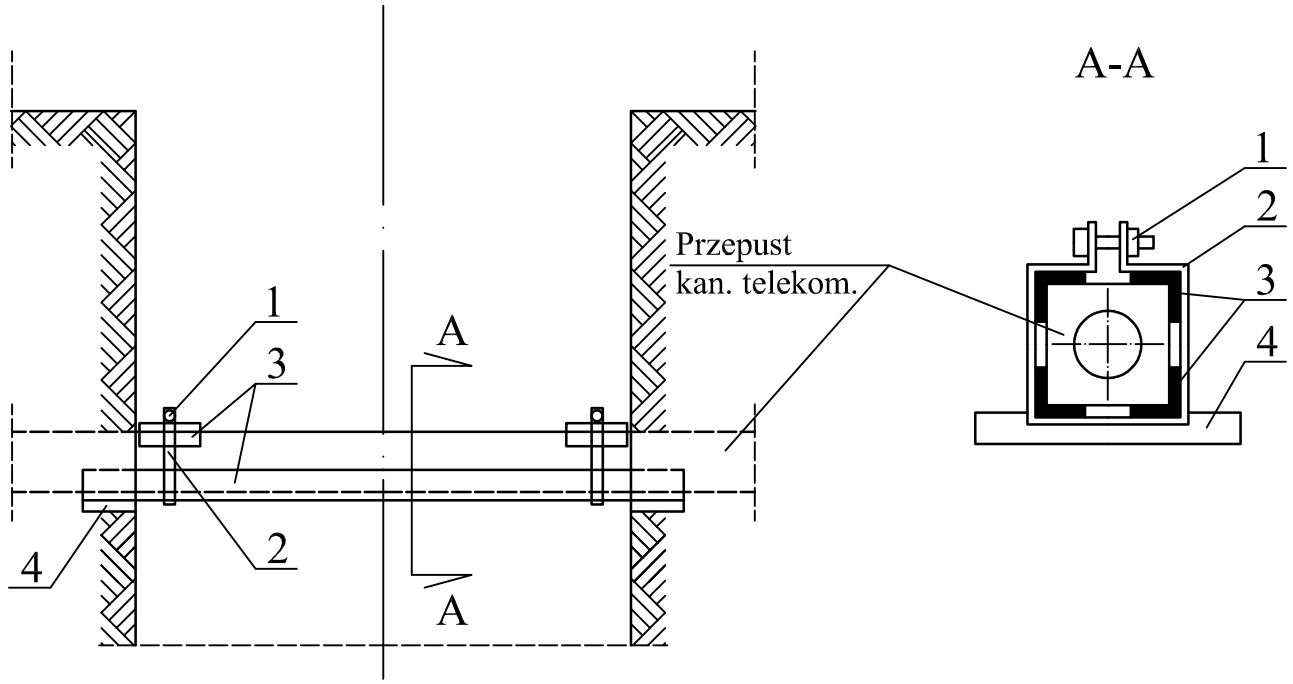

LEGENDA:	
1	Śruba M12x8 z nakrętką
2	Bednarka ▭ 30x4
3	Kątownik L 50x50x6
4	Płyta betonowa 350x350
5	Bal drewniany 200x50
6	Bal drewniany 150x50
7	Gwóźdź
8	Bal szalunkowy ks 3,25

Zabezpieczenie istniejących rurociągów kanalizacyjnych i wodociągowych

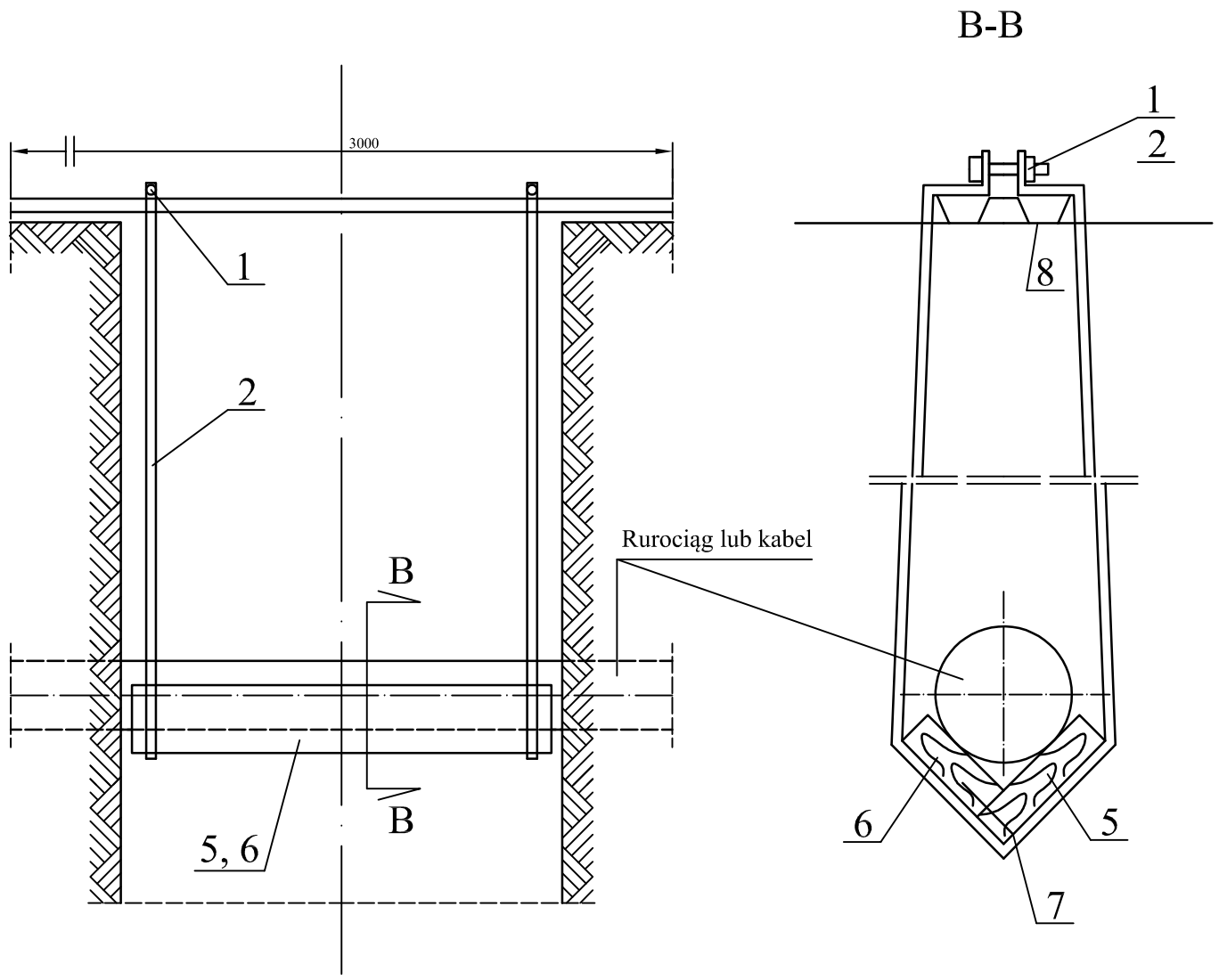

Uwagi:
- zabezpieczenie kabli telekomunikacyjnych pozostawić na stałe;
- wymiary podano w mm

ZABEZPIECZENIE ISTNIEJĄCYCH KABLI			
Biuro Projektowo-Usługowe ROLWOD ul. Okólna 59, 62-510 Konin			
Dokumentacja	PROJEKT BUDOWLANO-WYKONAWCZY - zabezpieczenie istniejących kabli telekomunikacyjnych i energetycznych oraz rurociągów kanali. i wodoc.		
Obiekt	Rozbudowa kanalizacji sanitarnej w miejscowości Olszówka gmina Przykona		
Inwestor	GMINA PRZYKONA ul. Szkolna 7, 62-731 Przykona		
Skala ----------	Egz. Nr	Zał. Nr	Data : Sierpień 2021
Projektant:	inż. K. Cybulski upr. bud. w spec. instal.- inż. sieć wod.- kan. UAN 73/8346/H/21/86		
Sprawdzający:	mgr inż. A. Maliński upr. bud. w spec. instal.- inż. sieć wod.- kan. WKP/0253/PWOS/05		

ZESTAWIENIE ROBÓT ZIEMNYCH I INSTALACYJNYCH DLA KANALIZACJI SANITARNEJ

Rozbudowa kanalizacji sanitarnej w miejscowości Olszówka gm. Przykona

RUROCIĄGI SANITARNE

Nazwa kolektora	Dł. Kolektora [m]		Ilośc wykopów						Wykop ręczny głęb. 1,5-3,0 m	Pow.ścianki stalowej głęb. do 3,0 m	Wykop mechan. w obudowie stalowej	Pow. obud. stal. przy wykopie mech.	Wywóz urobku z załadow. na odl. 2 km	Dowóz pospółki na wymianę gruntu na odl. 2 km	Dowóz pospółki z odl. 2km na podsypkę i obsypkę	Długość odcinka podtopionego	Remont nawierz.przy robotach na przykanalikach			Mecha-niczne zasyp. wykopów	Ręczne zasyp. wykopów głęb. 1,5 m - 3,0 m	Mechaniczne i ręczne zagęszcz. urobku	Rozplant. nadmiaru urobku	Kolizja z uzbrojeniem podziemnym				Zdjęcie i ponowne ułożenie warstwy urodzajnej humusu
	PVC - U SN 8 SDR 34 Ø 200 mm wykop	Przewiert rura osł. Ø 356 mm	Pod rurociąg		Pod studnie		Łącznie										nawierzchnia asfaltowa	kostka brukowa	stabilizacja nawierzchni drog pospolka gr.30 cm na pow.					Razem	w tym			
			wykop	umocnienie	wykop	umocnienie	wykop	umocnienie																	kabel elektr.	kabel telefon.	inne	
	[m]	[m]	[m3]	[m2]	[m3]	[m2]	[m3]	[m2]	[m3]	[m2]	[m3]	[m2]	[m3]	[m3]	[m3]	[m]	[m2]	[m2]	[m2]	[m3]	[m]	[m3]		[szt]	[szt]	[szt]	[szt]	[m2]
1	2	3	4	5	6	7	8	9	10	11	12	13	14	15	16	17	18	19	20	21	22	23	24	25	26	27	28	29
S - 1	84	-	250	500	20	40	270	540	30	60	240	480	215	200	15	70	-	-	250	227	28	255	215	2	-	1	1	-
Razem	84	0	250	500	20	40	270	540	30	60	240	480	215	200	15	70	0	0	250	227	28	255	215	2	0	1	1	0
Łącznie	84																											

ZESTAWIENIE
DANYCH UZUPEŁNIAJĄCYCH
DO KOLEKTORÓW

OBIEKT: Rozbudowa kanalizacji sanitarnej w miejscowości Olszówka gm. Przykona

I. RUROCIĄGI SANITARNE

Odwodnienie wykopów igłofiltrami wg dokumentacji geologicznej, głębokość zalegania wody gruntowej wynosi średnio 2,50 m na trasie projektowanych kolektorów.
Ilość nawodnionego gruntu określono /analizując poszczególne kolektory/, jak poniżej:

Kolektor	Ilość gruntu nawodnionego
S – 1	50 m^3

Pompowanie wody 4,5 x 48 godz. x 0,50 = 108 rg

Kategorie gruntu :

II – 60%
III – 40%

Opracował :

ZESTAWIENIE ROBÓT ZIEMNYCH I INSTALACYJNYCH DLA KANALIZACJI SANITARNEJ

Rozbudowa kanalizacji sanitarnej w miejscowości Olszówka gm. Przykona

PRZYKANALIKI SANITARNE

Nazwa kolektora	Dł. przyłącza sanitarnego PVC - U SN 8 SDR 34 Ø 160 mm [m]	Wykop ręczny głęb. do 3,0 m [m3]	Pow. obiudowy ścianką stalową [m2]	Wykop mechan. w obudowie stalowej [m3]	Pow. obud. stal. przy wykopie mech. [m2]	Średnia głębokość wykopu [m]	Ilość studzienek przykanal. o śr. 425 mm [szt]	Średnia głębokość studni przykanal. o śr. 425 mm [m]	Ilość odcinków bocznych [szt]	Wywóz urobku z załadow. na odl. 2 km [m3]	Dowóz pospółki z załadow. na odl. 2 km na wym. gruntu [m3]	Dowóz pospółki z odl. 2 km na podsypkę i obypkę [m3]	Naprawa nawierzchni drogowej po robotach na kanałach bocznych Stabilizacja nawierzchni dróg po robotach ziemnych pospółka gr. Śr. 30 cm [m2]	Mecha--niczne zasyp. wykopów [m3]	Ręczne zasypanie wykopów głęb. do 3,0 m [m]	Mechaniczne i ręczne zagęszcz. urobku [m3]	Rozplant. nadmiaru urobku	Kolizja z uzbrojeniem podziemnym Razem [szt]	w tym kabel elektr.	kabel telefon.	inne	Zdjęcie i ułożenie warstwy urodzajnej humusu [m2]
1	***2***	***3***	***4***	***5***	***6***	***7***	***8***	***9***	***10***	***11***	***12***	***13***	***14***	***15***	***16***	***17***	***18***	***19***	***20***	***21***	***22***	***23***
S-1	3,5	9	18	-	-	2,18	2	2,16	2	7	6	1	11	-	8	8	7	0	-	-	-	11
Razem	**3,5**	**9**	**18**	**0**	**0**	**2,18**	**2**	**2,16**	**2**	**7**	**6**	**1**	**11**	**0**	**8**	**8**	**7**	**0**	**0**	**0**	**0**	**11**

ZESTAWIENIE STUDNI ROZGAŁĘŹNYCH

Rozbudowa kanalizacji sanitarnej w miejscowości Olszówka gm. Przykona

L.p.	Nr studni	Rzędna terenu N1 [m]	Rzędna wylotu kolektora N 2 [m]	Rzędna wlotu kolektora N 3 [m]	Rzędna wlotu N 4 [m]	Rzędna wlotu N 5 [m]	średnica wylotu Dz 1 [mm]	Średnica wlotów Dz 2 [mm]	Dz 3 [mm]	Dz 4 [mm]	Całkowita głębokość studni [m]	Studnia z betonu C 35/45 średnica [mm]
1	*2*	*3*	*4*	*5*	*6*	*7*	*8*	*9*	*10*	*11*	*12*	*13*
1.	S istn.	112,41	109,31	109,31	-	-	200	200	200	-	-	1000
2.	S-1	112,30	109,59	109,59	110,19	-	200	200	160	-	2,71	1000
3.	S-2	112,31	109,74	109,74	110,24	-	200	200	160	-	2,57	1000

Studnie betonowe szczelne z betonu C 35/45 o średnicy fi 1000 mm 2 kpl
Średnia głębokość studni 2,65 m

Z E S T A W I E N I E P R Z Y K A N A L I K Ó W

Rozbudowa kanalizacji sanitarnej w miejscowości Olszówka gm. Przykona

Lp	Nazwa rurociągu kanalizacyjnego	Studnia		Adres	działka/posesja		Przykanaliki						Głębokość [m]	Średnia głębokość [m]	Kubatura wykopu [m 3]	Średnica studzienki na kanale bocznym [mm]	Przewierty
							Długość w mb		I ‰	Studzienka na kanale bocznym							
		Nr studni	Rzędna studni	Miejscowość, ulica	Działka Nr	Nazwisko właściciela	fi 160	fi 200		Nr	Rzędna studni	Rzędna terenu					Przepomp. Przydom.
1	*2*	*3*	*4*	*5*	*6*	*7*	*8*	*9*	*10*	*11*	*12*	*112,3*	*14*	*15*	*16*	*17*	*18*
1	**S-1**	S1	109,59	Olszówka	Dz	Działka Budowlana	2	-	20	SP-1	110,23	112,30	2,17	2,19	5	425	-
					150/2					1	110,19	112,30	2,21				
2	**S-1**	S2	109,74	Olszówka	Dz	Działka Budowlana	1,5	-	20	SP-2	110,27	112,31	2,14	2,16	4	425	-
					150/3					2	110,24	112,31	2,17				

CZĘŚĆ OPISOWA

informacji dotyczącej bezpieczeństwa i ochrony zdrowia

do projektu budowlano-wykonawczego rozbudowy kanalizacji sanitarnej w miejscowości Olszówka gmina Przykona

Zgodnie z rozporządzeniem Ministra Infrastruktury z dnia 23.06.2003 r. część opisowa zawiera:

1. Zakres robót:

- Kolektory sanitarne **PCV-U SN 8** ∅ 200 mm SDR 34 kl. S lite - **84 m.**
- Kanały boczne **PCV-U SN 8** ∅ 160 mm SDR 34 kl. S lite – **2 szt./3,5 m.**

Przewiduje się kolejność realizacji:

I - etap - kanalizacja sanitarna grawitacyjna,

II - etap - kanały boczne,

III - etap - roboty naprawcze nawierzchni dróg.

2. Wykaz istniejących obiektów budowlanych:

Na terenie objętym inwestycją istnieją urządzenia podziemne takie jak:

- kable telefoniczne,
- kanalizacja sanitarna,
- wodociąg.

Obiekty nadziemne istniejące:

- drogi gminne.

3. Elementy zagospodarowania terenu, które mogą stwarzać zagrożenie bezpieczeństwa i zdrowia ludności:

Takimi elementami są wykopy ziemne liniowe przekraczające głęb. **3,00 m.**

- montaż rurociągów i studni kanalizacyjnych z betonu C 35/45,
- wcinka w istniejący kolektor sanitarny,

4. Przewidywane zagrożenia występujące podczas realizacji robót budowlanych.

Wysoki stopień zagrożenia:

- roboty wzdłuż dróg powodujące ograniczenie ruchu,
- roboty ziemne i instalacyjne w ciągu dróg gminnych,
- dokonanie ręcznego odkrycia i przejścia pod urządzeniami podziemnymi wym. w pkt. 2 po uprzednim ich wskazaniu przez właścicieli tych urządzeń.

5. Sposób prowadzenia instruktażu pracowników.

- przed przystąpieniem do wykonania w/w robót określonych wysokim zagrożeniem należy zapoznać pracowników:
- z technologią ich wykonawstwa,
- przestrzegania zabezpieczeń, urządzeń,
- zapoznanie z dokumentacją budowlaną ze wskazaniem szczegółowym urządzeń podziemnych m. in.: kable telefoniczne, wodociąg, kanalizacja sanitarna,
- organizacja ruchu na czas budowy, kursy BHP, udzielania pierwszej pomocy w przypadku wystąpienia wypadku

6. Środki techniczne i organizacyjne zapobiegające niebezpieczeństwom wynikającym z wykonywania robót budowlanych w strefie szczególnego zagrożenia zdrowia.

- zorganizowanie placu budowy wyposażonego w środki BHP, p.poż. i podręczne medykamenty,
- zapewnienie sprawnej komunikacji pomimo częściowego lub całkowitego ograniczenia ruchu w ciągu dróg, na których przewiduje się roboty.

Zaleca się, aby Kierownik budowy opracował plan „bioz" przed przystąpieniem do robót zgodnie z rozporządzeniem Nr 1126 z 23.06.2003r. Ministra Infrastruktury § 3 - 7.

O p r a c o w a ł

Konin, sierpień 2021 r.

Jestem swiadomy odpowiedzialnosci karnej za złozenie fałszywych oswiadczen. Oswiadczam, ze operat techniczny zawierajacy rezultaty prac geodezyjnych w wyniku ktorych powstał niniejszy dokument uzyskał pozytywny wynik weryfikacji	
Identyfikator zgłoszenia prac geodezyjnych	GEOŚ.6640.1462.2021
Organ służby geodezyjnej, który otrzymał zgłoszenie	Starosta Turecki
Wykonawca prac geodezyjnych	BIURO USŁUG GEODEZYJNYCH GEO-KOM-PAP Krystian Krawczyk 62-700 Turek, ul. Legionow Polskich 1/3 NIP 668-166-52-63 REGON 311599921 tel. 063 278 53 44, kom. 509 324 733
Nr oraz data sporządzenia dokumentu zawierającego wynik pozytywnej weryfikacji	Nr. 1 dn. 28.06.2021
Imię i nazwisko oraz nr uprawnień zawodowych kierownika prac	mgr inż. Krystian Krawczyk GEODETA UPRAWNIONY nr upr. 22730 Kowale Pańskie 38, 62-704 Kawęczyn tel. 509 324 733

MAPA DO CELÓW PROJEKTOWYCH

Identyfikator zgłoszenia prac geodezyjnych		GEOŚ.6640.1462.2021
Miejscowość:		OLSZÓWKA
Jednostka ewidencyjna:	Identyfikator:	302706_2
	Nazwa:	PRZYKONA
Obręb ewidencyjny:	Identyfikator:	0015
	Nazwa:	OLSZÓWKA
Skala mapy:		1:500
Nazwa układu współrzędnych:	prostokątnych płaskich:	Układ 2000 Strefa 6
	wysokości:	Kronsztadt 86
Oznaczenie granic obszaru, który był przedmiotem aktualizacji		▬ ▬ ▬ ▬
Służebności gruntowe mające wpływ na zagospodaro-wanie gruntów zlokalizowanych w granicach projektowanej inwestycji		Mapa do celów projektowych została wykonana bez ustalenia obciążeń służebnościami gruntowymi ujawnionymi w księdze wieczystej
Kontur użytku gruntowego, który nie jest ujawniony w bazie danych ewidencji gruntów i budynków		
Arkusz mapy		6.168.26.26.3.2
Data opracowania		22.06.2021r.

BIURO USŁUG GEODEZYJNYCH GEO-KOM-PAP
.....
Nazwa/imię i nazwisko wykonawcy oraz data i podpis osoby reprezentującej wykonawcę

mgr inż. Krystian Krawczyk GEODETA UPRAWNIONY nr upr. 22730
.....
Imię i nazwisko, nr uprawnień oraz data i podpis geodety uprawnionego który opracował mapę
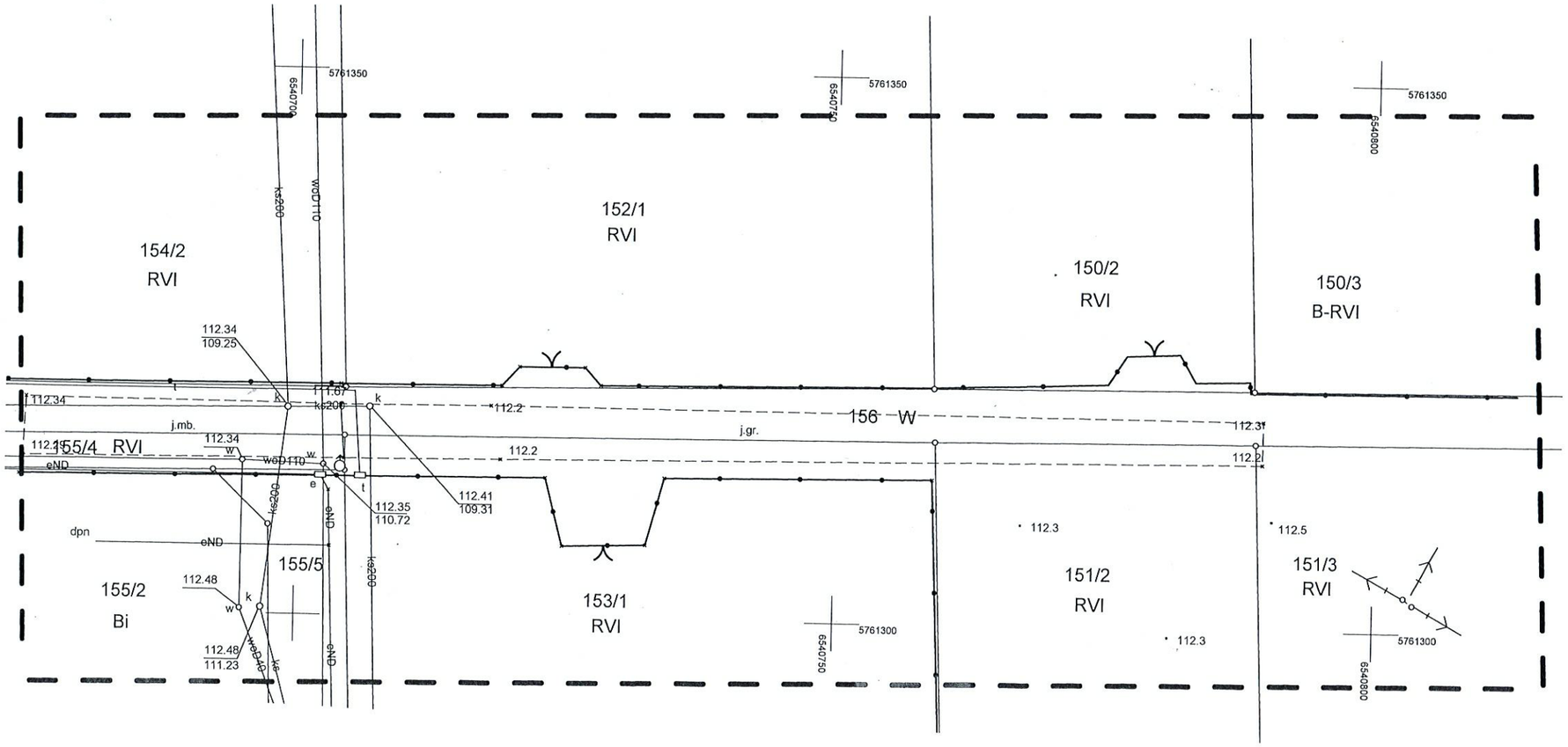
UWAGA: Za brak na mapie urządzeń podziemnych nie poddanych inwentaryzacji wykonawca tej mapy nie odpowiada.