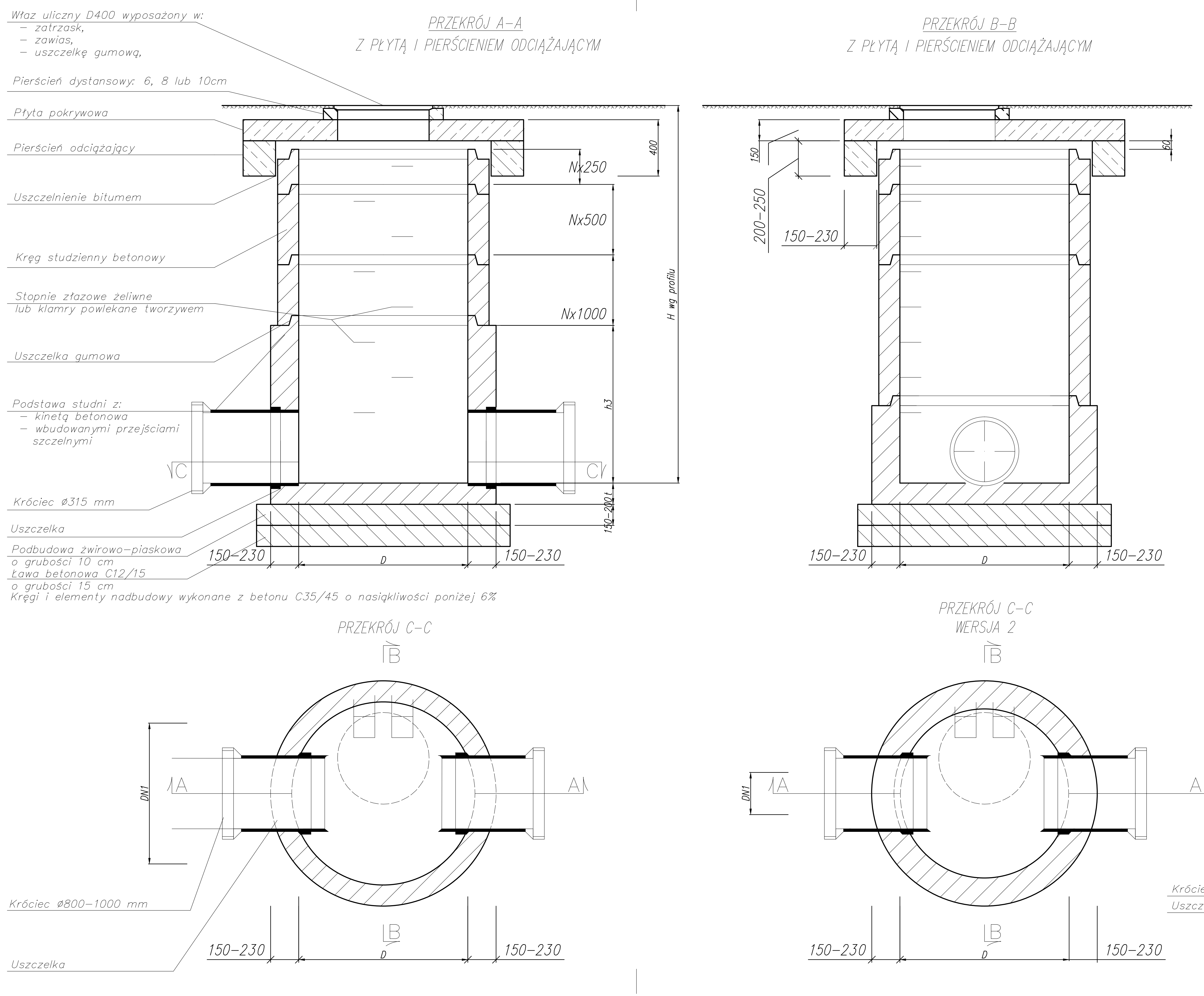

TABLICA WYMIARÓW

Średnica studni [mm]	Średnica zew. [mm]	Dn max [mm]	Grubość dna [mm]
D	D	DN1	h
1000	1240	315-600	150
2000	2300	400-1550	150

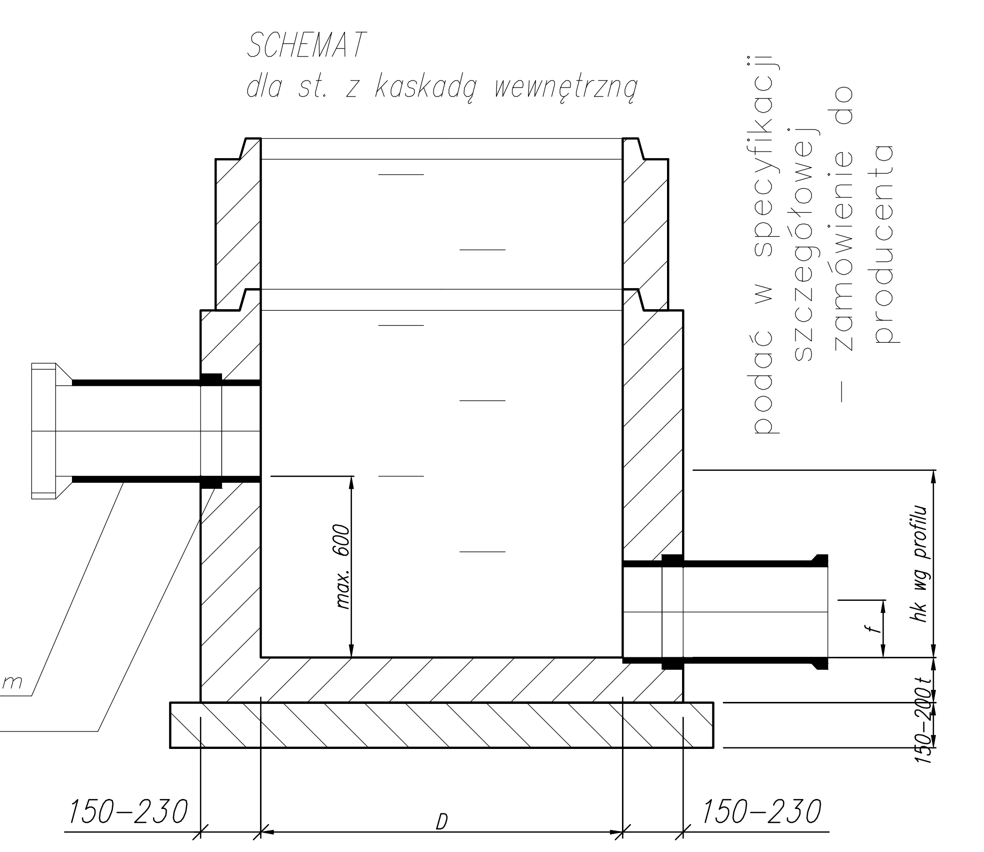

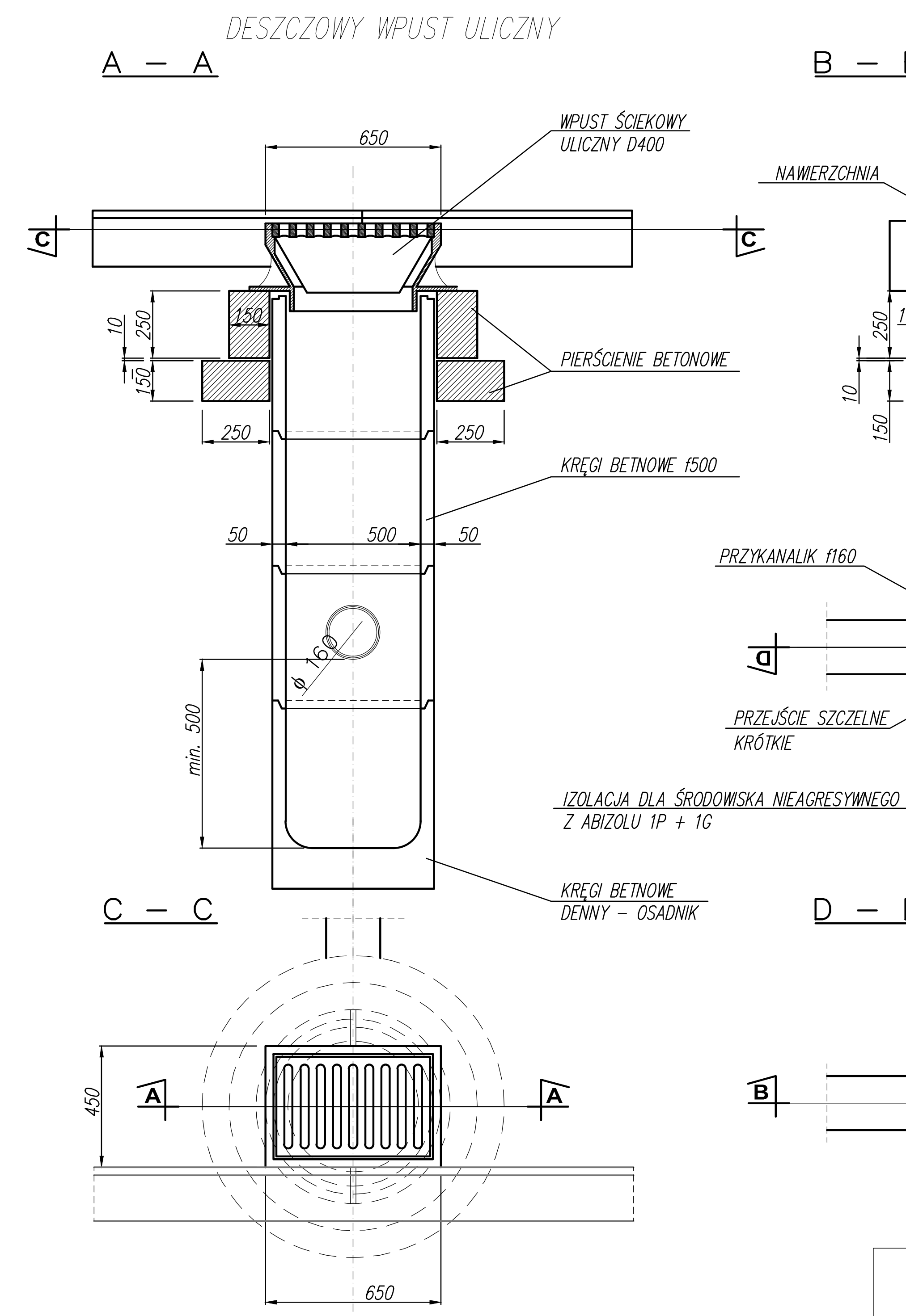

Kręgi i elementy nadbudowy wykonane z betonu C45/55 o nasiąkliwości poniżej 5%, mrozoodporności F150 i wodoszczelność W-8

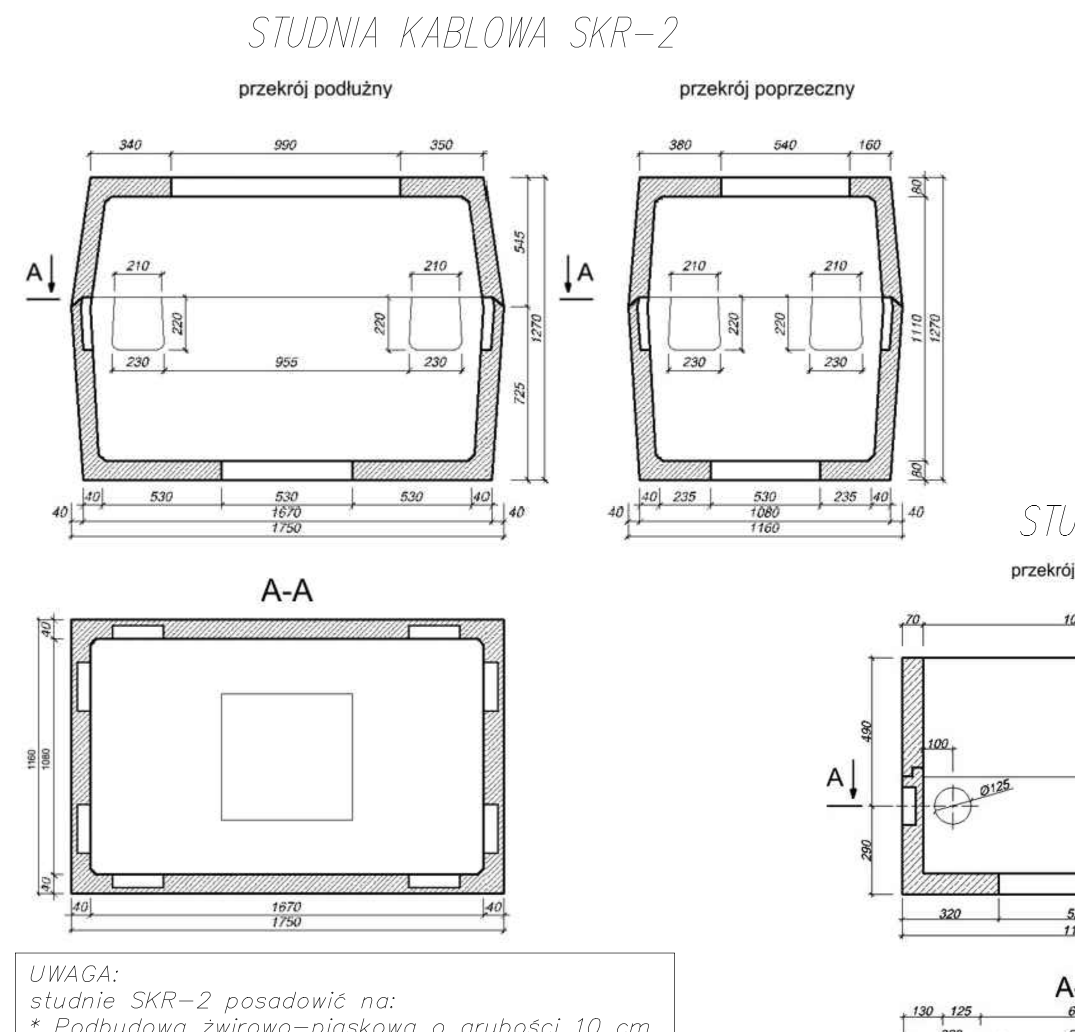

UWAGA:
studnie SKR-2 posadowić na:
* Podbudowa żwirowo-piaskowa o grubości 10 cm
* Ława betonowa C12/15 o grubości 15 cm

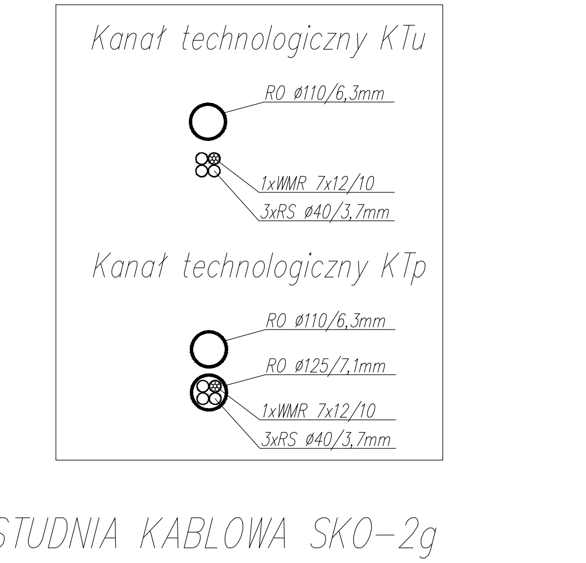

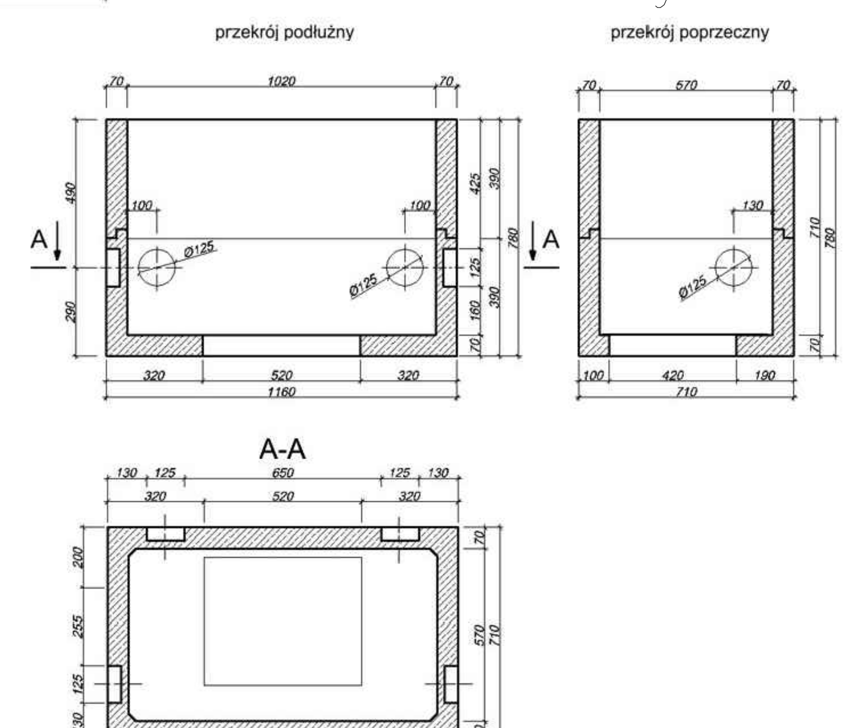

UWAGI:

- Komorę roboczą h=2,20 m, licząc od spocznika, stosować w studniach Ø1500 przy głębokościach powyżej 4,0 m

- Średnica studni Ø1200, głebokość posadowienia od 2,0 do 4,0 m

- Komora musi spełniać wymogi normy szczelności wg PN-92/B-10735 pkt. 6.11-6.12

- Pierścień odciążający zastosować w zależności od zalecań UM

- Podsypka i zasyp zgodnie z uwagami na przekroju poprzecznym wykopu

- Realizacja prefabrykatów dla studni na załomach winna nastąpić po wykonaniu tyczenia geodezyjnego w terenie, które pozwoli na ostateczną weryfikację kątów.

Inwestor: GMINA CHRZANÓW 32-500 Chrzanów, Al. Henryka 20		Jednostka projektowa: A4 I PROJEKT PRACOWNIA PROJEKTOWA 32-540 Trzebinia, oś. Widokowe 13/11	
Nazwa obiektu budowlanego: BUDOWA DROGI GMINNEJ KL.D W CHRZANOWIE W KM 0+000,00 DO KM 0+396,52 OD SKRZYŻOWANIA Z DROGĄ WOJEWÓDZKĄ DW933 WRAZ Z BUDOWĄ ODWODNIENIA ORAZ BUDOWĄ, PRZEBUDOWĄ INFRASTRUKTURY TECHNICZNEJ.			
Adres obiektu budowlanego:	Miejscowość: Chrzanów	Powiat: chrzanowski	Województwo: małopolskie
Branża:	DROGOWA	Stadium:	PT
Funkcja:	Imię i nazwisko:	Nr uprawnień i specjalizacja:	Podpis:
projektant:	mgr inż. Dominik KĄCKI	upr. nr MAP/0286/POOD/13 specjalność: drogi	
sprawdził:	mgr inż. Artur MOTAK	upr. nr MAP/00294/POOD/14 specjalność: drogi	
opracował:	mgr inż. Mariusz LIBURA		
Nazwa rysunku:	PRZEKROJE TYPOWE	Nr rys: D-3.2	Skala: 1: 50

Kopiowanie w całości lub części i udostępnienie osobom trzecim bez naszej zgody jest prawnie zabronione

Chrzanów, luty - 2024r.

LICENCJA: AUTOCAD LT 2009 NO: 349 - 31020387