ROZDZIELNICA GŁÓWNA BUDYNKU (RG)

Numer obwodu	Opis	Moc P_i / P_obl [kW]
FV1	ochronnik przepięciowy	-
P1	lampka kontrolna	-
P2	przekaźnik kontroli zasilania	-
P3	analizator parametrów sieci	-
BK1	bateria kondensatorów do kompensacji mocy biernej	(patrz uwaga nr 1)
RG/TP0.1	tablica rozdzielcza elektryczna - piętrowa	18,3
RG/TP0.2	tablica rozdzielcza elektryczna - piętrowa	17,0
RG/TP1.1	tablica rozdzielcza elektryczna - piętrowa	24,9
RG/TP2.1	tablica rozdzielcza elektryczna - piętrowa	1,8
RG/TP2.2	tablica rozdzielcza elektryczna - piętrowa	5,5
RG/TS	tablica rozdzielcza elektryczna - serwerownia	100,1
RGW	skrzynka zasil. sterownicza - winda osobowa	6,5
RG/LS	ładowarka samochodowa dwustanowiskowa 2x11kW	22,0
RG/BR	brama wjazdowa	0,5
-	dobezpieczenie	-
RG/O1	oświetlenie podstawowe + AW	0,2
RG/...	rezerwa	-
RG/...	rezerwa	-
RG/G1	gniazda ogólnego przeznaczenia	1,5
RG/...	rezerwa	-
RG/...	rezerwa	-
RG/GE1	grzejnik elektryczny	0,4
RG/GE2	grzejnik elektryczny	0,4
RG/GE3	grzejnik elektryczny	0,4
RG/GE4	grzejnik elektryczny	0,4
RG/ZM	zmiękczacz wody	0,1
RG/ST	sterownik układu CWU	0,1
RG/...	rezerwa	-
RG/GPC	gruntowa pompa ciepła	12,7
RG/SZP	szafa zasilająco - sterownicza pompowni wód deszczowych	5,0
RG/PO1	pompa obiegowa	0,6
RG/PO2	pompa obiegowa	0,6
RG/PO3	pompa obiegowa	0,1
RG/PO4	pompa obiegowa	0,2
RG/PO5	pompa obiegowa	0,1
RG/PO6	pompa obiegowa	0,2
RG/WP01	wypust dachowy podgrzewany elektrycznie samoregulujący	0,1
RG/WP02	wypust dachowy podgrzewany elektrycznie samoregulujący	0,1
RG/ZP	zawór pierwszeństwa	0,1
RG/K1	klimakonwektory - 1 szt.	0,1
RG/OZ1	oświetlenie podstawowe - elewacja	0,1
RG/OZ2	oświetlenie podstawowe - zadaszenie	0,1
RG/OZ3	oświetlenie zewnętrzne - teren zewnętrzny	0,4
RG/ZB1	zasilacz buforowy dla klap oddymiających	0,1
-	sterowanie oświetleniem za pomocą BMS	-
-	sterowanie za pomocą zewnętrznego sygnału z systemu SSP - wyłączenie PPOŻ	-
RG/FA.1	falownik instalacji fotowoltaicznej	-
RG/FA.2	falownik instalacji fotowoltaicznej	-

przekrój kabla zasilającego zweryfikować na etapie wykonawstwa z dostawcą bramy

OCHRONA OD PORAŻEŃ:
SAMOCZYNNE WYŁĄCZENIE NAPIĘCIA W UKŁADZIE TN-S

Ochrona podstawowa:
- izolacja podstawowa części czynnych
- stosowanie obudów i osłon o stopniu ochrony co najmniej IP2X

Ochrona przy uszkodzeniu:
- samoczynne wyłączenie zasilania
- izolacja podwójna lub wzmocniona
- urządzenia II klasy ochronności

Ochrona uzupełniająca:
- urządzenia ochronne różnicowoprądowe nieprzekraczające I=30 mA
- dodatkowe połączenia wyrównawcze ochronne

BILANS MOCY
Σ Pi = 303,9 kW
kz = 0,654
Ps = 177,1 kW
Ib = 285,7 A

Na schemacie, obok symboli, podano podstawowe parametry aparatury zabezpieczającej

UWAGI:
- Poszczególne fazy zasilania należy równomiernie obciążyć odbiorami
- *** Typ zabezpieczenia ochronnika przepięciowego należy dobrać zgodnie z zaleceniami producenta ochronnika
- Zapewnić rezerwę miejsca w obudowie na poziomie 30%
- Kable typu NZXH-J projektuje się w klasie reakcji na ogień B2ca

UWAGA NR 1:
- Decyzja o realizacji kompensacji mocy biernej oraz dobór mocy baterii wykonać w oparciu o rzeczywiste pomiary poboru energii biernej w pełni uruchomionej i funkcjonującej instalacji budynku.

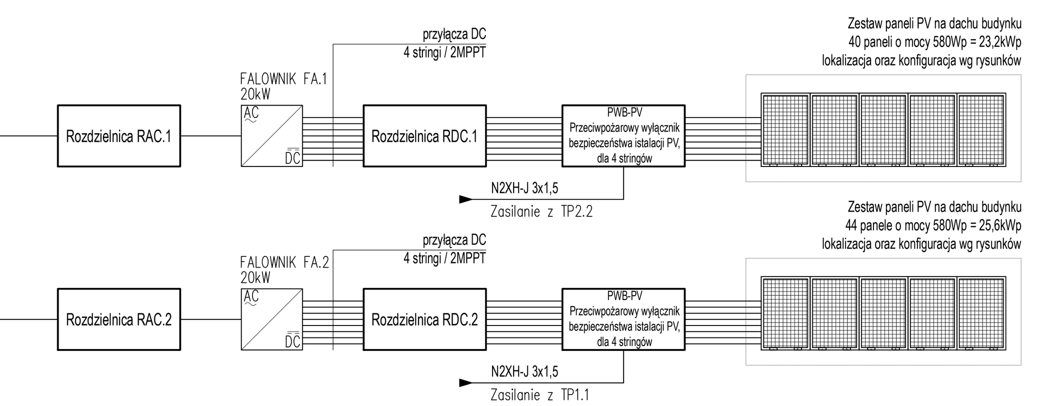

ELEWACJA DRZWI

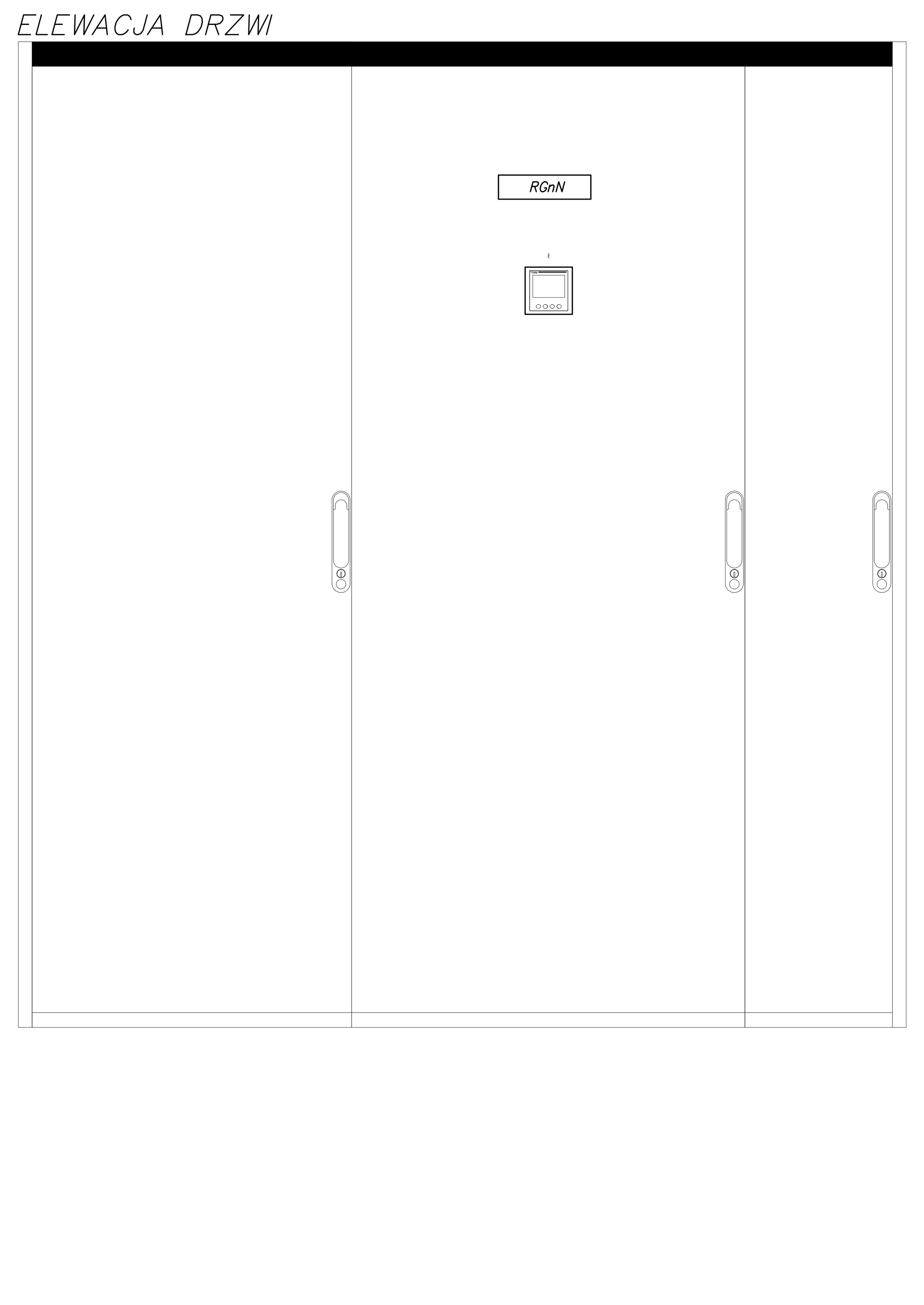

MONTAŻ WEWNĘTRZNY

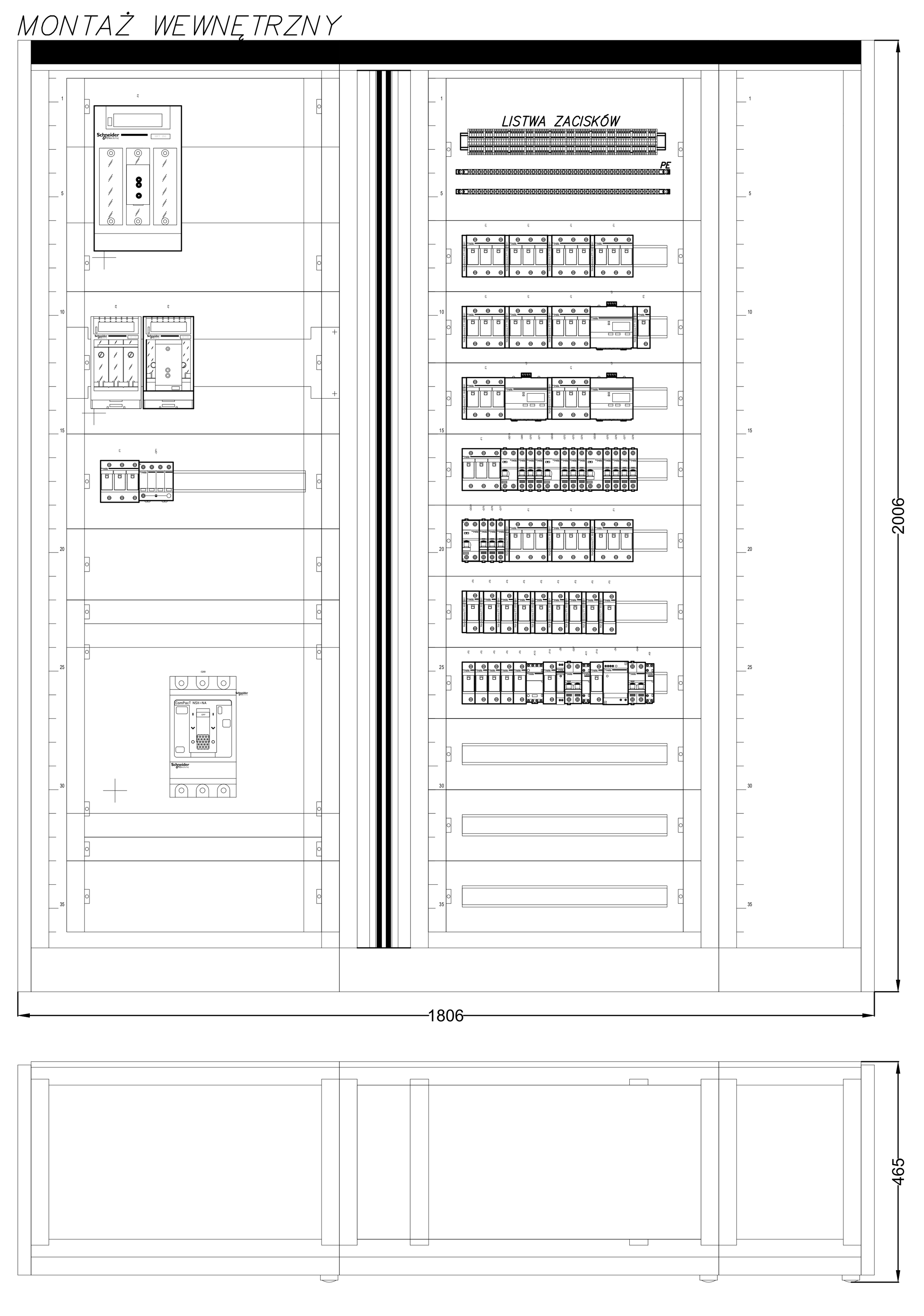

Rozdzielnica: RGnN	
Typ obudowy:	Wolnostojąca
Klasa izolacji:	I klasa izolacji
Stopień ochrony IP:	55
Stopień ochrony IK:	10
Układ sieci:	TN-S
Napięcie znamionowe:	230/400V
Prąd znamionowy:	400 A
Prąd Icw:	15 kA
Zasilanie:	góra/dół
Odpływy:	góra/dół
Forma wygrodzeń:	--

Rozdzielnica wykonana zgodnie z normą IEC 61439-1&2.

UWAGI:
1. Projekt realizuje konkretny ciąg technologiczny, więc dopuszcza się stosowanie urządzeń "równoważnych" co do ich cech i parametrów, a wszystkie nazwy firmowe urządzeń i wyrobów użyte w dokumentacji projektowej powinny być traktowane jako definicje standardu, a nie jako konkretne nazwy firmowe tych urządzeń i wyrobów zastosowanych w dokumentacji.

sscarchitekci

Wszelkie prawa zastrzeżone, łącznie z prawem reprodukcji lub udostępniania osobom trzecim tego rysunku lub jego części bez zgody biura projektowego SSCARCHITEKCI sp. z o.o. (Dz. U. 24/1994, poz. 83, art. 115-118).

nazwa inwestycji :
BUDOWA BUDYNKU BIUROWEGO ZAKŁADU INFORMATYKI LASÓW PAŃSTWOWYCH WRAZ Z INSTALACJAMI WEWNĘTRZNYMI I ZEWNĘTRZNYMI W SĘKOCINIE STARYM

lokalizacja inwestycji :
jedn. ew. 142106_2 RASZYN
obręb ew.: 0018 SĘKOCIN STARY, ul. Leśników, Sękocin Stary
działka ew.: 358/7, 358/8, 358/15, 358/16, 358/17, 358/18, 358/19, 358/24

branża: **elektryczna**

jednostka projektowa :
SSCARCHITEKCI sp. z o. o.
31-519 Kraków, ul. Ks. I. J. Skorupki 11/4
biuro@sscarchitekci.pl

główny projektant :
mgr inż. Piotr Piwowoński
uprawnienia budowlane nr MAP/0109/PWOE/04 do projektowania bez ograniczeń w specjalności instalacyjnej w zakresie sieci, instalacji i urządzeń elektrycznych i elektroenergetycznych

sprawdzający :
mgr inż. Artur Goryczko
uprawnienia budowlane nr MAP/0271/PBE/21 do projektowania bez ograniczeń w specjalności instalacyjnej w zakresie sieci, instalacji i urządzeń elektrycznych i elektroenergetycznych

faza projektu : PROJEKT WYKONAWCZY

data opracowania : maj 2024

nazwa rysunku : **Schemat ideowy Tablicy Rozdzielczej RG**

skala rysunku : ---

numer rysunku : **E-16**