P.P = 415.00 mn.p.m.

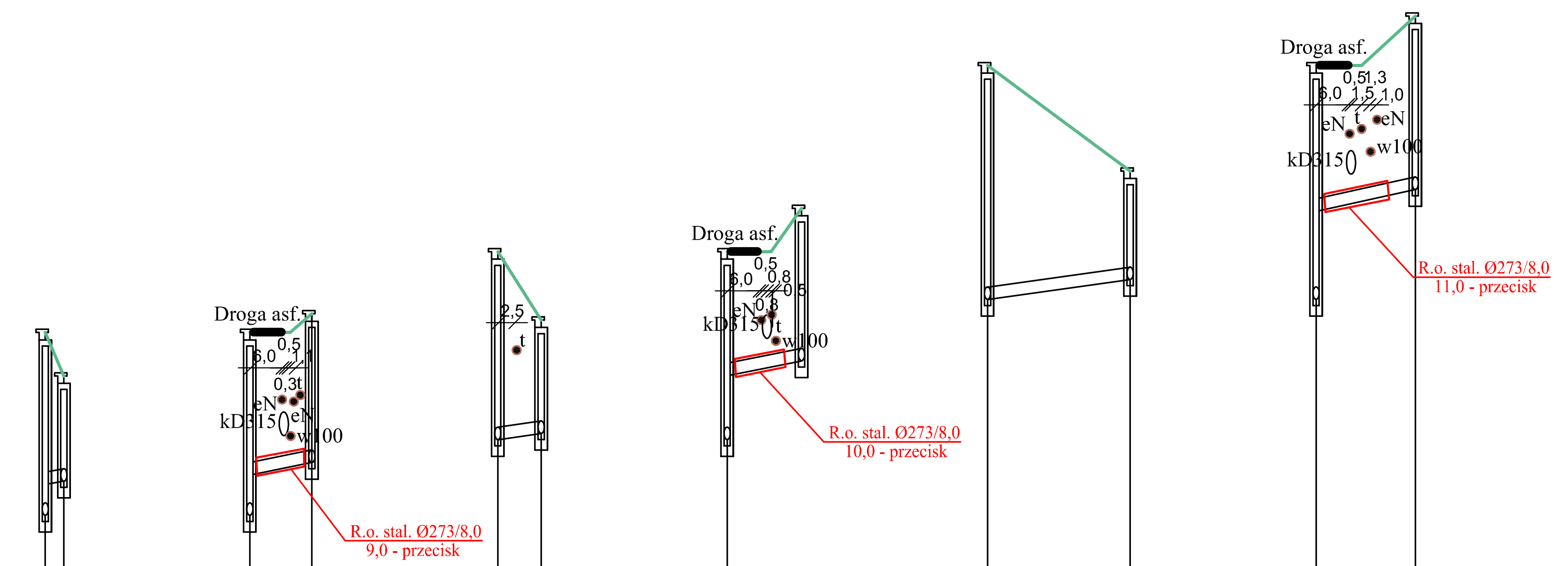

	S_{13}	S_R
Opis	Projektowana studnia rewizyjna betonowa Ø1000	Projektowana studnia rozprężna z PE Ø 600; Przyłącze do działki nr ewid. 4000/5
Rzędna terenu ist. [mn.p.m.]	427,90	427,20
Rzędna dna kanału [mn.p.m.]	425,45 / 424,95	425,50
Zagłębienie [m]	2,45 / 2,95	1,70
Długość i spadek [m,%]	3,0 / 2,0	
Odległość [m]	00,00	03,00
Materiał [mm]	PVC Ø 160/4,7	
Spadek [%]	i=2,0 %	

	S_{13}	$S_{13.1}$
Opis	Projektowana studnia rewizyjna betonowa Ø1000	Projektowana studnia inspekcyjna z PE Ø 425; Przyłącze do działki nr ewid. 4000/3
Rzędna terenu ist. [mn.p.m.]	427,90	428,20
Rzędna dna kanału [mn.p.m.]	424,95	425,80
Zagłębienie [m]	2,95	2,40
Długość i spadek [m,%]	10,0 / 2,0	
Odległość [m]	00,00	10,00
Materiał [mm]	PVC Ø 160/4,7	
Spadek [%]	i=2,0 %	

	S_{14}	$S_{14.1}$
Opis	Projektowana studnia rewizyjna betonowa Ø1000	Projektowana studnia inspekcyjna z PE Ø 425; Przyłącze do działki nr ewid. 4013/10
Rzędna terenu ist. [mn.p.m.]	429,20	428,10
Rzędna dna kanału [mn.p.m.]	426,17	426,27
Zagłębienie [m]	3,03	1,83
Długość i spadek [m,%]	7,0 / 1,5	
Odległość [m]	00,00	07,00
Materiał [mm]	PVC Ø 160/4,7	
Spadek [%]	i=1,5 %	

	S_{14}	$S_{14.2}$
Opis	Projektowana studnia rewizyjna betonowa Ø1000	Projektowana studnia inspekcyjna z PE Ø 425; Przyłącze do działki nr ewid. 4013/5
Rzędna terenu ist. [mn.p.m.]	429,20	429,90
Rzędna dna kanału [mn.p.m.]	426,17	427,44
Zagłębienie [m]	3,03	2,46
Długość i spadek [m,%]	12,0 / 2,0	
Odległość [m]	00,00	12,00
Materiał [mm]	PVC Ø 160/4,7	
Spadek [%]	i=2,0 %	

	S_{16}	$S_{16.1}$
Opis	Projektowana studnia rewizyjna betonowa Ø1000	Projektowana studnia inspekcyjna z PE Ø 425; Przyłącze do działki nr ewid. 4089/13
Rzędna terenu ist. [mn.p.m.]	432,20	430,50
Rzędna dna kanału [mn.p.m.]	428,43	428,75
Zagłębienie [m]	3,77	1,75
Długość i spadek [m,%]	23,0 / 1,5	
Odległość [m]	00,00	23,00
Materiał [mm]	PVC Ø 160/4,7	
Spadek [%]	i=1,5 %	

	S_{16}	$S_{16.2}$
Opis	Projektowana studnia rewizyjna betonowa Ø1000	Projektowana studnia inspekcyjna z PE Ø 425; Przyłącze do działki nr ewid. 4089/16
Rzędna terenu ist. [mn.p.m.]	432,20	433,00
Rzędna dna kanału [mn.p.m.]	428,43	430,20
Zagłębienie [m]	3,77	2,80
Długość i spadek [m,%]	16,0 / 2,0	
Odległość [m]	00,00	16,00
Materiał [mm]	PVC Ø 160/4,7	
Spadek [%]	i=2,0 %	

"ADIR" Sp. z o.o. Kielce

Projekt Budowlany
Data: 12.2020

Inwestycja: Budowa odcinka sieci kanalizacji sanitarnej w ulicy Karola Wojtyły w Krościenku nad Dunajcem
Adres obiektu: Krościenko, gmina Krościenko nad Dunajcem.
Przedmiot rys.: Profil podłużny projektowanych przyłączy kanalizacji sanitarnej .

Rys. 3
Skala 1:100/1000

Projektował: mgr inż. Jarosław Markiton Upr AG.II.4/ZO/7131-2/377/01 do projektowania w specjalnosci instalacyjne w zakresie sieci, instalacji i urządzeń wodociągowych i kanalizacyjnych
Sprawdził: mgr inż. Izabela Stachurska Upr Nr KL-129/2002 do projektowania w specjalności instalacyjnej w zakresie sieci, instalacji i urządzeń wodociągowych i kanalizacyjnych
Opracował: mgr inż.Krzysztof Bielecki