USŁUGI PROJEKTOWE Piotr Jagielski 86-010 Koronowo ul. Paderewskiego 15 tel./fax: 52 38 22 552 www.pjprojekt.pl	**PROJEKT BUDOWLANY**

Temat:	**TEREN REKREACYJNY ZE STREFĄ FITNESS** **kat. obiektu budowlanego - VIII**
Adres:	**Glinki** **dz. nr 30/3 i 30/4** **obręb Glinki** **jednostka ewidencyjna Koronowo**
Inwestor:	**Gmina Koronowo** **Plac Zwycięstwa 1** **86-010 Koronowo**

Opracował	mgr inż. Piotr Jagielski upr. bud. KUP/0033/PWOK/10 w specjalności konstrukcyjno – budowlanej		

Koronowo, dn. 25 listopada 2019 r.

SPIS ZAWARTOŚCI TECZKI

1. Strona tytułowa

2. Spis zawartości teczki

3. Oświadczenie

4. Opis

5. Część rysunkowa
   - Rys. 1. Projekt zagospodarowania terenu
   - Rys.A1. Boisko do siatkówki
   - Rys.A2. Piłkochwyty
   - Rys.A3. Warstwy nawierzchni boiska
   - Rys.A4. Utwardzone miejsce do organizowania ognisk z ławkami
   - Rys.A5. Stół betonowy z ławkami
   - Rys.A6. Stół do tenisa stołowego
   - Rys.A7. Zjazd linowy
   - Rys.A8. Urządzenia strefy fitness
   - Rys.A9. Urządzenie street workout

6. Informacja dot. bezpieczeństwa i ochrony zdrowia

7. Zaświadczenia i uprawnienia

OŚWIADCZENIE

Zgodnie z art. 20 ust. 4 ustawy z dnia 7 lipca 1994 r. Prawo budowlane oświadczam, że projekt budowlany terenu rekreacyjnego ze strefą fitness na dz. nr 30/3 i 30/4 w m. Glinki, obręb Glinki, gm. Koronowo, został opracowany zgodnie z obowiązującymi przepisami, warunkami technicznymi oraz normami i wytycznymi obowiązującymi w projektowaniu, a także zgodnie z zasadami wiedzy technicznej.

Koronowo, dn. 25.11.2019 r. .....

OPIS

1. Przedmiot i lokalizacja przedsięwzięcia

Przedmiotem inwestycji jest utworzenie strefy rekreacyjnej w zakresie budowy boiska do piłki siatkowej plażowej z piłkochwytami, utwardzonego miejsca do grillowania i organizowania ognisk z miejscem do konsumpcji, stanowisk do gry w tenisa stołowego i do gry w szachy, warcaby oraz montażu urządzenia do zjazdu linowego, a także utworzeniu strefy fitness poprzez montaż urządzeń siłowni zewnętrznej na dz. nr 30/3 i 30/4 w miejscowości Glinki, obręb Glinki, gm. Koronowo.

2. Podstawa opracowania

- zlecenie,
- mapa sytuacyjno-wysokościowa,
- wizja lokalna i pomiary uzupełniające,
- uzgodnienia lokalizacyjne z Inwestorem,
- normy i przepisy budowlane.

3. Istniejący stan zagospodarowania terenu

Działki będące przedmiotem opracowania stanowią teren lekko nachylony, nieogrodzony. Na dz. nr 30/3 znajduje się budynek świetlicy wiejskiej oraz ogrodzony plac zabaw dla dzieci. Na terenie działki nr 30/4 występuje nawierzchnia trawiasta, w części północno-wschodniej występują zadrzewienia. Na terenie działki 30/4 znajdują się drzewa liściaste i iglaste. Drzewostan istniejący na działce jest zróżnicowany gatunkowo. Nie prowadzono w nim żadnych prac pielęgnacyjnych w ostatnich latach.
Działki, na których planuje się realizację przedsięwzięcia, nie są wpisane do rejestru zabytków oraz nie podlegają ochronie na podstawie ustaleń miejscowego planu zagospodarowania przestrzennego.
Wpływ eksploatacji górniczej na działkę lub teren zamierzenia budowlanego – nie dotyczy.

4. Projektowane zagospodarowanie terenu

4.1. Zakres zadania obejmuje zagospodarowanie terenu poprzez zamontowanie urządzeń rekreacyjno-użytkowych wraz z nawierzchnią bezpieczną oraz trawiastą a także wykonanie wygrodzenia boiska wraz z nawierzchniami z kostki betonowej.
Planowane zamierzenie inwestycyjne nie koliduje z żadnymi elementami uzbrojenia terenu występującymi na przedmiotowych działkach.
Projekt zakłada zachowanie istniejącego drzewostanu. Nie przewiduje się nowych nasadzeń uzupełniających.

4.2. Projektuje się następujące elementy:
- boisko do siatkówki plażowej z piłkochwytami,
- utwardzone miejsce do organizowania ognisk z ławkami,
- miejsca do konsumpcji – 2 stoły z ławkami,
- stanowisko do gry w tenisa stołowego,
- stolik betonowy z blatem do gry w szachy z dwiema ławkami bez oparć,
- urządzenie do zjazdu linowego,
- urządzenia siłowni zewnętrznej (biegacz, biegacz rower, motyl, wioślarz, urządzenie street workout).

W dalszej części niniejszego opracowania przedstawiono przykładowe urządzenia stanowiące wyposażenie projektowanej strefy rekreacyjnej.

5. Projektowane elementy

5.1. Boisko do siatkówki plażowej z piłkochwytami
Zaprojektowano boisko z nawierzchnią z piasku ułożonego na geowłókninie.
5.1.1. Elementy boiska:
- płyta boiska o nawierzchni piaszczystej o wymiarach 8,00 m x 16,00 m ze strefą wybiegu o szerokości 3,00 m,

- kompletny zestaw do siatkówki plażowej,
- piłkochwyty wysokości 500 cm wzdłuż czterech boków boiska wraz z furtką.

5.1.2. Układ warstw nawierzchni boiska

Boisko do siatkówki plażowej – o konstrukcji nawierzchni:
- piasek płukany drobno - lub średnioziarnisty - 30 cm,
- geowłóknina polipropylenowa wodoprzepuszczalna 200g/m^2,
- żwir - 10 cm.

Piasek jako warstwa dynamiczna nie może być gruboziarnisty oraz nie może zawierać kamieni i innych niebezpiecznych cząsteczek. Piasek nie może być również zbyt drobny i miałki, aby nie przyklejał się do skóry zawodników oraz nie może się kurzyć. Zaleca się zastosowanie piasku w pełni przesianego i płukanego o frakcji od 1 do 3 mm.

5.1.3. Opis robót związanych z wykonaniem boiska

Nawierzchnię projektowanego boiska do piłki siatkowej stanowić będzie piasek ułożony na geowłókninie.

Wykonanie nawierzchni piaskowej obejmuje wyrynnowanie terenu stanowiącego obszar boiska wraz ze strefą wolną, a następnie wypełnienie wyznaczonej strefy warstwami kruszywa z geowłókniną. W odległości 0,7-1,0 m od linii bocznych przy środku boiska wykonać montaż słupków, na których zawieszona zostanie siatka. Przyjmuje się, że dla kobiet górna taśma siatki powinna znajdować się na wysokości 2,24 m, natomiast dla mężczyzn 2,43 m. Dla słupów zaprojektowano fundamenty betonowe 50x50x110cm (wierzch bloku fundamentowego powinien być przysypany 10 cm poniżej poziomu teremu) z betonu C16/20. Przed wylaniem fundamentów należy wykonać podłoże z chudego betonu C8/10 o grubości 10 cm.

Teren do gry musi być przygotowany na zniwelowanym piasku, o możliwie płaskiej i jednorodnej powierzchni, wolnej od kamieni, muszli i innych przedmiotów mogących spowodować kontuzje zawodników.

5.1.4. Wyposażenie - kompletny zestaw do siatkówki plażowej

Skład zestawu:
- komplet słupków aluminiowych z naciągiem,
- komplet osłon,
- siatka obszyta taśmą PCV,
- komplet kieszonek z antenkami,
- linie pola boiska,
- komplet tulei do zabetonowania z deklami.

- Słupki do siatkówki aluminiowe ocynkowane wys. 2,5 m z profilu owalnego 120x100 mm, malowane proszkowo w kolorze żółtym (jeden z napinaczem śrubowym siatki, drugi z elementami zaczepowymi siatki) z płynną regulacją wysokości zawieszenia siatki. Słupki podtrzymujące siatkę osadzone w podłożu w odległości od 0,70 – 1,00 m poza liniami bocznymi. Wysokość słupków wynosi 2,50 nad poziomem boiska. Słupki są zaokrąglone i gładkie, przytwierdzone do podłoża bez linek (odciągów). Wszystkie urządzenia stwarzające niebezpieczeństwo dla użytkowników są wyeliminowane dzięki zastosowaniu osłon montowanych za pomocą rzepów. Tuleje aluminiowe ocynkowane o wymiarach przekroju dostosowanych do przekroju słupka, grubość ścianki 3 mm.Tuleje przeznaczone do montażu słupków aluminiowych do siatkówki, umożliwiające ich łatwy montaż i demontaż na boisku. Słupki powinny posiadać Certyfikat Instytutu Sportu, zapewniać zgodność z normą PN-EN 1271:2015-01.
- Siatka wykonana jest w formie kwadratowych czarnych oczek o boku 10 cm. Szerokość siatki wynosi 1 m a długość dostosowana do rozstawu słupków. Górna i dolna części siatki obszyta jest po obu stronach taśmą, która tworzy odpowiednio 7 cm i 5 cm krawędź na całej długości. W górnej części siatki linka przesuwa się wewnątrz oczek. Służy do przymocowania siatki do słupków i odpowiedniego napięcia górnej części siatki. Na każdym końcu taśmy w dolnej części znajduje się otwór do przewleczenia linki służącej do naciągania siatki. Linka naciągu taśmy dolnej zapewnia przywiązanie siatki do słupków i jej napięcie.

Siatka umieszczona jest pionowo nad osią linii środkowej a jej górna krawędź znajduje się na wysokości 2,43 m dla mężczyzn i 2,24 m dla kobiet. Wysokość siatki mierzona jest na środku pola gry. Na dwóch końcach siatki (nad liniami bocznymi) wysokość siatki musi być taka sama i nie może być większa niż 2 cm ponad wysokość przepisową.

- Kieszonki - pionowo nad liniami bocznymi umocowane są do siatki dwie kieszonki boczne o długości 1 m i szerokości 5 cm każda. Obie kieszonki boczne są mocowane do siatki za pomocą rzepów.

- Antenka jest to elastyczny pręt o długości 1,80 m i średnicy 10 mm wykonany z włókna szklanego. Dwie antenki zamocowane są na zewnętrznych krawędziach taśm bocznych po przeciwnych stronach siatki. Górna część antenki, wystająca 80 cm ponad siatkę, pomalowana jest w 10 cm szerokości paski o kontrastujących kolorach. Antenki traktowane są jako część siatki i ograniczają po bokach przestrzeń przejścia.
- Linie boiska - wykonane z taśmy PP o szerokości 5 cm (kolor granatowy), montowane do podłoża za pomocą 6 śledzi wbijanych w murawę / piasek.

5.1.5. Dodatkowe wymagania dotyczące bezpośredniego otoczenia nawierzchni boiska

Od sąsiadujących elementów terenu płytę boiska należy oddzielić za pomocą obrzeży betonowych 6x20x100cm układanych na ławie betonowej.

5.1.6. Piłkochwyty

Zaprojektowano piłkochwyty wysokości 5,0 m, zakotwione w sposób trwały w wylewanych z betonu C16/20 stopach fundamentowych o wymiarach 50x50x120,0cm. Słupki piłkochwytów zlokalizowane zostały w osiach opasek z kostki betonowej wydzielających nawierzchnię boiska od przylegających terenów nieutwardzonych.

Podstawowe elementy piłkochwytów:

- słupek stalowy wysokości 600 cm (500 cm ponad teren), rura kwadratowa 80x80x4mm, ocynkowana i malowana farbą chlorokauczukową (w kolorze zielonym),
- rygiel (zastrzał) stalowy w polach skrajnych długości w rysunku – rura kwadratowa 80x80x4 mm, ocynkowana i malowana farbą chlorokauczukową,
- siatka polipropylenowa bezwęzłowa o oczkach 8,0 cm x 8,0 cm i grubości splotu 4,0 mm w kolorze zielonym,
- linki stalowe Ø 4,0 mm z powłoką, podtrzymujące siatkę od góry i od dołu oraz pionowo na słupkach,
- śruby rzymskie naciągowe,
- karabińczyki do mocowania siatki z linką stalową.

Piłkochwyty dostarczone przez specjalistycznych producentów do samodzielnego montażu na budowie przez wykonawcę robót budowlanych.

5.1.7. Furtka

W zachodniej części piłkochwytów furtka metalowa o wym. w świetle otworu 1,20x2,05 m. Furtka mocowana do słupków piłkochwytów. Klamkę i zamek należy wykonać ze stali nierdzewnej. Konstrukcja furtki sztywna, wykonana z kształtowników min. 40x40x2 mm. Wypełnienie furtki stanowić będzie siatka stalowa o oczkach 5/5 cm. Malowanie w kolorze słupków piłkochwytów.

5.1.8. Opaska z kostki betonowej

Wokół boiska zaprojektowano opaskę z kostki betonowej w kolorze szarym.

Układ warstw:

- kostki betonowe - 6 cm,
- podsypka cementowo-piaskowa - 3 cm,
- podbudowa z betonu B10 - 15 cm,
- grunt rodzimy.

Jako opory wykonać obrzeża betonowe 6x20x100cm na ławie betonowej ze spoinami wypełnionymi zaprawą cementową.

5.2. Utwardzone miejsca do grillowania i organizowania ognisk z miejscem do konsumpcji

5.2.1. Utwardzone miejsce do organizowania ognisk z ławkami

Miejsce do organizowania ognisk o nawierzchni z kostki granitowej w kolorze popielatym. Proponowany układ warstw:

- kostki granitowe - 6 cm,
- podsypka cementowo-piaskowa - 3 cm,
- podbudowa z betonu B10 - 15 cm,
- podsypka z piasku - 15 cm.

Jako opory dla nawierzchni ułożyć kostki granitowe 15/17 na ławie betonowej ze spoinami wypełnionymi zaprawą cementową. W środku – miejsce na ognisko o nawierzchni przepuszczalnej z piasku.

Ławki stalowe

Ławki wg rysunków, z profili stalowych, ocynkowanych i malowanych proszkowo. Proponowane wymiary: 2450x480x450 mm. Ławki łukowe - kształtem dostosowane do obrysu nawierzchni.

Ławka stalowa – 4 szt.

5.2.2. Miejsca do konsumpcji
5.2.2.1. Stół do konsumpcji
Betonowy stół z dwiema ławkami bez oparć.
Urządzenie zawiera:
– 1 betonowy stolik,
– 2 ławy bez oparć.

5.2.2.2. Dane techniczne
- wymiary urządzenia (LxWxH): 180x168x76 cm,
- waga: 496 kg.
5.2.2.3. Materiały
- konstrukcja stolika wykonana z wibrowanego betonu klasy min. C20/25, zbrojonego stalą o średnicy min. ø 8,
- blat stolika szlifowany i zaimpregnowany specjalnym lakierem zapewniającym wysoką odporność na działanie warunków atmosferycznych,
- obrzeża i narożniki stolika okala aluminiowy profil o zaokrąglonych krawędziach,
- siedziska ławek wykonane z listew z tworzywa sztucznego.
5.2.2.4. Sposób montażu
Zestaw do osadzenia w podłożu.
5.2.2.5. Sposób przeprowadzenia odbioru urządzenia
Urządzenie powinno posiadać wymiary zbliżone do opisanych, a także być wykonane z materiałów zgodnych z opisem. Urządzenie powinno być zainstalowane stabilnie, w sposób umożliwiający bezpieczne użytkowanie. W strefie bezpieczeństwa wokół urządzenia nie mogą występować żadne przeszkody.
5.2.2.6. Nawierzchnie utwardzone
Projektowane nawierzchnie z kostki brukowej betonowej w kolorze szarym.
Układ warstw:
- kostki betonowe - 6 cm,
- podsypka cementowo-piaskowa - 3 cm,
- podbudowa z betonu B10 - 15 cm,

- grunt rodzimy.
Jako opory dla wykonać obrzeża betonowe 6x20x100cm na ławie betonowej ze spoinami wypełnionymi zaprawą cementową.

5.3. Stanowisko do gry w tenisa stołowego

5.3.1. Opis
Betonowy stół do gry w tenisa stołowego, do postawienia na utwardzonym gruncie lub do wkopania.
Urządzenie zawiera:
– 1 blat stołu wraz z metalową siatką,
– 2 fundamenty podporowe.

5.3.2. Dane techniczne
- wymiary blatu: 152x274 cm,
- wysokość: 76 cm.
5.3.3. Rozwiązania materiałowe
- blat stołu wykonany z wysokogatunkowego betonu z kruszywem ozdobnym, szlifowany i lakierowany,
- siatka do gry w postaci blachy stalowej o gr. 5 mm,
- wszystkie elementy stalowe w konstrukcji ocynkowane metodą ogniową,
- krawędzie blatu zabezpieczone listwą aluminiową, zapobiegająca obiciom.
5.3.4. Sposób montażu
Stół betonowany jest w gruncie lub przykręcany do prefabrykowanego fundamentu. Strefa bezpieczeństwa wokół urządzenia powinna zostać pokryta bezpieczną nawierzchnią zapewniającą ochronę przed upadkiem zgodnym z wysokością swobodnego upadku przypisaną urządzeniu.
5.3.5. Sposób przeprowadzenia odbioru urządzenia
Urządzenie musi posiadać wymiary zbliżone do opisanych, a także być wykonane z materiałów zgodnych z opisem. Urządzeni powinno być zainstalowane stabilnie, w sposób umożliwiający bezpieczne użytkowanie. W strefie bezpieczeństwa wokół urządzenia nie mogą występować żadne przeszkody.
5.3.6. Strefa bezpieczeństwa o nawierzchni bezpiecznej o wym. 552x874 cm.

5.4. Stolik betonowy z blatem do gry w szachy z dwiema ławkami bez oparć

5.4.1. Opis
Betonowy stolik rekreacyjny z dwiema ławkami bez oparć, do wkopania w grunt. Stolik w wersji z blatem do gry w szachy.
Urządzenie zawiera:
– 1 betonowy stolik,
– 2 ławy bez oparć.

5.4.2. Dane techniczne
- wymiary urządzenia (LxWxH): 180x168x76 cm,
- waga: 496 kg.
5.4.3. Materiały
- Konstrukcja stolika wykonana z wibrowanego betonu klasy min. C20/25, zbrojonego stalą o średnicy min. ∅ 8,
- blat stolika szlifowany i zaimpregnowany specjalnym lakierem zapewniającym wysoką odporność na działanie warunków atmosferycznych,
- obrzeża i narożniki stolika okala aluminiowy profil o zaokrąglonych krawędziach,
- siedziska ławek wykonane z listew z tworzywa sztucznego.
5.4.4. Sposób montażu
Zestaw do osadzenia w podłożu.
5.4.5. Sposób przeprowadzenia odbioru urządzenia
Urządzenie musi posiadać wymiary zbliżone do opisanych, a także być wykonane z materiałów zgodnych z opisem. Urządzeni powinno być zainstalowane stabilnie, w sposób umożliwiający bezpieczne użytkowanie. W strefie bezpieczeństwa wokół urządzenia nie mogą występować żadne przeszkody.

5.5. Urządzenie do zjazdu linowego

5.5.1. Zabawka typu zjazd na linie z liną rozciągniętą między dwoma stalowymi wieżami oraz ruchomym orczykiem o długości 20 m. Urządzenie o kolorze konstrukcji grafitowym i szarym oraz z kolorem siedziska czarnym.
Urządzenie zawiera:
– 1 siedzisko,
– 1 linę,
– 2 stalowe wieże.

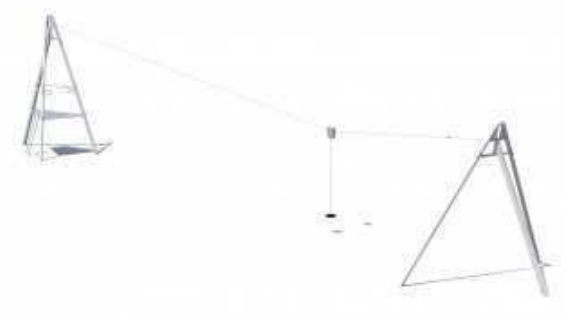

5.5.2. Dane techniczne
- wymiary urządzenia (LxWxH): 23,62 x 4,01 x 3,85 m,
- strefa bezpieczeństwa: 24,0 x 4,45 m,
- maksymalna wysokość upadku: 1,3 m,
5.5.3. Rozwiązania materiałowe
- Konstrukcja w formie rur stalowych galwanizowanych, malowanych proszkowo (nogi przednie o przekroju okrągłym, noga tylna o przekroju kwadratowym),
- platforma startowa z blachy aluminiowej ryflowanej,
- drabinka wejściowa na platformę ze stali galwanizowanej, malowanej proszkowo,
- lina stalowa,
- siedzisko o średnicy 255 mm wykonane z gumy EPDM z wkładem aluminiowym na łańcuchu ze stali galwanizowanej,
- element jezdny „wózek” – stal nierdzewna,
- odbijak – stal nierdzewna.
5.5.4. Sposób montażu
Urządzenie betonowane jest w gruncie. Strefa bezpieczeństwa wokół urządzenia powinna zostać pokryta bezpieczną nawierzchnią zapewniającą ochronę przed upadkiem zgodnym z wysokością swobodnego upadku przypisaną zabawce.
5.5.5. Sposób przeprowadzenia odbioru urządzenia

Urządzenie powinno posiadać wymiary zbliżone do opisanych, a także być wykonane z materiałów zgodnych z opisem. Musi być zainstalowane stabilnie, w sposób umożliwiający bezpieczne użytkowanie. W strefie bezpieczeństwa wokół urządzenia nie mogą występować żadne przeszkody.
5.5.6. Strefa bezpieczeństwa o nawierzchni bezpiecznej o wym. 401x2400 cm.

5.6. Urządzenia siłowni zewnętrznej

5.6.1. Montaż urządzeń dla strefy fitness (siłowni plenerowej)
Projektuje się strefę fitness usytuowaną na dz. nr 30/3.
Urządzenia przeznaczone są dla osób w wieku powyżej 14 lat lub wzroście większym niż 140 cm. Maksymalna waga użytkownika wynosi 150 kg. Do każdego urządzenia powinna być dołączona tabliczka z instrukcją obsługi urządzenia. Strefy bezpieczeństwa urządzeń nie powinny nachodzić na siebie. W strefach bezpieczeństwa nie mogą być zlokalizowane żadne inne elementy takie jak np. kosze na śmieci, ławki, roślinność, słupy oświetleniowe itp.
Urządzenia wykonane ze stali S355 bezszwowej (elementy gięte) oraz S235 (elementy proste), dwukrotnie malowane proszkowo. Elementy stalowe zabezpieczone antykorozyjnie poprzez śrutowanie, galwanizację (fosforanowanie) i cynkowanie. Wszystkie śruby zabezpieczone zaślepkami polimerowymi. Kolorystyka urządzeń szaro- żółta, ew. czerwona lub zielona.
Fundamentowanie urządzeń betonem C16/20 zgodnie z kartami technicznymi urządzeń. Elementy siłowni winny być fundamentowane za pomocą betonowanych na miejscu lub prefabrykowanych elementów osadzonych w gruncie. Elementy kotwiące należy osadzić na odpowiedniej głębokości (zgodnie z dokumentacją techniczną dostarczoną przez dostawcę urządzenia), a grunt w obrębie fundamentów odpowiednio zagęścić. System kotwienia winien zagwarantować Zamawiającemu w razie potrzeby swobodny demontaż i możliwość wbudowania urządzenia w innym miejscu. Wszystkie montowane urządzenia i elementy siłowni plenerowej muszą posiadać atesty i certyfikaty bezpieczeństwa wydane przez akredytowaną jednostkę certyfikującą. Wykonanie montażu urządzeń mogą dokonywać osoby, firmy przeszkolone w tym celu przez producentów urządzeń w oparciu o instrukcje montażu, zalecenia i wskazówki.

Lp.	Opis urządzenia	Przykładowa wizualizacja
1.	Biegacz Urządzenie przeznaczone dla młodzieży i dorosłych (dla użytkowników powyżej 140 cm wzrostu). Maksymalny ciężar użytkownika: 150 kg. Urządzenie wykonane z wysokiej jakości stali spawalniczej, dwukrotnie malowane proszkowo farbami poliestrowymi. Elementy stalowe zabezpieczone antykorozyjnie poprzez śrutowanie i cynkowanie. Śruby osłonięte zaślepkami. Kolorystyka urządzeń w standardzie szaro-żółta, czerwona lub zielona. Urządzenie powinno posiadać certyfikat, spełniać wymagania bezpieczeństwa zawarte w polskich normach: PN-EN 16630:2015, PN-EN 1176-1:2009, PN-EN 1176-7:2009. Wyrób oznaczony znakiem bezpieczeństwa "B". Orientacyjne wymiary: - długość: 0,67 m, - szerokość: 0,50 m, - wysokość: 1,52 m. Strefa bezpieczeństwa: 4,00/3,00 m	

2.	Biegacz rower Urządzenie przeznaczone dla młodzieży i dorosłych (dla użytkowników powyżej 140 cm wzrostu). Maksymalny ciężar użytkownika: 150 kg. Urządzenie wykonane z wysokiej jakości stali spawalniczej, dwukrotnie malowane proszkowo farbami poliestrowymi. Elementy stalowe zabezpieczone antykorozyjnie poprzez śrutowanie i cynkowanie. Śruby osłonięte zaślepkami. Kolorystyka urządzeń w standardzie szaro-żółta, czerwona lub zielona. Urządzenie powinno posiadać certyfikat, spełniać wymagania bezpieczeństwa zawarte w polskich normach: PN-EN 16630:2015, PN-EN 1176-1:2009, PN-EN 1176-7:2009. Wyrób oznaczony znakiem bezpieczeństwa "B". Orientacyjne wymiary: - długość: 1,42 m, - szerokość: 0,57 m, - wysokość: 1,95 m. Strefa bezpieczeństwa: 4,20/3,20 m	
3.	Motyl Urządzenie przeznaczone dla młodzieży i dorosłych (dla użytkowników powyżej 140 cm wzrostu). Maksymalny ciężar użytkownika: 150 kg. Urządzenie wykonane z wysokiej jakości stali spawalniczej, dwukrotnie malowane proszkowo farbami poliestrowymi. Elementy stalowe zabezpieczone antykorozyjnie poprzez śrutowanie i cynkowanie. Śruby osłonięte zaślepkami. Kolorystyka urządzeń w standardzie szaro-żółta, czerwona lub zielona. Urządzenie powinno posiadać certyfikat, spełniać wymagania bezpieczeństwa zawarte w polskich normach: PN-EN 16630:2015, PN-EN 1176-1:2009, PN-EN 1176-7:2009. Wyrób oznaczony znakiem bezpieczeństwa "B". Orientacyjne wymiary: - długość: 0,73 m, - szerokość: 0,94 m, - wysokość: 1,69 m. Strefa bezpieczeństwa: 3,50/3,50 m	

4.	Wioślarz Urządzenie przeznaczone dla młodzieży i dorosłych (dla użytkowników powyżej 140 cm wzrostu). Maksymalny ciężar użytkownika: 120 kg. Urządzenie wykonane z wysokiej jakości stali spawalniczej, dwukrotnie malowane proszkowo farbami poliestrowymi. Elementy stalowe zabezpieczone antykorozyjnie poprzez śrutowanie i cynkowanie. Śruby osłonięte zaślepkami. Kolorystyka urządzeń w standardzie szaro-żółta, czerwona lub zielona. Urządzenie powinno posiadać certyfikat, spełniać wymagania bezpieczeństwa zawarte w polskich normach Orientacyjne wymiary: - długość: 1,15 m, - szerokość: 1,04 m, - wysokość: 1,39 m. Strefa bezpieczeństwa: 3,88/4,04 m	
5.	Urządzenie street workout Wszystkie slupy wykonane z profilu zamkniętego 100x100x3 mm. Drążki oraz drabinka pionowa wykonana z rur ø33,7x4 mm, drabinka pozioma wykonana z rur ø33,7x4mm oraz ø38x4 mm. Wszystkie elementy stalowe urządzenia zabezpieczona antykorozyjnie i dodatkowo malowane lakierem akrylowym strukturalnym. Prefabrykowane fundamenty wykonane z betonu B30, ułatwiające montaż. Urządzenie wymaga zabetonowania wszystkich słupów konstrukcji betonem C16/20. W skład urządzenia wchodzą: - drążki do podciągania – 3 szt., - drążki krótkie do podciągania – 2 szt., - drabinka pozioma – 1 szt., - drabinka pionowa – 1 szt., - rura pionowa – 1 szt. Wymiary urządzenia: 5,02/1,50/2,30 m. Strefa bezpieczeństwa: 8,05/4,50 m.	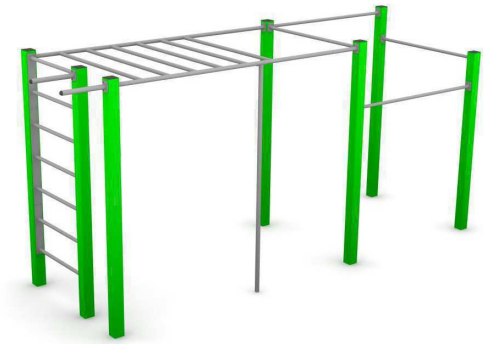 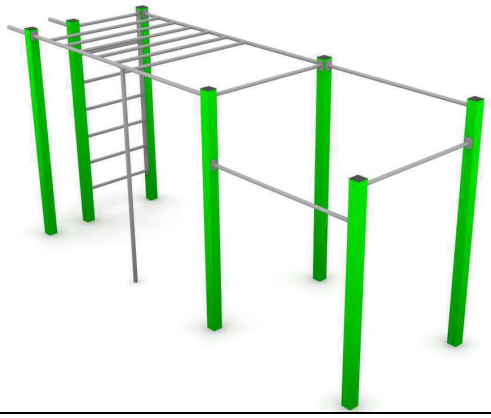

5.6.2. Nawierzchnia amortyzująca upadki

Jako nawierzchnię bezpieczną przewiduje się warstwę piasku o uziarnieniu 0,2-2 mm o grubości min. 30 cm. Piasek powinien być drobnoziarnisty „miękki”, wyklucza się stosowanie piasku gruboziarnistego. Piasek nie może zawierać kamieni oraz innych niebezpiecznych cząstek. Piasek nie może się kurzyć.

Uwaga! Przed wykonaniem nawierzchni należy wcześniej wykonać fundamenty pod urządzenia siłowni.

5.6.3. Zalecenia dotyczące montażu

Montaż urządzeń wyposażenia należy wykonać ściśle wg instrukcji producentów. Należy zwrócić szczególną uwagę na stabilność zamontowanych elementów i wykonanie fundamentów tak, by nie stwarzały zagrożenia np. potknięciem. Przy urządzeniu należy umieścić czytelne tablice informacyjne pokazujące możliwości i sposób wykorzystania urządzenia, tak aby osoby użytkujące urządzenia mogły bezpieczne korzystać z tych urządzeń.

5.7. Donice
Projektuje się montaż 5 donic betonowych.
Donice betonowe parkowe owalne o wym. 150x60x50 cm.
Donice betonowe wykonane są w technologii betonu płukanego, materiał: kamień rzeczny, grysy itp.

Długość (cm): 150,
szerokość (cm): 60,
wysokość (cm): 50,
waga (kg): około 300.
Materiały użyte do produkcji: szybkowiążący cement portlandzki klasy 42,5 R, płukane kruszywa, piasek sortowany stanowiące o betonie o maksymalnej wytrzymałości (min. C 40).

6. Projektowane nawierzchnie

6.1. Nawierzchnia bezpieczna
Nowoprojektowaną nawierzchnię bezpieczną należy wykonać pasku o uziarnieniu 0,2-2,0 mm.
Podłoże pod warstwę piasku stabilizowanego stanowi warstwa zagęszczonej pospółki o gr. 5 cm oddzielona geowłókniną. Geowłókninę należy układać na pospółce pasami, rozwijając rolkę na przygotowanym podłożu, lekko naciągając. Brzegi wywinąć do poziomu gruntu. Pasy należy łączyć na zakład (wielkość wg wytycznych producenta) lub zszywać.
Przewidywana grubość warstwy piasku wynosi 30 cm. Piasek powinien być rozkładany w warstwach grubości takiej, aby ostateczna grubość każdej warstwy po zagęszczeniu była równa 15 cm. Piasek powinien być zagęszczany warstwami co 15 cm.
Proponowany układ warstw:
- piasek wymywany, wolny od cząstek gliny i mułu, wielkość ziaren 0,2 do 2,0 mm – gr. 30 cm,
- geowłóknina 100-150 g/m^2,
- pospółka - 5 cm.

6.2. Tereny zielone zniszczone w trakcie wykonywania robót zostaną odtworzone przez zasianie trawy.

7. Obszar oddziaływania

Planowana inwestycja w aktualnej lokalizacji nie powoduje zmiany warunków użytkowania nieruchomości przyległych. Lokalizacja miejsc rekreacyjnych z zachowaniem wymaganych odległości od okien pomieszczeń przeznaczonych na pobyt ludzi. W ścianie północnej budynku świetlicy wiejskiej zlokalizowane jest okno zaplecza dla potrzeb salki widowiskowej na parterze. Lokalizacja urządzeń gwarantuje spełnienie warunku przesłaniania dla okien. Planowane urządzenia ze względu na charakter i lokalizację nie wpływają na warunki oświetleniowe nieruchomości sąsiednich w zakresie zacieniania i nasłonecznienia (§ 13 i §60 WT). Obszar oddziaływania planowanej inwestycji mieści się w granicach dz. nr 30/3 i 30/4.
Wskazanie przepisów, w oparciu o które dokonano określenia obszaru oddziaływania obiektu:
- art. 20 ust. 1 pkt 1c ustawy z dnia 7 lipca 1994 r. Prawo budowlane (Dz. U. z 2019 r., poz. 1186 z późn. zm.);
- § 13; § 28 ust.; § 28; § 60 rozporządzenia Ministra Infrastruktury z dnia 12 kwietnia 2002 r. w sprawie warunków technicznych, jakim powinny odpowiadać budynki i ich usytuowanie (tekst jednolity Dz. U. z 2019, poz. 1065 z późn. zm.).

8. Wpływ inwestycji na środowisko

8.1. Zapotrzebowanie i jakość wody oraz ilość, jakość sposób odprowadzania ścieków
Nie dotyczy.
8.2. Emisja zanieczyszczeń gazowych, pyłowych i płynnych
Jakakolwiek emisja zanieczyszczeń nie większa niż dopuszczalna w aktualnych przepisach i normach nie wykracza poza obszar będącym we władaniu inwestora.
8.3. Odpady stałe
Pojemnik na odpady stałe znajduje się na terenie przedmiotowej nieruchomości.
8.4. Emisja hałasów oraz wibracji
Nie dotyczy.
8.5. Wpływ budynku na istniejący drzewostan, powierzchnię ziemi, glebę, wody powierzchniowe i podziemne
Urządzenia z uwagi na małą wysokość nie powodują większego zacienienia otoczenia, a płytkie fundamenty w niewielkim stopniu naruszają ew. układy korzeniowe drzew. Obiekty nie wprowadzają zakłóceń ekologicznych w charakterystyce powierzchni ziemi, gleby, wód powierzchniowych i podziemnych. Charakter użytkowy urządzeń pozwala na zachowanie biologicznie czynnego terenu działki poza powierzchnią zabudowy i utwardzonych tarasów, dojść i dojazdów do budynku.
8.6. Przyjęte rozwiązania funkcjonalno-przestrzenne i techniczne nie wpływają na środowisko przyrodnicze, zdrowie ludzi i inne obiekty budowlane.

Uwagi końcowe
Roboty budowlano-montażowe należy prowadzić zgodnie z obowiązującymi przepisami oraz warunkami technicznymi wykonania i odbioru robót przy zachowaniu przepisów BHP. Użyte materiały i prefabrykaty winny odpowiadać atestom i ustaleniom odnośnych norm.

MAPA DO CELÓW PROJEKTOWYCH

skala 1:500

Glinki

Jedn.ew: Koronowo G. [040304_5]
obręb: Glinki [0008]
działka : 30/3, 30/4

ID zgłoszenia: 6640.1190.2018
Mapę wykonano dnia: 15.03.2018r

PUWG "2000" s.6 [18]
ukł. wys. Kronsztad 60

USŁUGI GEODEZYJNE
Bogusław Jóźwik
86-010 Koronowo, ul. Topolowa 26A
tel. 500-245-908, NIP: 967-026-17-53

GEODETA
Bogusław Jóźwik
upr. 16726

Poświadcza się, że niniejszy dokument został opracowany w wyniku prac geodezyjnych i kartograficznych, których rezultaty zawiera operat techniczny wpisany do ewidencji materiałów państwowego zasobu geodezyjnego i kartograficznego	
Organ prowadzący państwowy zasób geodezyjny i kartograficzny	STAROSTA BYDGOSKI
Identyfikator ewidencyjny materiału zasobu - operatu technicznego	P.0403.2018 1723
Data wpisania operatu technicznego do ewidencji materiałów zasobu	04. 04. 2018
Imię, nazwisko i podpis osoby reprezentującej organ	Z up. Starosty Bydgoskiego Joanna Szczechinska Podinspektor

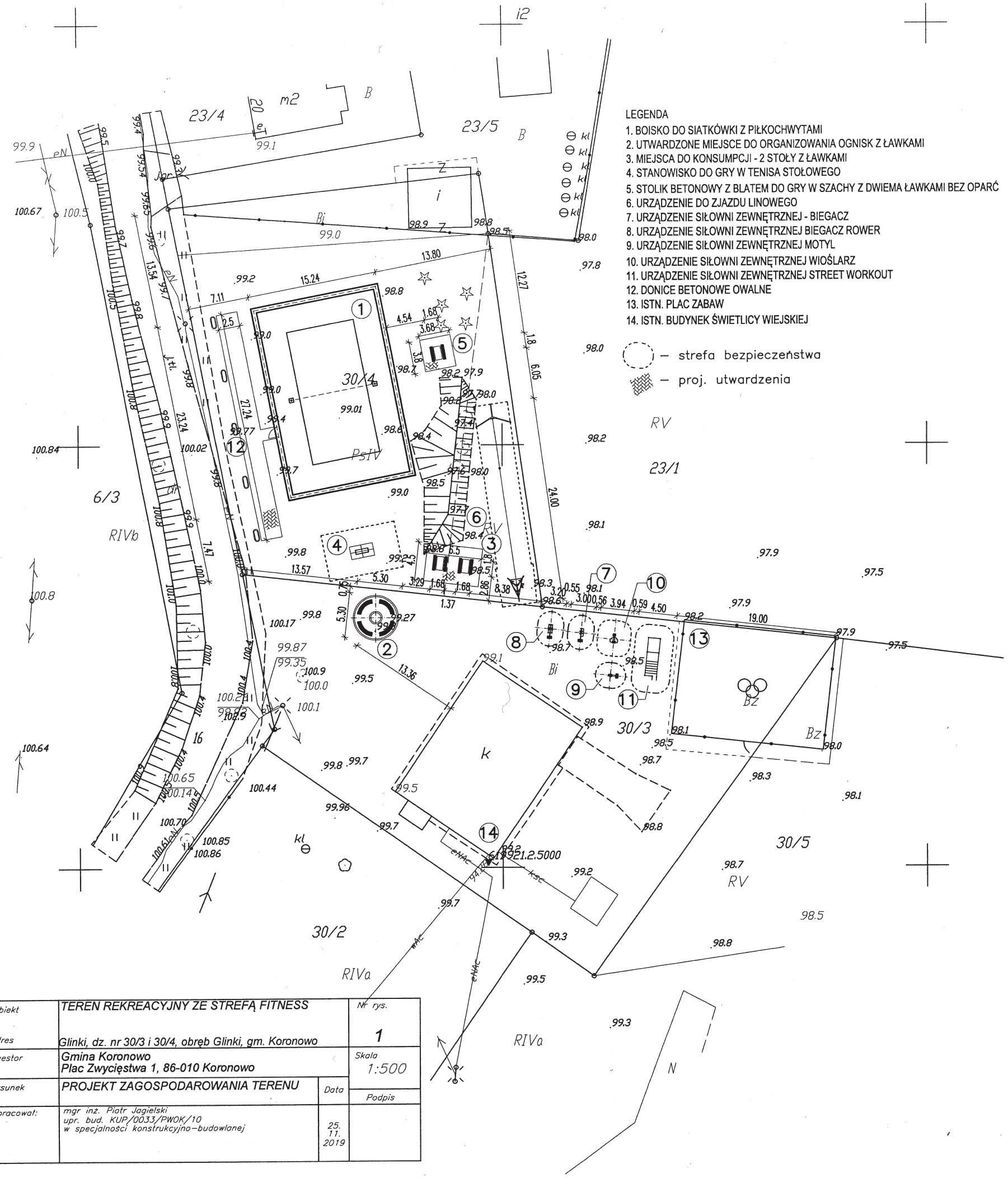

LEGENDA
1. BOISKO DO SIATKÓWKI Z PIŁKOCHWYTAMI
2. UTWARDZONE MIEJSCE DO ORGANIZOWANIA OGNISK Z ŁAWKAMI
3. MIEJSCA DO KONSUMPCJI - 2 STOŁY Z ŁAWKAMI
4. STANOWISKO DO GRY W TENISA STOŁOWEGO
5. STOLIK BETONOWY Z BLATEM DO GRY W SZACHY Z DWIEMA ŁAWKAMI BEZ OPARĆ
6. URZĄDZENIE DO ZJAZDU LINOWEGO
7. URZĄDZENIE SIŁOWNI ZEWNĘTRZNEJ - BIEGACZ
8. URZĄDZENIE SIŁOWNI ZEWNĘTRZNEJ BIEGACZ ROWER
9. URZĄDZENIE SIŁOWNI ZEWNĘTRZNEJ MOTYL
10. URZĄDZENIE SIŁOWNI ZEWNĘTRZNEJ WIOŚLARZ
11. URZĄDZENIE SIŁOWNI ZEWNĘTRZNEJ STREET WORKOUT
12. DONICE BETONOWE OWALNE
13. ISTN. PLAC ZABAW
14. ISTN. BUDYNEK ŚWIETLICY WIEJSKIEJ

– strefa bezpieczeństwa
– proj. utwardzenia

Wszystkie obiekty budowlane i przewody podziemne podlegają wytyczaniu oraz zainwentaryzowaniu przez jednostki wykonastwa geodezyjnego

Zastrzega się, że opracowana mapa może nie zawierać pełnej informacji o przebiegu przewodów podziemnych, których z powodu braku zgłoszenia do geodezyjnej inwentaryzacji powykonawczej, braku danych z instytucji branżowych oraz stosowanych metod pomiaru ujawnienie jest niemożliwe.

USŁUGI PROJEKTOWE
Piotr Jagielski
ul. Poderewskiego 15, 86-010 Koronowo
tel./fax: (52)3822552, www.pjprojekt.pl

Obiekt	TEREN REKREACYJNY ZE STREFĄ FITNESS		Nr rys.
Adres	Glinki, dz. nr 30/3 i 30/4, obręb Glinki, gm. Koronowo		1
Inwestor	Gmina Koronowo Plac Zwycięstwa 1, 86-010 Koronowo		Skala 1:500
Rysunek	PROJEKT ZAGOSPODAROWANIA TERENU	Data	Podpis
Opracował:	mgr inż. Piotr Jagielski upr. bud. KUP/0033/PWOK/10 w specjalności konstrukcyjno-budowlanej	25. 11. 2019	

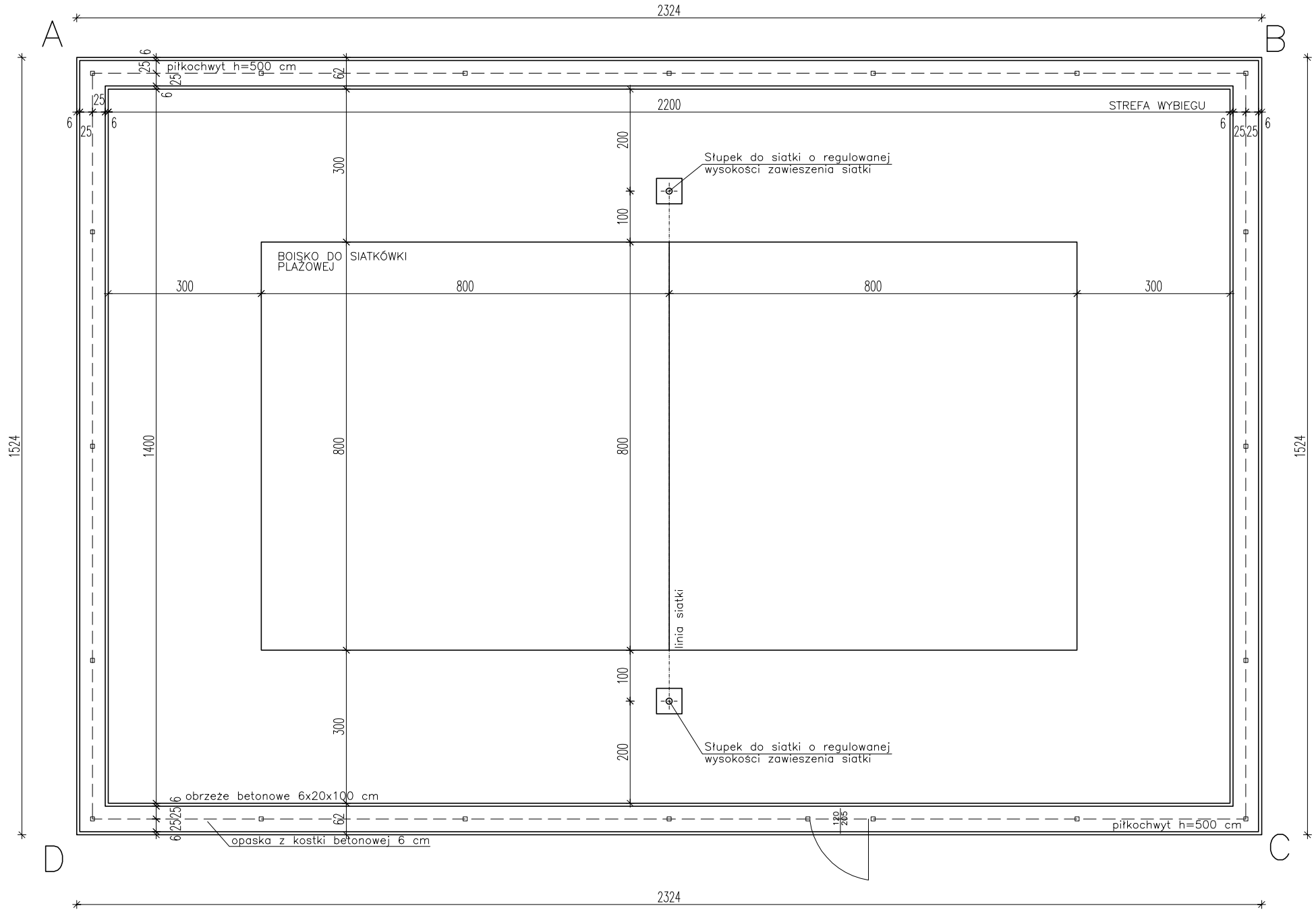

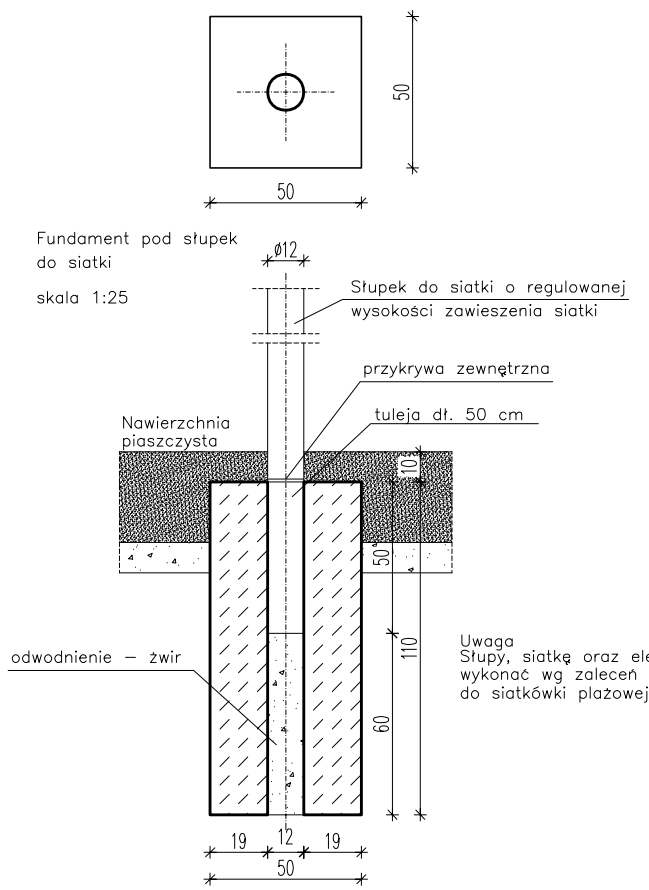

Uwaga
Słupy, siatkę oraz elementy mocowania wykonać wg zaleceń producenta kompletnego zestawu do siatkówki plażowej.

USŁUGI PROJEKTOWE Piotr Jagielski ul. Poderewskiego 15, 86-010 Koronowo tel./fax: (52)3822552, www.pjprojekt.pl	Obiekt	TERENY REKREACYJNY ZE STREFĄ FITNESS	Nr rys.
	Adres	Glinki, dz. nr 30/3 i 30/4, obręb Glinki, gm. Koronowo	A1
	Inwestor	Gmina Koronowo Plac Zwycięstwa 1, 86-010 Koronowo	Skala 1:100
	Rysunek	BOISKO DO SIATKÓWKI PLAŻOWEJ	Data / Podpis
	Opracował:	mgr inż. Piotr Jagielski upr. bud. KUP/0033/PWOK/10 w specjalności konstrukcyjno-budowlanej	25. 11. 2019

PIŁKOCHWYTY PRZY BOISKU DO SIATKÓWKI W LINII A–B oraz D–C (z furtką) – schemat

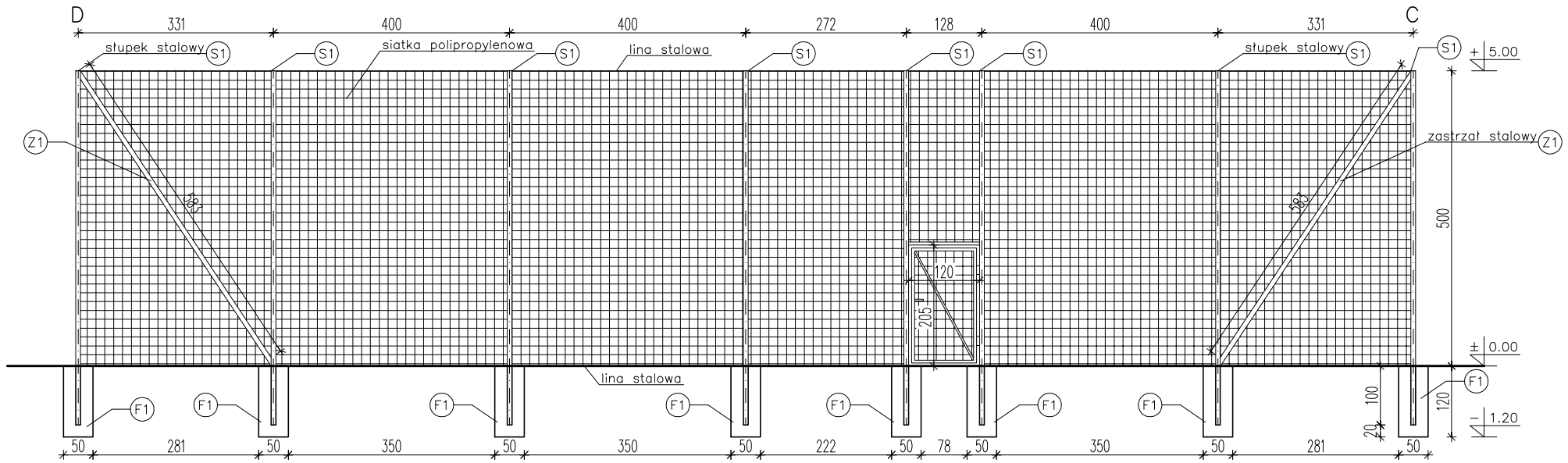

PIŁKOCHWYTY PRZY BOISKU DO SIATKÓWKI W LINII A–D oraz C–B – schemat

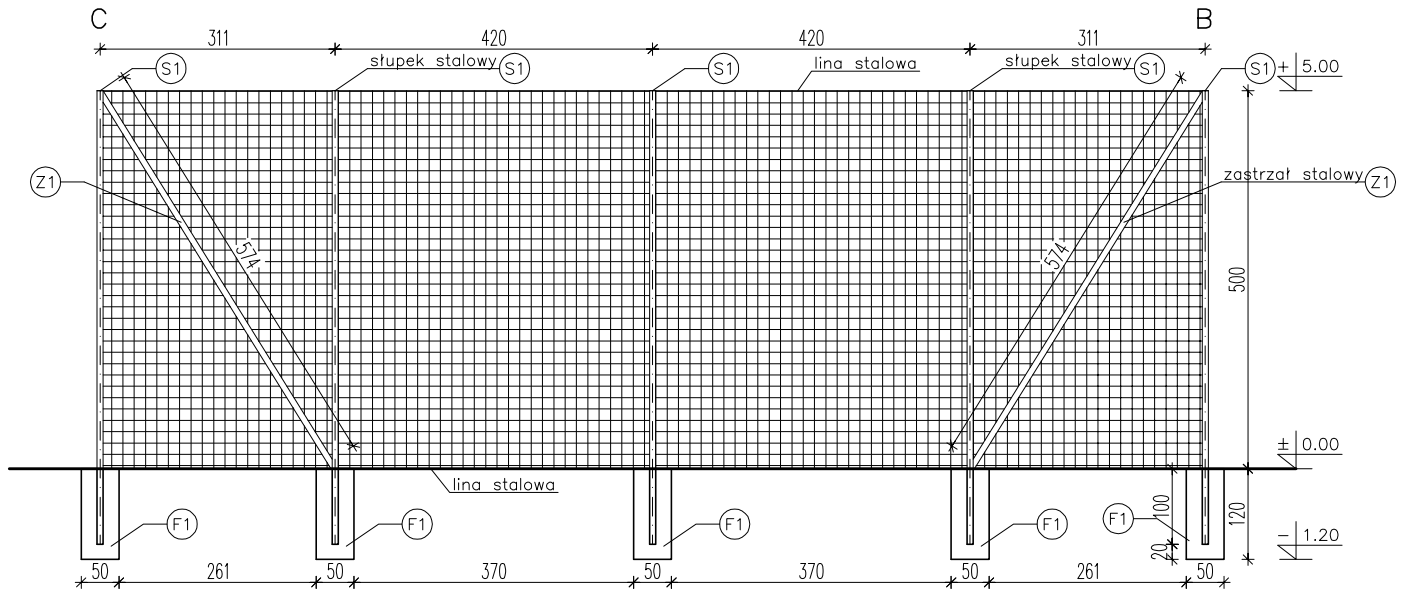

Elementy piłkochwytów:
- siatka splot Ø4 mm, oczko 80x80 mm,
- S1 – słupki stalowe – profil 80x80x4 mm, h=600 cm (od ±0,00 H = 5000 mm), ocynkowane, malowanie farbą chlorokauczukową w kolorze zielonym,
- Z1 – zastrzały w polach skrajnych – profil 80x80x4 mm, dł.=583 i 574 cm ocynkowane, malowane farbą chlorokauczukową w kolorze zielonym,
- F1 – stopy fundamentowe z betonu C16/20: wymiar 50x50x120 cm,
- linki stalowe Ø 4mm z powłoką, podtrzymujące siatkę,
- karabińczyki do mocowania siatki z linkami stalowymi.

USŁUGI PROJEKTOWE
Piotr Jagielski
ul. Paderewskiego 15, 86-010 Koronowo
tel./fax: (52)3822552, www.pjprojekt.pl

Obiekt	TEREN REKREACYJNY ZE STREFĄ FITNESS		Nr rys.
Adres	Glinki, dz. nr 30/3 i 30/4, obręb Glinki, gm. Koronowo		A2
Inwestor	Gmina Koronowo Plac Zwycięstwa 1, 86-010 Koronowo		Skala 1:100
Rysunek	PIŁKOCHWYTY	Data	Podpis
Opracował:	mgr inż. Piotr Jagielski upr. bud. KUP/0033/PWOK/10 w specjalności konstrukcyjno–budowlanej	25. 11. 2019	

WARSTWY NAWIERZCHNI BOISKA DO SIATKÓWKI PLAŻOWEJ

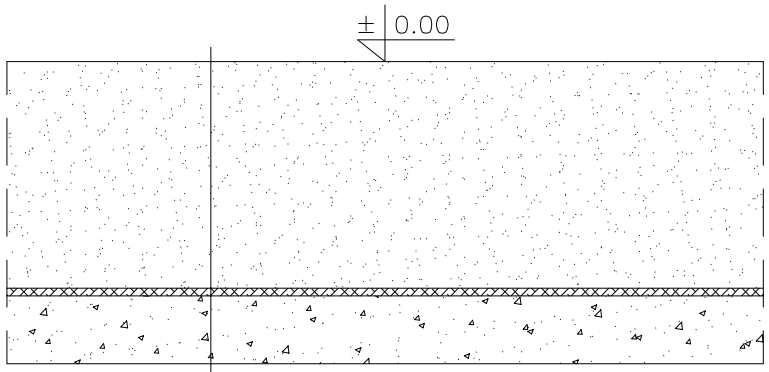

30,0 cm	piasek płukany drobno– lub średnioziarnisty
	geowłóknina separacyjna wodoprzepuszczalna 250 g/m2
10,0 cm	żwir – warstwa drenażowa
	grunt rodzimy

USŁUGI PROJEKTOWE
Piotr Jagielski
ul. Paderewskiego 15, 86–010 Koronowo
tel./fax: (52)3822552, www.p.projekt.pl

Obiekt	TEREN REKREACYJNY ZE STREFĄ FITNESS		Nr rys.
Adres	Glinki, dz. nr 30/3 i 30/4, obręb Glinki, gm. Koronowo		A3
Inwestor	Gmina Koronowo Plac Zwycięstwa 1, 86-010 Koronowo		Skala 1:10
Rysunek	WARSTWY NAWIERZCHNI BOISKA DO SIATKÓWKI PLAŻOWEJ	Data	Podpis
Opracował:	mgr inż. Piotr Jagielski upr. bud. KUP/0033/PWOK/10 w specjalności konstrukcyjno–budowlanej	25. 11. 2019	

Ławka stalowa
4 szt.

Widok z góry

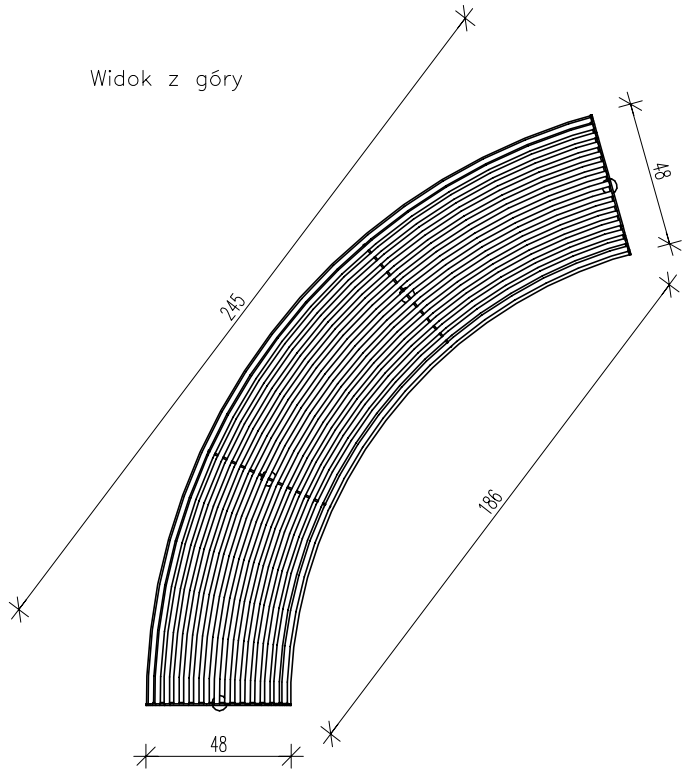

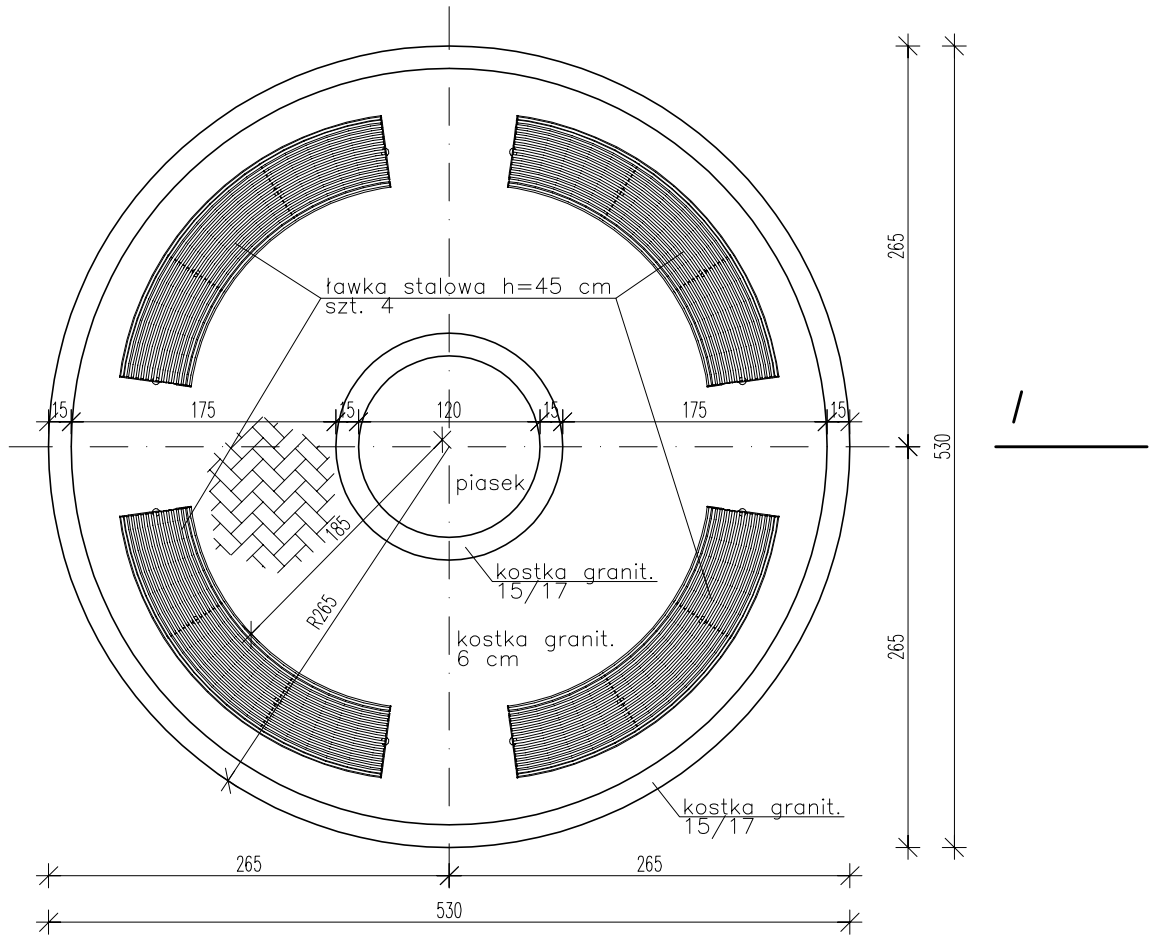

Widok z boku

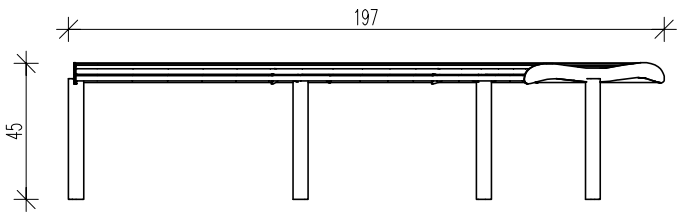

Widok z przodu

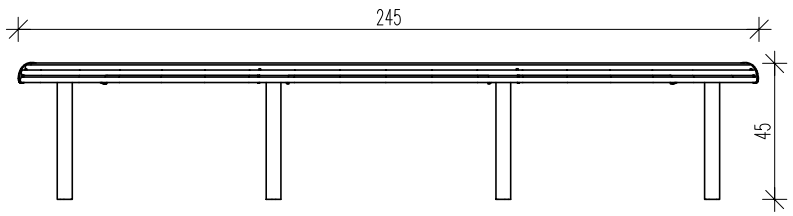

/—/

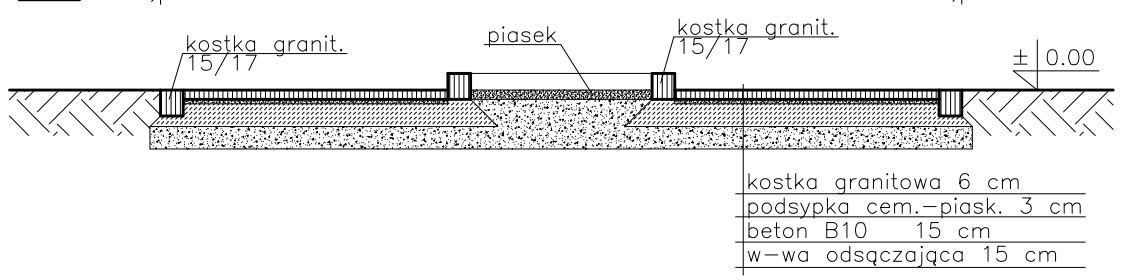

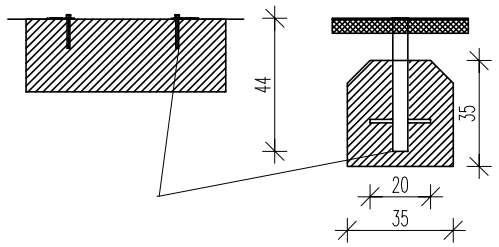

Widok aksonometryczny

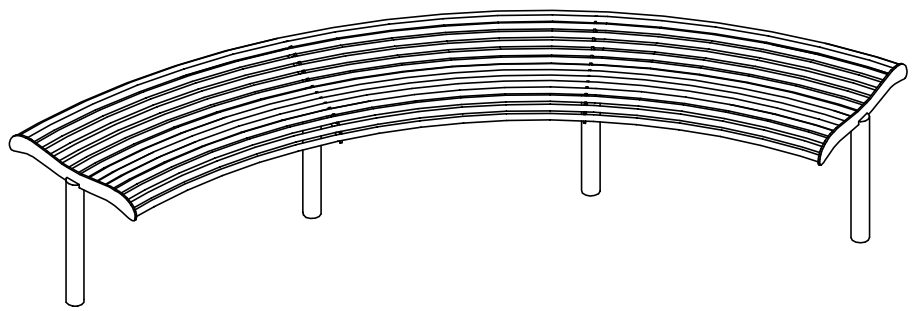

Sposób montażu:
wkręty / szpilki lub fundamentowanie

USŁUGI PROJEKTOWE Piotr Jagielski, ul. Paderewskiego 15, 86-010 Koronowo, tel./fax: (52)3822552, www.pjprojekt.pl	Obiekt	TEREN REKREACYJNY ZE STREFĄ FITNESS	Nr rys.
	Adres	Glinki, dz. nr 30/3 i 30/4, obręb Glinki, gm. Koronowo	A4
	Inwestor	Gmina Koronowo Plac Zwycięstwa 1, 86-010 Koronowo	Skala 1:50
	Rysunek	UTWARDZONE MIEJSCE DO ORGANIZOWANIA OGNISK Z ŁAWKAMI	Data / Podpis
	Opracował:	mgr inż. Piotr Jagielski upr. bud. KUP/0033/PWOK/10 w specjalności konstrukcyjno–budowlanej	25. 11. 2019

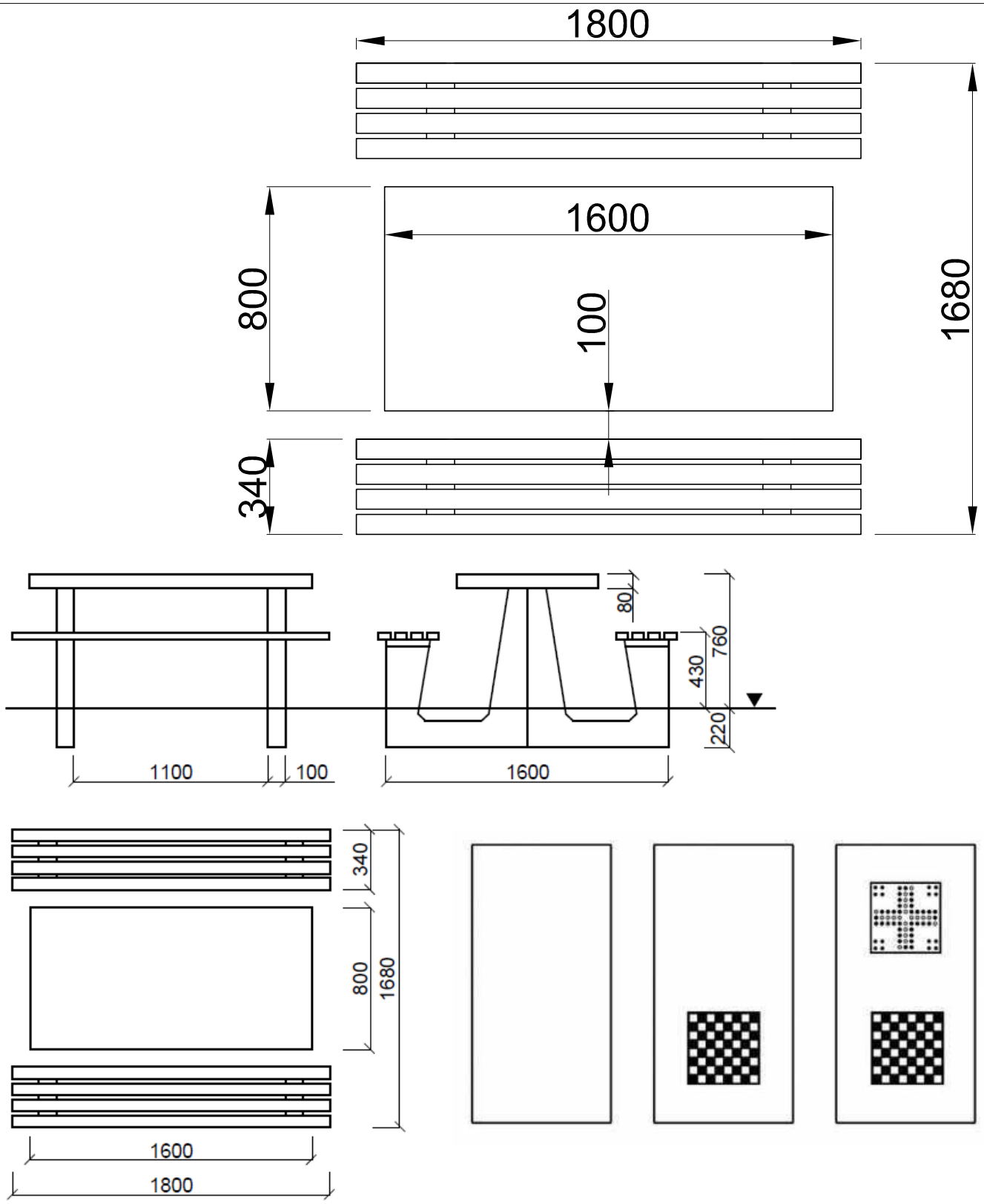

Rozwiązania materiałowe

- konstrukcja stolika wykonana z wibrowanego betonu klasy min. C20/25, zbrojonego stalą o średnicy min. Ø 8,
- blat stolika szlifowany i zaimpregnowany specjalnym lakierem zapewniającym wysoką odporność na działanie warunków atmosferycznych,
- obrzeża i narożniki stolika okala aluminiowy profil o zaokrąglonych krawędziach,
- siedziska ławek wykonane z listew z tworzywa sztucznego.

USŁUGI PROJEKTOWE
Piotr Jagielski
ul. Paderewskiego 15, 86-010 Koronowo
tel./fax: (52)3822552, www.pjprojekt.pl

Obiekt	TEREN REKREACYJNY ZE STREFĄ FITNESS		Nr rys.
Adres	Glinki, dz. nr 30/3 i 30/4, obręb Glinki, gm. Koronowo		A5
Inwestor	Gmina Koronowo Plac Zwycięstwa 1, 86-010 Koronowo		Skala 1:20
Rysunek	STÓŁ BETONOWY Z ŁAWKAMI	Data	Podpis
Opracował:	mgr inż. Piotr Jagielski upr. bud. KUP/0033/PWOK/10 w specjalności konstrukcyjno-budowlanej	25. 11. 2019	

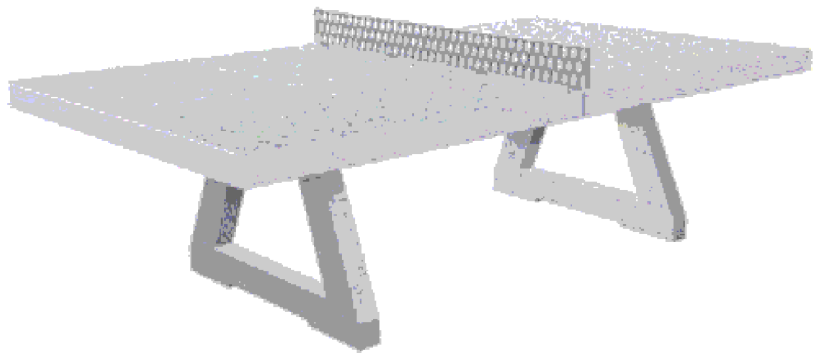

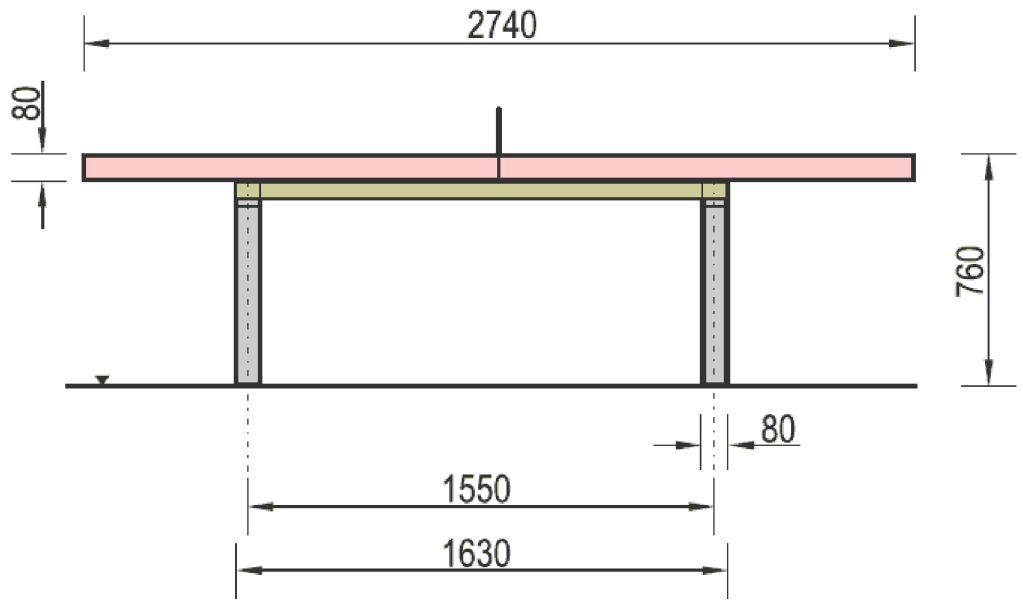

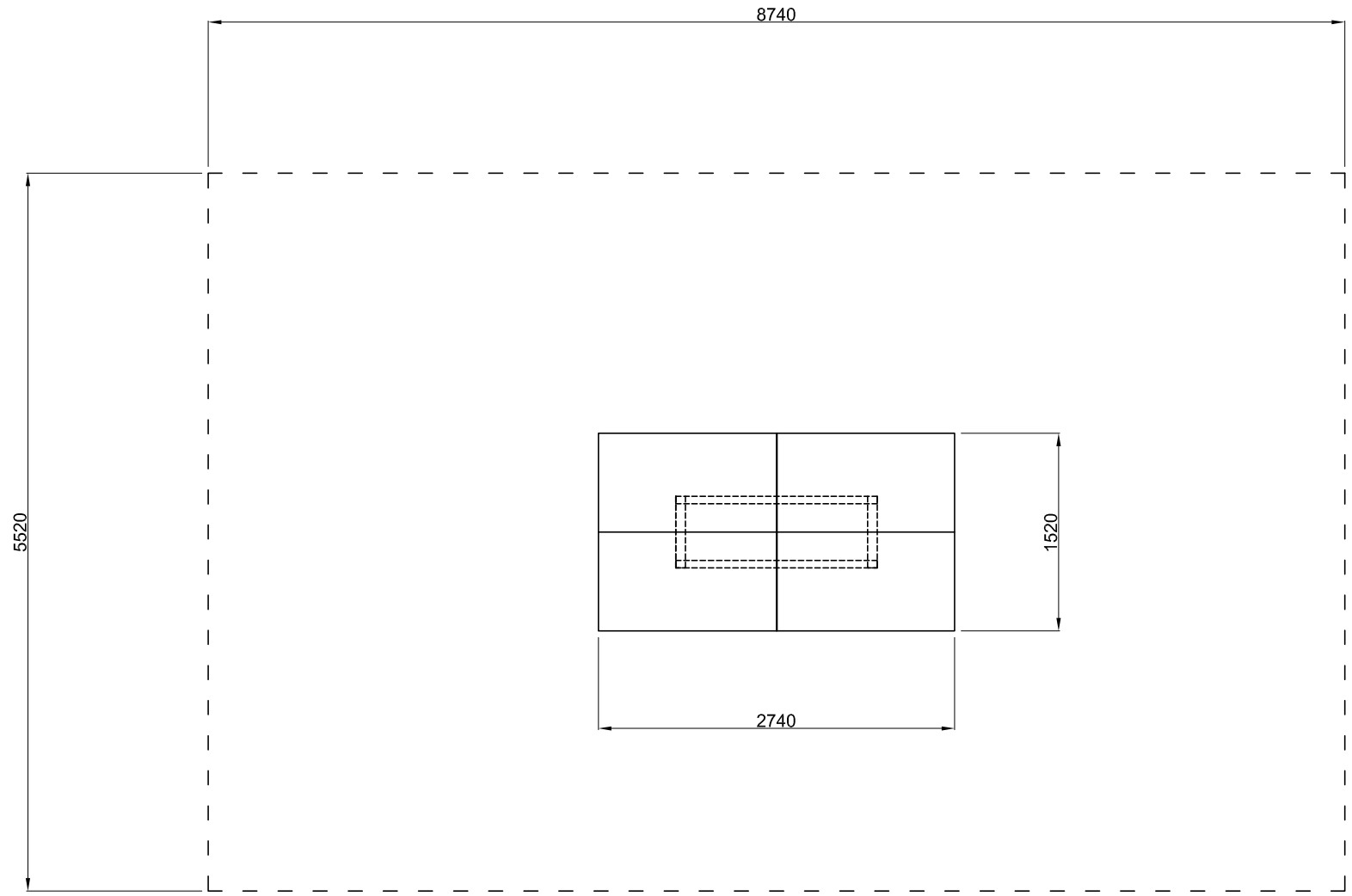

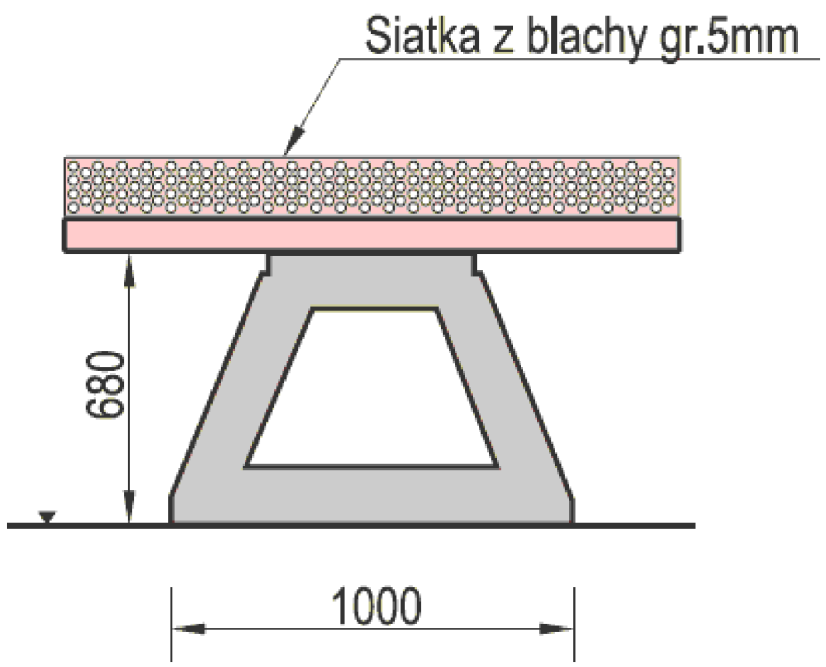

Rozwiązania materiałowe

- blat stołu wykonany z wysokogatunkowego betonu z kruszywem ozdobnym, szlifowany i lakierowany,
- siatka do gry w postaci blachy stalowej o gr. 5 mm,
- wszystkie elementy stalowe w konstrukcji ocynkowane metodą ogniową,
- krawędzie blatu zabezpieczone listwą aluminiowa, zapobiegająca obiciom.

— — — — STREFA BEZPIECZEŃSTWA
wymiary w [mm]

USŁUGI PROJEKTOWE Piotr Jagielski ul. Paderewskiego 15, 86-010 Koronowo tel./fax: (52)3822552, www.pjprojekt.pl	Obiekt	TEREN REKREACYJNY ZE STREFĄ FITNESS	Nr rys.
	Adres	Glinki, dz. nr 30/3 i 30/4, obręb Glinki, gm. Koronowo	A6
	Inwestor	Gmina Koronowo Plac Zwycięstwa 1, 86-010 Koronowo	Skala 1:50
	Rysunek	STÓŁ DO TENISA STOŁOWEGO	Data / Podpis
	Opracował:	mgr inż. Piotr Jagielski upr. bud. KUP/0033/PWOK/10 w specjalności konstrukcyjno-budowlanej	25. 11. 2019

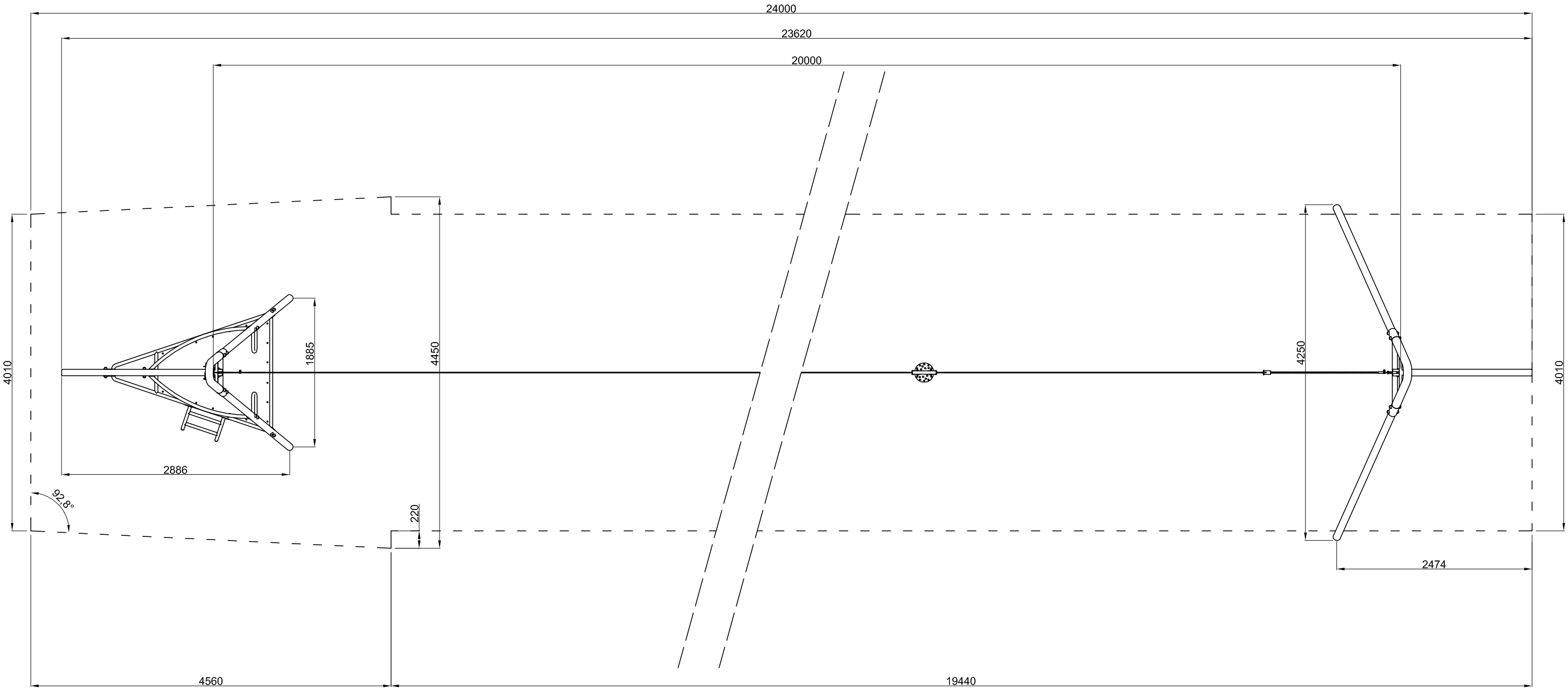

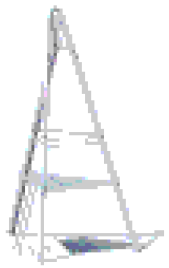

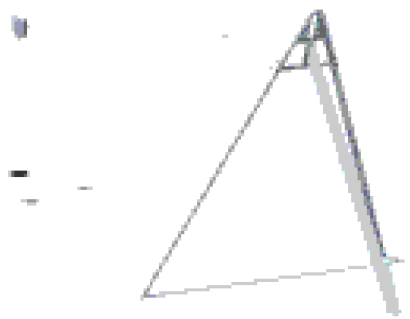

Rozwiązania materiałowe

- konstrukcja w formie rur stalowych galwanizowanych, malowanych proszkowo (nogi przednie o przekroju okrągłym, noga tylna o przekroju kwadratowym),
- platforma startowa z blachy aluminiowej ryflowanej (nie dopuszcza się drewnianych elementów),
- drabinka wejściowa na platformę ze stali galwanizowanej, malowanej proszkowo,
- lina stalowa,
- siedzisko o średnicy 255 mm wykonane z gumy EPDM z wkładem aluminiowym na łańcuchu ze stali galwanizowanej,
- element jezdny „wózek" - stal nierdzewna,
- odbijak - stal nierdzewna.

— — — — STREFA BEZPIECZEŃSTWA
wymiary w [mm]

USŁUGI PROJEKTOWE
Piotr Jagielski
ul. Poderewskiego 15, 86-010 Koronowo
tel./fax. (52)3822552, www.pjprojekt.pl

Obiekt	TEREN REKREACYJNY ZE STREFĄ FITNESS		Nr rys.
Adres	Glinki, dz. nr 30/3 i 30/4, obręb Glinki, gm. Koronowo		A7
Inwestor	Gmina Koronowo Plac Zwycięstwa 1, 86-010 Koronowo		Skala 1:50
Rysunek	ZJAZD LINOWY	Data	Podpis
Opracował:	mgr inż. Piotr Jagielski upr. bud. KUP/0033/PWOK/10 w specjalności konstrukcyjno-budowlanej	25. 11. 2019	

PROJ. URZĄDZENIE TYPU BIEGACZ
Strefa bezpieczeństwa: 4,00/3,00 m

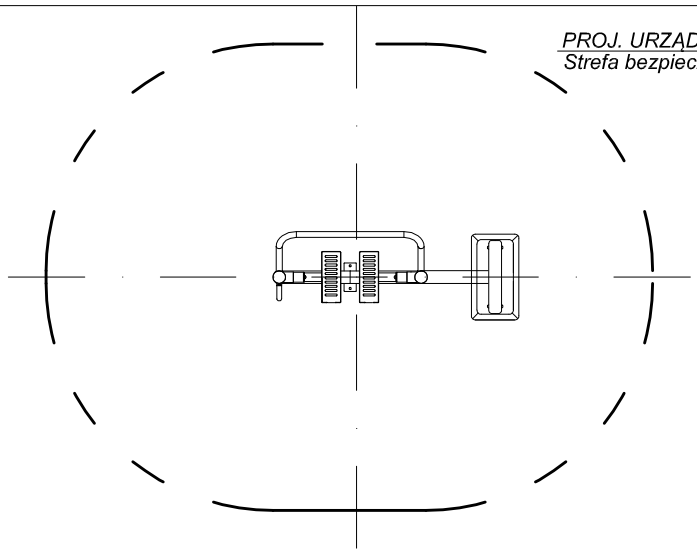

PROJ. URZĄDZENIE TYPU BIEGACZ ROWER
Strefa bezpieczeństwa: 4,20/3,20 m

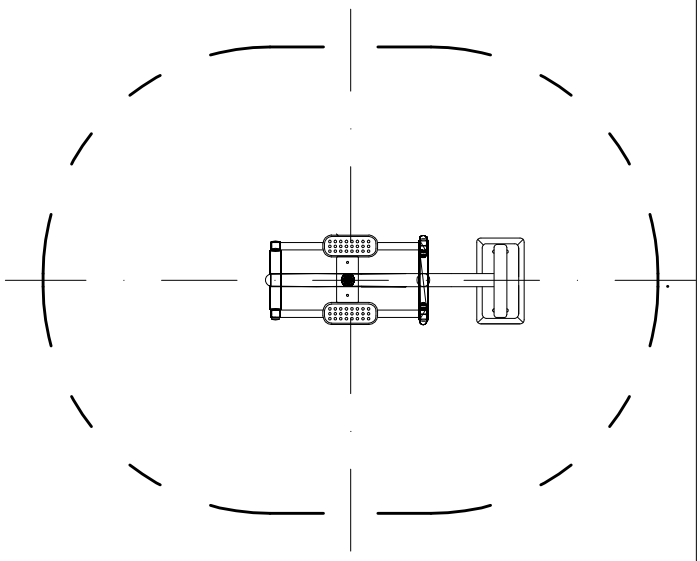

PROJ. URZĄDZENIE TYPU MOTYL
Strefa bezpieczeństwa: 3,50/3,50 m

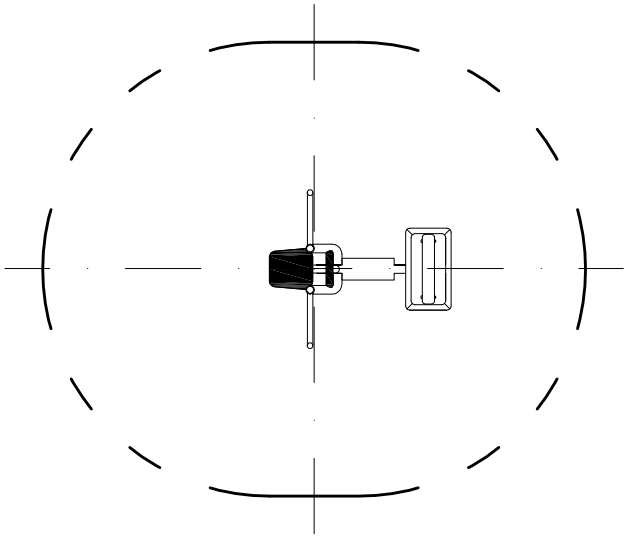

PROJ. URZĄDZENIE TYPU WIOŚLARZ
Strefa bezpieczeństwa: 4,18/3,94 m

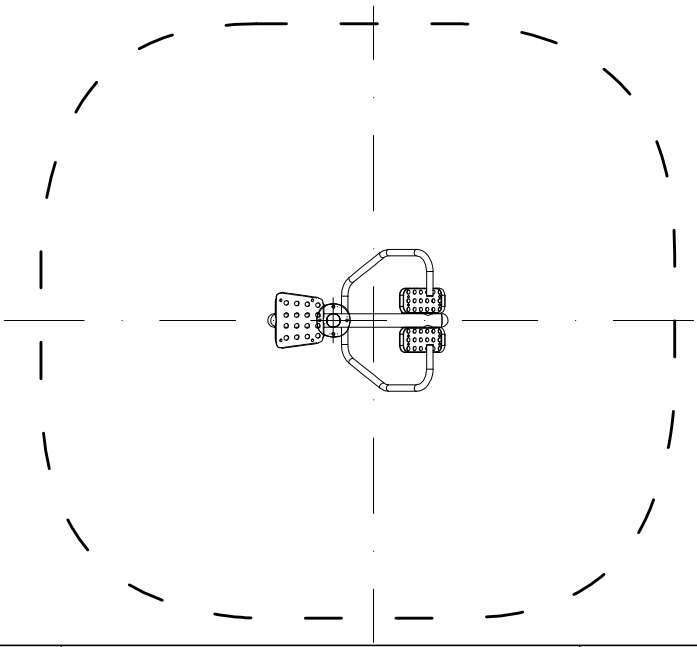

Elementy siłowni fundamentowane za pomocą betonowanych na miejscu lub prefabrykowanych elementów osadzonych w gruncie. Elementy kotwiące należy osadzić na odpowiedniej głębokości (zgodnie z dokumentacją techniczną dostarczoną przez dostawcę urządzenia), a grunt w obrębie fundamentów odpowiednio zagęścić.
Urządzenia siłowni plenerowej muszą posiadać atesty i certyfikaty bezpieczeństwa wydane przez akredytowaną jednostkę certyfikującą.

USŁUGI PROJEKTOWE
Piotr Jagielski
ul. Paderewskiego 15, 86-010 Koronowo
tel./fax: (52)3822552, www.pjprojekt.pl

Obiekt	TEREN REKREACYJNY ZE STREFĄ FITNESS		Nr rys.
Adres	Glinki, dz. nr 30/3 i 30/4, obręb Glinki, gm. Koronowo		A8
Inwestor	Gmina Koronowo Plac Zwycięstwa 1, 86-010 Koronowo		Skala 1:50
Rysunek	URZĄDZENIA STREFY FITNESS	Data	Podpis
Opracował:	mgr inż. Piotr Jagielski upr. bud. KUP/0033/PWOK/10 w specjalności konstrukcyjno-budowlanej	25. 11. 2019	

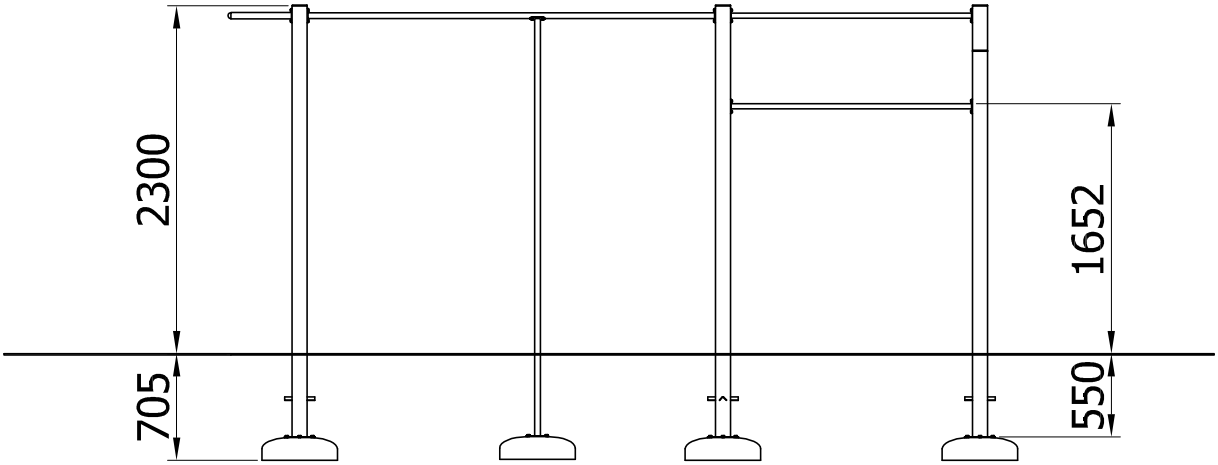

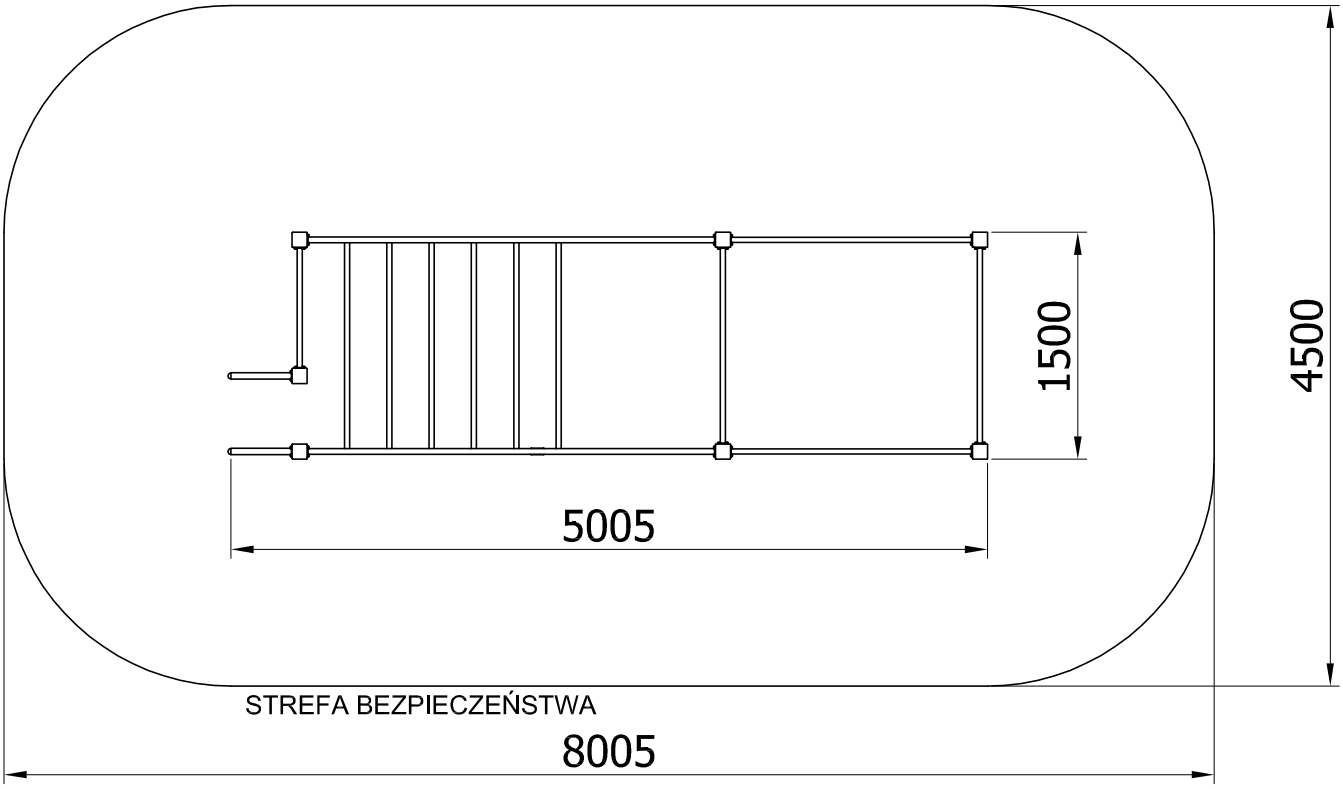

Rysunek rozpatrywać z opisem.
wymiary w [mm]

USŁUGI PROJEKTOWE Piotr Jagielski, ul. Paderewskiego 15, 86-010 Koronowo, tel./fax: (52)3822552, www.pjprojekt.pl	Obiekt	TEREN REKREACYJNY ZE STREFĄ FITNESS	Nr rys.
	Adres	Glinki, dz. nr 30/3 i 30/4, obręb Glinki, gm. Koronowo	A9
	Inwestor	Gmina Koronowo Plac Zwycięstwa 1, 86-010 Koronowo	Skala 1:50
	Rysunek	URZĄDZENIE STREET WORKOUT	Data / Podpis
	Opracował:	mgr inż. Piotr Jagielski upr. bud. KUP/0033/PWOK/10 w specjalności konstrukcyjno-budowlanej	25. 11. 2019

INFORMACJA
dotycząca bezpieczeństwa i ochrony zdrowia
(na podstawie rozporządzenia Ministra Infrastruktury z dnia 23 czerwca 2003 r.)

Temat:	**TEREN REKREACYJNY ZE STREFĄ FITNESS** **kat. obiektu budowlanego - VIII**
Adres:	**Glinki** **dz. nr 30/3 i 30/4** **obręb Glinki** **jednostka ewidencyjna Koronowo**
Inwestor:	**Gmina Koronowo** **Plac Zwycięstwa 1** **86-010 Koronowo**

Opracował	mgr inż. Piotr Jagielski upr. bud. KUP/0033/PWOK/10 w specjalności konstrukcyjno – budowlanej		

Koronowo, dn. 25 listopada 2019 r.

CZĘŚĆ OPISOWA

1. Zakres robót dla całego zamierzenia budowlanego oraz kolejność robót budowlanych
Utworzenie strefy rekreacyjnej w zakresie budowy boiska do piłki siatkowej z piłkochwytami, utwardzonego miejsca do grillowania i organizowania ognisk z miejscem do konsumpcji, stanowiska do gry w tenisa stołowego i do gry w szachy, warcaby oraz montażu urządzenia do zjazdu linowego, a także utworzeniu strefy fitness poprzez montaż urządzeń siłowni zewnętrznej na dz. nr 30/3 i 30/4 w miejscowości Glinki, obręb Glinki, gm. Koronowo.

Zakres przedsięwzięcia obejmuje następujące prace:
- prace przygotowawcze,
- roboty ziemne,
- prace montażowe,
- prace wykończeniowe,
- prace sprawdzające i odbiorowe robót.

2. Wykaz istniejących obiektów budowlanych.
Na działce nr 30/3 w m. Glinki znajduje się budynek świetlicy wiejskiej wraz z infrastrukturą towarzyszącą.

3. Wskazanie elementów zagospodarowania działki, które mogą stwarzać zagrożenie bezpieczeństwa i zdrowia ludzi
Zagospodarowanie terenu nie ma większego wpływu na bezpieczeństwo prowadzonych robót.

4. Wskazanie dotyczące przewidywanych zagrożeń występujących podczas realizacji robót, określające skalę i rodzaje zagrożeń oraz miejsce i czas ich wystąpienia
Roboty obejmują następujące rodzaje robót budowlanych stwarzających ryzyko powstania zagrożenia bezpieczeństwa i zdrowia ludzi, o których mowa w art.21a ust.2 ustawy z dnia 7 lipca 1994 r. Prawo budowlane (Tekst jednolity: Dz.U. z 2003 r. Nr 207, poz.2016 z późn. zm.) oraz w Rozporządzeniu Ministra Infrastruktury z dnia 23 czerwca 2003 r. w sprawie informacji dotyczącej bezpieczeństwa i ochrony zdrowia oraz planu bezpieczeństwa i ochrony zdrowia (Dz.U. Nr 120, poz.1126):
- roboty na rusztowaniach – prace na dachu obiektu.
Należy przestrzegać podstawowych wymagań bhp przy realizacji robót oraz stosować odpowiednie środki ochrony indywidualnej i zbiorowej, zgodnie z obowiązującymi przepisami.

5. Wskazanie sposobu prowadzenia instruktażu pracowników przed przystąpieniem do realizacji robót szczególnie niebezpiecznych.
Szkolenia w dziedzinie bezpieczeństwa i higieny pracy dla pracowników zatrudnionych na stanowiskach robotniczych, przeprowadza się jako:
– szkolenie wstępne,
– szkolenie okresowe.
Szkolenia te przeprowadzane są w oparciu o programy poszczególnych rodzajów szkolenia.
Szkolenia wstępne ogólne („instruktaż ogólny”) przechodzą wszyscy nowo zatrudniani pracownicy przed dopuszczeniem do wykonywania pracy. Obejmuje ono zapoznanie pracowników z podstawowymi przepisami bhp zawartymi w Kodeksie pracy, w układach zbiorowych pracy i regulaminach pracy, zasadami bhp obowiązującymi w danym zakładzie pracy oraz zasadami udzielania pierwszej pomocy.
Szkolenie wstępne na stanowisku pracy („Instruktaż stanowiskowy”) powinien zapoznać pracowników z zagrożeniami występującymi na określonym stanowisku pracy, sposobami ochrony przed zagrożeniami, oraz metodami bezpiecznego wykonywania pracy na tym stanowisku. Pracownicy przed przystąpieniem do pracy, powinni być zapoznani z ryzykiem zawodowym związanym z pracą na danym stanowisku pracy.
Fakt odbycia przez pracownika szkolenia wstępnego ogólnego, szkolenia wstępnego na stanowisku pracy oraz zapoznania z ryzykiem zawodowym, powinien być potwierdzony przez pracownika na piśmie oraz odnotowany w aktach osobowych pracownika.
Szkolenia wstępne podstawowe w zakresie bhp, powinny być przeprowadzone w okresie nie dłuższym niż 6 – miesięcy od rozpoczęcia pracy na określonym stanowisku pracy.
Szkolenia okresowe w zakresie bhp dla pracowników zatrudnionych na stanowiskach robotniczych, powinny być przeprowadzane w formie instruktażu nie rzadziej niż raz na 3 – lata,

a na stanowiskach pracy, na których występują szczególne zagrożenia dla zdrowia lub życia oraz zagrożenia wypadkowe – nie rzadziej niż raz w roku. Pracownicy zatrudnieni na stanowiskach operatorów żurawi, maszyn budowlanych i innych maszyn o napędzie silnikowym powinni posiadać wymagane kwalifikacje.
Na placu budowy powinny być udostępnione pracownikom do stałego korzystania, aktualne instrukcje bezpieczeństwa i higieny pracy dotyczące:
- wykonywania prac związanych z zagrożeniami wypadkowymi lub zagrożeniami zdrowia pracowników,
- obsługi maszyn i innych urządzeń technicznych,
- postępowania z materiałami szkodliwymi dla zdrowia i niebezpiecznymi,
- udzielania pierwszej pomocy.
W/w instrukcje powinny określać czynności do wykonywania przed rozpoczęciem danej pracy, zasady i sposoby bezpiecznego wykonywania danej pracy, czynności do wykonywania po jej zakończeniu oraz zasady postępowania w sytuacjach awaryjnych stwarzających zagrożenia dla życia lub zdrowia pracowników.
Nie wolno dopuścić pracownika do pracy, do której wykonywania nie posiada wymaganych kwalifikacji lub potrzebnych umiejętności, a także dostatecznej znajomości przepisów oraz zasad BHP.
Bezpośredni nadzór nad bezpieczeństwem i higieną pracy na stanowiskach pracy sprawują odpowiednio kierownik budowy (kierownik robót) oraz mistrz budowlany, stosownie do zakresu obowiązków.

6. Wskazanie środków technicznych i organizacyjnych, zapobiegających niebezpieczeństwom wynikającym z wykonywania robót budowlanych w strefach szczególnego zagrożenia zdrowia lub w ich sąsiedztwie, w tym zapewniających bezpieczną i sprawną komunikację, umożliwiającą szybką ewakuację na wypadek pożaru, awarii i innych zagrożeń

Bezpośredni nadzór nad bezpieczeństwem i higieną pracy na stanowiskach pracy sprawują odpowiednio kierownik budowy (kierownik robót) oraz mistrz budowlany, stosownie do zakresu obowiązków.
Nieprzestrzeganie przepisów bhp na placu budowy prowadzi do powstania bezpośrednich zagrożeń dla życia lub zdrowia pracowników.
- przyczyny organizacyjne powstania wypadków przy pracy:
a) niewłaściwa ogólna organizacja pracy
1) nieprawidłowy podział pracy lub rozplanowanie zadań,
2) niewłaściwe polecenia przełożonych,
3) brak nadzoru,
4) brak instrukcji posługiwania się czynnikiem materialnym,
5) tolerowanie przez nadzór odstępstw od zasad bezpieczeństwa pracy,
6) brak lub niewłaściwe przeszkolenie w zakresie bezpieczeństwa pracy i ergonomii,
7) dopuszczenie do pracy człowieka z przeciwwskazaniami lub bez badań lekarskich;
b) niewłaściwa organizacja stanowiska pracy:
1) niewłaściwe usytuowanie urządzeń na stanowiskach pracy,
2) nieodpowiednie przejścia i dojścia,
3) brak środków ochrony indywidualnej lub niewłaściwy ich dobór
- przyczyny techniczne powstania wypadków przy pracy:
a) niewłaściwy stan czynnika materialnego:
1) wady konstrukcyjne czynnika materialnego będące źródłem zagrożenia,
2) niewłaściwa stateczność czynnika materialnego,
3) brak lub niewłaściwe urządzenia zabezpieczające,
4) brak środków ochrony zbiorowej lub niewłaściwy ich dobór,
5) brak lub niewłaściwa sygnalizacja zagrożeń,
6) niedostosowanie czynnika materialnego do transportu, konserwacji lub napraw;
b) niewłaściwe wykonanie czynnika materialnego:
1) zastosowanie materiałów zastępczych,
2) niedotrzymanie wymaganych parametrów technicznych;
c) wady materiałowe czynnika materialnego:
1) ukryte wady materiałowe czynnika materialnego;
d) niewłaściwa eksploatacja czynnika materialnego:
1) nadmierna eksploatacja czynnika materialnego,

2) niedostateczna konserwacja czynnika materialnego,
3) niewłaściwe naprawy i remonty czynnika materialnego.

Osoba kierująca pracownikami jest obowiązana:
- organizować stanowiska pracy zgodnie z przepisami i zasadami bezpieczeństwa i higieny pracy,
- dbać o sprawność środków ochrony indywidualnej oraz ich stosowania zgodnie z przeznaczeniem,
- organizować, przygotowywać i prowadzić prace, uwzględniając zabezpieczenie pracowników przed wypadkami przy pracy, chorobami zawodowymi i innymi chorobami związanymi z warunkami środowiska
pracy,
- dbać o bezpieczny i higieniczny stan pomieszczeń pracy i wyposażenia technicznego, a także o sprawność środków ochrony zbiorowej i ich stosowania zgodnie z przeznaczeniem,

Na podstawie:
- oceny ryzyka zawodowego występującego przy wykonywaniu robót na danym stanowisku pracy - wykazu prac szczególnie niebezpiecznych,
- określenia podstawowych wymagań bhp przy wykonywaniu prac szczególnie niebezpiecznych,
- wykazu prac wykonywanych przez co najmniej dwie osoby,
- wykazu prac wymagających szczególnej sprawności psychofizycznej

Kierownik budowy powinien podjąć stosowne środki profilaktyczne mające na celu:
- zapewnić organizację pracy i stanowisk pracy w sposób zabezpieczający pracowników przed zagrożeniami wypadkowymi oraz oddziaływaniem czynników szkodliwych i uciążliwych,
- zapewnić likwidację zagrożeń dla zdrowia i życia pracowników głównie przez stosowanie technologii, materiałów i substancji nie powodujących takich zagrożeń.

W razie stwierdzenia bezpośredniego zagrożenia dla życia lub zdrowia pracowników osoba kierująca, pracownikami obowiązana jest do niezwłocznego wstrzymania prac i podjęcia działań w celu usunięcia tego zagrożenia.

Pracownicy zatrudnieni na budowie, powinni być wyposażeni w środki ochrony indywidualnej oraz odzież i obuwie robocze, zgodnie z tabelą norm przydziału środków ochrony indywidualnej oraz odzieży i obuwia roboczego opracowaną przez pracodawcę.

Środki ochrony indywidualnej w zakresie ochrony zdrowia i bezpieczeństwa użytkowników tych środków powinny zapewniać wystarczającą ochronę przed występującymi zagrożeniami (np. upadek z wysokości, uszkodzenie głowy, twarzy, wzroku, słuchu).

Kierownik budowy obowiązany jest informować pracowników o sposobach posługiwania się tymi środkami.

UWAGA

Cały teren budowy przez czas realizacji robót budowlanych powinien zostać zabezpieczony w sposób uniemożliwiający przedostanie się na jego teren osób niepowołanych. Podczas robót budowlanych stosować się do ogólnych warunków wynikających z przepisów bhp.