SYSTEM A
ANTONI PRZYBYLSKI

DOKUMENTACJA TECHNICZNA

załącznik do zgłoszenia robót budowlanych

TEMAT: ***Przebudowa drogi gminnej - ul. Nowina w m. Dachowa, gm. Kórnik w zakresie budowy chodników, peronów i zjazdu***

ADRES: działki nr **206/6; 217** obręb ewid. nr 0007 Dachowa, jednostka ewid. 302109_5 Dachowa, gmina Kórnik

INWESTOR: **MIASTO I GMINA KÓRNIK**
Plac Niepodległości 1
62-035 Kórnik

BIURO PROJEKTOWE: **P.P.-U. „SYSTEM A" Antoni Przybylski**
ul. Świętokrzyska 20
62-200 Gniezno

BRANŻA: drogowa

ZAWARTOŚĆ OPRACOWANIA:

1. Część opisowa.
2. Część rysunkowa.

	Imię i nazwisko	Nr uprawnień	Spec. upr.	Podpis
Projektant	mgr inż. Antoni Przybylski	LBS/0024/PWOD/14	drogowa	

kwiecień 2023 r.

Przedsiębiorstwo Projektowo-Usługowe "SYSTEM A"
Antoni Przybylski
62-200 Gniezno
ul. Świętokrzyska 20
tel. kom. 692 027 937
e-mail: systema.przybylski@gmail.com
NIP 599-291-10-77
REGON 381030129

Spis treści

Oświadczenia, kopie uprawnień budowlanych i zaświadczeń z Izby Inżynierów Budownictwa

1. Zaświadczenie z OIIB projektanta – branża drogowa
2. Uprawnienia budowlane projektanta – branża drogowa

Decyzje, uzgodnienia i opinie

3. Uzgodnienie w zakresie istniejących sieci energetycznych – Enea Operator Sp. z o.o.
4. Uzgodnienie w zakresie istniejących sieci gazowych – Polska Spółka Gazownictwa Sp. z o.o.
5. Uzgodnienie w zakresie istniejącej sieci telekomunikacyjne – Fiberhost S.A.
6. Uzgodnienie w zakresie istniejącej sieci telekomunikacyjne – Operator WSS Sp. z o.o.
7. Uzgodnienie w zakresie istniejącej sieci telekomunikacyjne – Orange Polska
8. Pismo Powiatowego Konserwatora Zabytków w Poznaniu
9. Uzgodnienie Rejonowego Związku Spółek Wodnych w Śremie

Projekt stałej organizacji ruchu

10. Projekt stałej organizacji ruchu

Część opisowa

11. Opis techniczny

Część rysunkowa

12. Plan orientacyjny
13. Projekt zagospodarowania terenu
14. Przekroje normalne
15. Schemat wiaty przystankowej

POLSKA IZBA INŻYNIERÓW BUDOWNICTWA

Zaświadczenie

o numerze weryfikacyjnym:

LBS-GH7-GRC-L3P *

Pan Antoni Ignacy Przybylski o numerze ewidencyjnym LBS/BD/0072/14
adres zamieszkania ul. Saperów 3, 66-400 Gorzów Wielkopolski
jest członkiem Lubuskiej Okręgowej Izby Inżynierów Budownictwa i posiada wymagane ubezpieczenie od odpowiedzialności cywilnej.
Niniejsze zaświadczenie jest ważne od 2022-09-01 do 2023-08-31.

Zaświadczenie zostało wygenerowane elektronicznie i opatrzone bezpiecznym podpisem elektronicznym weryfikowanym przy pomocy ważnego kwalifikowanego certyfikatu w dniu 2022-08-23 roku przez:

Ewa Bosy, Przewodniczący Rady Lubuskiej Okręgowej Izby Inżynierów Budownictwa.

Zgodnie z art. 78^1 K.c.
§ 1. Do zachowania elektronicznej formy czynności prawnej wystarcza złożenie oświadczenia woli w postaci elektronicznej i opatrzenie go kwalifikowanym podpisem elektronicznym.
§ 2. Oświadczenie woli złożone w formie elektronicznej jest równoważne z oświadczeniem woli złożonym w formie pisemnej.

* Weryfikację poprawności danych w niniejszym zaświadczeniu można sprawdzić za pomocą numeru weryfikacyjnego zaświadczenia na stronie Polskiej Izby Inżynierów Budownictwa www.piib.org.pl lub kontaktując się z biurem właściwej Okręgowej Izby Inżynierów Budownictwa.

Digitally signed by Ewa Bosy
Date: 2022.08.23 12:26:17 CEST
Reason: Elektronicznie zaświadczenie PIIB
Location: Gorzów Wielkopolski

LUBUSKA OKRĘGOWA IZBA INŻYNIERÓW BUDOWNICTWA
w Gorzowie Wlkp.
Okręgowa Komisja Kwalifikacyjna
sygn. akt. LBS/OKK/0055/0005/14

Gorzów Wlkp. , dnia 17-05-2014r.

D E C Y Z J A

Na podstawie art. 24 ust. 1 pkt 2 ustawy z dnia 15 grudnia 2000r. o samorządach zawodowych architektów, inżynierów budownictwa oraz urbanistów *(tekst jedn. Dz. U. z 2013r. poz. 932),* art. 12 ust. 3, art. 13 ust.1 pkt 1 i 2 , art. 14, ust.1, pkt 2a ustawy z dnia 7 lipca 1994r. Prawo budowlane *(tekst jedn. Dz. U. z 2013r. poz. 1409 z późn. zm.)* oraz § 11 ust.1 pkt 1 i § 18 ust.1 i 2 *rozporządzenia Ministra Transportu i Budownictwa z dnia 28 kwietnia 2006r. w sprawie samodzielnych funkcji technicznych w budownictwie (Dz. U. Nr 83 poz. 578 z późn. zm.)* po ustaleniu , że zostały spełnione warunki w zakresie przygotowania zawodowego oraz po złożeniu egzaminu na uprawnienia budowlane z wynikiem pozytywnym

Pan **ANTONI IGNACY PRZYBYLSKI**

magister inżynier– budownictwo

urodzony dnia 14-05-1985r. - Skwierzyna

otrzymuje

UPRAWNIENIA BUDOWLANE
numer ewidencyjny LBS/0024/PWOD/14

do projektowania i kierowania robotami budowlanymi bez ograniczeń w specjalności drogowej

U Z A S A D N I E N I E

W związku z uwzględnieniem w całości żądania strony na podstawie art. 107 § 4 Kpa odstępuje się od uzasadnienia decyzji. Zakres uprawnień podano na odwrocie decyzji.

Pouczenie

Od niniejszej decyzji służy odwołanie do Krajowej Komisji Kwalifikacyjnej Polskiej Izby Inżynierów Budownictwa w Warszawie, za pośrednictwem Okręgowej Komisji Kwalifikacyjnej Lubuskiej Okręgowej Izby Inżynierów Budownictwa w terminie 14 dni od daty jej doręczenia

Skład orzekający Okręgowej Komisji Kwalifikacyjnej

1. mgr inż. Józef KRZYŻANOWSKI .....
2. mgr inż. Antoni DYBIKOWSKI .....
3. mgr Emilia KUCHARCZYK .....

Otrzymują:
1. **Pan ANTONI PRZYBYLSKI**
Zam. ul. Saperów 3; 66-400 Gorzów Wlkp.
2. Główny Inspektor Nadzoru Budowlanego
3. ORI LOIIB
4. a/a

***

Szczegółowy zakres uprawnień
do projektowania i kierowania robotami budowlanymi bez ograniczeń
w specjalności drogowej

1. Na mocy art. 12 ust.1 pkt 1-5, art.13 ust.3-5 *ustawy – Prawo budowlane*, **w zakresie objętym wyżej wymienioną specjalnością,** niniejsze uprawnienia stanowią podstawę do:
   1) Projektowania , sprawdzania projektów budowlanych i sprawowania nadzoru autorskiego ;
   2) Kierowania budową lub innymi robotami budowlanymi;
   3) Kierowania wytwarzaniem konstrukcyjnych elementów budowlanych oraz nadzoru i kontroli technicznej wytwarzania tych elementów;
   4) Wykonywania nadzoru inwestorskiego;
   5) Sprawowania kontroli technicznej utrzymania obiektów budowlanych;

2. Na mocy § 18 ust 1. *rozporządzenia Ministra Transportu i Budownictwa z dnia 28 kwietnia 2006r. w sprawie samodzielnych funkcji technicznych w budownictwie*, uprawnienia budowlane w specjalności drogowej bez ograniczeń uprawniają do projektowania obiektu budowlanego lub kierowania robotami budowlanymi związanymi z obiektem budowlanym, takim jak:
   1) droga, w rozumieniu przepisów o drogach publicznych, z wyłączeniem drogowych obiektów inżynierskich oprócz przepustów;
   2) droga dla ruchu i postoju statków powietrznych oraz przepust.

3. Na mocy § 15 ww. rozporządzenia, uprawnienia budowlane do projektowania w odpowiedniej specjalności uprawniają do sporządzania projektu zagospodarowania działki lub terenu, w zakresie danej specjalności.

***

Enea Operator

Rejon Dystrybucji Września
ENEA Operator Sp. z o.o.
Oddział Dystrybucji Poznań
Rejon Dystrybucji Września
62-300 Września, ul. Witkowska 5

tel. +48 / 61 884 70 10

Września, dnia 27-02-2023
ZR/ PEO23P035016 /2023

Przedsiębiorstwo Projektowo -Usługowe
System A Antoni Przybylski
ul. Świętokrzyska 20
62-200 Gniezno

Dotyczy: uzgodnienia projektowanej budowy drogi w m. Dachowa ul. Nowina w zakresie budowy chodników, peronów i rozbudowy oświetlenia ulicznego

W odpowiedzi na Pana pismo dotyczące uzgodnienia projektowanej budowy drogi w m. Dachowa ul. Nowina w zakresie budowy chodników, peronów i rozbudowy oświetlenia ulicznego gm. Kórnik Enea Operator Rejon Dystrybucji Września uzgadnia plan z następującymi uwagami:

1. ***Na trasie planowanej budowy znajdują się linie kablowe nn 0,4 kV oraz linia napowietrzna nn 0,4 kV.***
2. ***Zachować szczególną ostrożność przy pracy sprzętem mechanicznym w pobliżu istniejących linii energetycznych kablowych i napowietrznych, przestrzegając przepisy bhp.***
3. ***Istniejące kable energetyczne krzyżujące projektowaną drogę w razie potrzeby zabezpieczyć rurami ochronnymi dwu-dzielnymi typu A 110 PS – kable 0,4 kV,***
4. ***Zachować odpowiednią odległość przewodów istniejącej linii energetycznej napowietrznej nad nawierzchnią peronu zgodną z normą PN-76/ E-05100.***

Zgodnie z §55 Rozporządzenia Ministra Infrastruktury z dnia 6 lutego 2003r. w sprawie bezpieczeństwa i higieny pracy podczas wykonywania robót budowlanych, nie jest dopuszczalne sytuowanie stanowisk pracy, składowisk wyrobów i materiałów lub maszyn i urządzeń budowlanych bezpośrednio pod napowietrznymi liniami elektroenergetycznymi lub w odległości liczonej w poziomie od skrajnych przewodów. W czasie wykonywania robót budowlanych z zastosowaniem żurawi lub innych urządzeń załadowczo-wyładowczych zachować należy odległość, o której mowa powyżej, mierzoną od najdalej wysuniętego punktu urządzenia wraz z ładunkiem. Jeżeli zachodzi potrzeba wykonania w pobliżu linii napowietrznych robót budowlanych przy użyciu maszyn lub innych urządzeń technicznych, należy uzgodnić bezpieczne warunki pracy z użytkownikiem linii.

Z poważaniem

ENEA Operator Sp. z o.o.
REJON DYSTRYBUCJI WRZEŚNIA
Dział Rozwoju i Inwestycji
Kierownik
Przemysław Janiak

W załączeniu : plan projektowy

Sprawę prowadzi:
Przemysław Janiak tel.: 61 884 70 39

Projekt zagospodarowania terenu
skala 1:500

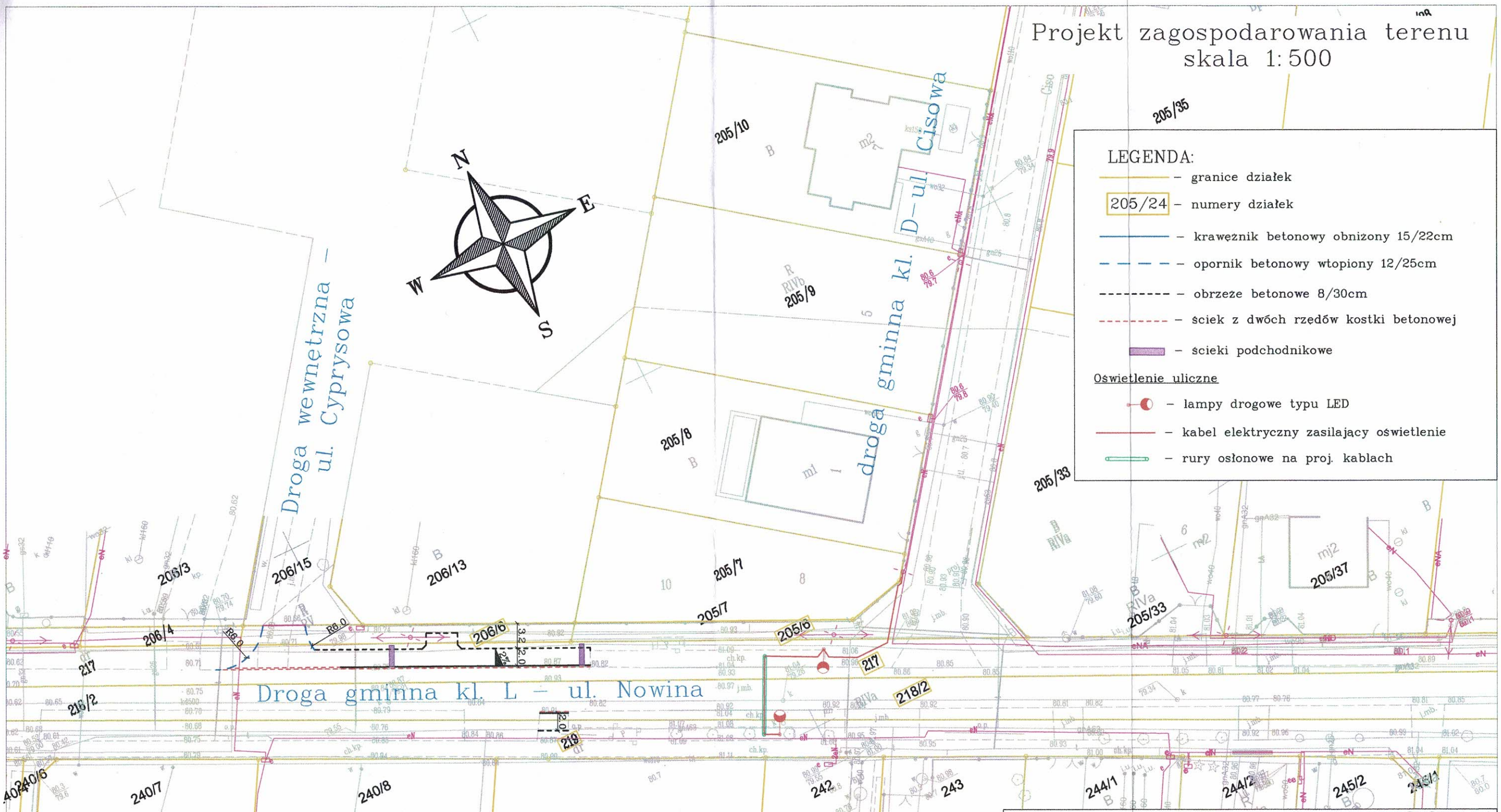

LEGENDA:

- granice działek
- 205/24 – numery działek
- krawężnik betonowy obnizony 15/22cm
- opornik betonowy wtopiony 12/25cm
- obrzeze betonowe 8/30cm
- ściek z dwóch rzędów kostki betonowej
- ścieki podchodnikowe

Oświetlenie uliczne

- lampy drogowe typu LED
- kabel elektryczny zasilający oświetlenie
- rury osłonowe na proj. kablach

uzgodniono z uwagami w piśmie

ENEA Operator Sp. z o.o.
REJON DYSTRYBUCJI WRZEŚNIA
Dział Rozwoju i Inwestycji
Kierownik
Przemysław Janiak

SYSTEM A ANTONI PRZYBYLSKI

PRZEDSIĘBIORSTWO PROJEKTOWO-USŁUGOWE
"SYSTEM A"
Antoni Przybylski
62-200 Gniezno; ul. Świętokrzyska 20
tel. 692 027 937; e-mail: systema.przybylski@gmail.com

TEMAT:			SKALA:	1:500
Przebudowa drogi gminnej - ul. Nowina w m. Dachowa, gm. Kórnik w zakresie budowy chodników, peronów i rozbudowy linii oświetlenia drogowego			NR RYS:	
			STADIUM:	PB
			BRANŻA:	drogowa elektryczna
TREŚĆ:	Projekt zagospodarowania terenu		DATA:	02.2023
AUTORZY OPRACOWANIA:		NR UPR.	SPECJ. UPR.	PODPIS
PROJEKTANT:	mgr inż. ANTONI PRZYBYLSKI	LBS/0024/PWOD/14	DROGOWA	

POLSKA
SPÓŁKA GAZOWNICTWA

Polska Spółka Gazownictwa sp. z o.o.
Oddział Zakład Gazowniczy w Poznaniu
Za Groblą 8, 61-860 Poznań
tel. (61) 8545-100

Sekcja Ewidencji Majątku i Uzgodnień
uzgodnienia.poznan@psgaz.pl

Przedsiębiorstwo Projektowo-Usługowe"SYSTEM A"
Antoni Przybylski
Świętokrzyska 20
62-200 Gniezno

W/ znak: z dnia 22-02-2023
N/ znak: PSGPO.ZMSM.763.5000.112607.23 z dnia 3-03-2023

Lokalizacja przedsięwzięcia:
Województwo: **wielkopolskie** Gmina: **Kórnik** Miejscowość: **Dachowa** ul. **Nowina**

dotyczy: **przebudowy drogi - budowy chodnika**

W odpowiedzi na pismo z dnia 22-02-2023 w sprawie jw. przesyłamy jeden egzemplarz mapy z zaznaczoną istniejącą siecią gazową. Uzgadniamy projektowaną przebudowę drogi przy zachowaniu poniższych warunków:

1. W strefie kontrolowanej nie należy wznosić obiektów budowlanych, urządzać stałych składów i magazynów oraz podejmować działań mogących spowodować uszkodzenia gazociągu podczas jego użytkowania. Nie należy podejmować działań mogących spowodować uszkodzenie sieci gazowej, **wykopy w strefie kontrolowanej wykonywać ręcznie**. Regulacja wysokości armatury sieci gazowej i usuwanie kolizji odbywa się za zgodą i wiedzą Operatora sieci gazowej, na koszt Inwestora/Wykonawcy.
   Prace budowlane muszą być wykonywane tak, aby nie wpływały na obniżenie stanu technicznego gazociągu, nie naruszały istniejącej sieci gazowej i nie wpływały na bezpieczeństwo dostaw gazu dla odbiorców w tym nie naruszały izolacji gazociągu, taśmy ostrzegawczej i sygnalizacyjnej. Szczególną ostrożność należy zachować podczas prowadzenia robót ziemnych, wykonywania wykopów oraz podczas zagęszczania gruntu lub podczas jakichkolwiek prac prowadzonych w strefie kontrolowanej. Zabrania się wbijania znaczników (stalowych prętów lub tyczek) w obrębie istniejącej sieci gazowej. Zasypanie wykopów w strefie kontrolowanej, w obrębie sieci gazowej należy wykonać ręcznie warstwami ubijanymi, co 20 cm.

2. Nie wyrażamy zgody na obniżenie rzędnej terenu w miejscu zlokalizowanej sieci gazowej. Informujemy, że zgodnie z Rozporządzeniem Ministra Gospodarki z dnia 26.04.2013 w sprawie warunków technicznych jakim powinny odpowiadać sieci gazowe i ich usytuowanie (Dz. U. poz. 640 z 2013r.) odległość pionowa mierzona od górnej zewnętrznej ścianki gazociągu lub górnej zewnętrznej ścianki rury osłonowej powinna wynosić nie mniej niż 1,0m do powierzchni jezdni / miejsc parkingowych, przy czym nie mniej niż 0,5m od spodu konstrukcji nawierzchni. Minimalna odległość pionowa od gazociągu do dna projektowanego rowu nie może być mniejsza niż 0,5m.
   W przypadku uszkodzenia sieci gazowej, podmioty realizujące zadanie będą obciążane kosztami usunięcia awarii oraz poniesionych strat paliwa gazowego.

2a. Przed przystąpieniem do jakichkolwiek prac należy dokładnie określić rzeczywisty przebieg gazociągu/przyłączy przez dokonanie ręcznie przekopów poprzecznych nad osią gazociągu/przyłączy ustalających rzeczywistą trasę gazociągu/przyłączy oraz jego głębokość ułożenia lub wyznaczenie tego lokalizatorem przez uprawnionego geodetę. W przypadku niezachowania minimalnego przykrycia należy wystąpić o wydanie warunków na przebudowę sieci gazowej.

2b. W miejscach zbliżeń i skrzyżowań z gazociągami należy zachować normatywne odległości projektowanych obiektów zgodnie z Dz. U. poz. 640 z 2013r..

3. Należy zwrócić uwagę na armaturę gazową, która nie może być zaasfaltowana lub przykryta płytkami, kostką itp. Krawężniki, wpusty uliczne, studnie kanalizacyjne, studnie kablowe należy zlokalizować w odległości min. 0,5m od sieci gazowej. Wkreślone geodezyjnie przyłącza mogą nie przedstawiać wszystkich czynnych przyłączy gazu. W przypadku poszerzenia pasa drogowego w miejscu lokalizacji przyłączy gazu z szafkami w granicy działki, należy wystąpić o warunki przebudowy przyłącza gazowego.

4. W przypadku jakichkolwiek zmian dokumentacji projektowej przy skrzyżowaniu z istniejącą siecią gazową, kompletną dokumentację projektową należy przedstawić do ponownego uzgodnienia.

5. W terminie **14 dni** przed rozpoczęciem robót Wykonawca zobowiązany jest zgłosić się do odpowiedniej terytorialnie jednostki eksploatującej w PSG OZG w Poznaniu tj. **Gazowni Poznań Wschód**, ul. Kórnicka 224, Zalasewo 62-020 Swarzędz, **tel. 61 8545128**, **61 8545129**, gazownia.poznan.wschod@psgaz.pl w celu powiadomienia o przystąpieniu do prac.

6. Ważność uzgodnienia wynosi 2 lata.

Z poważaniem

KIEROWNIK
Sekcja Ewidencji Majątku i Uzgodnień

Mateusz Haremski

Załączniki:
- mapa sytuacyjna

Do wiadomości:
- Gazownia Poznań Wschód

Sprawę prowadzi:
Paweł Cieślik, tel: (61) 8 545 343

Projekt zagospodarowania terenu
skala 1:500

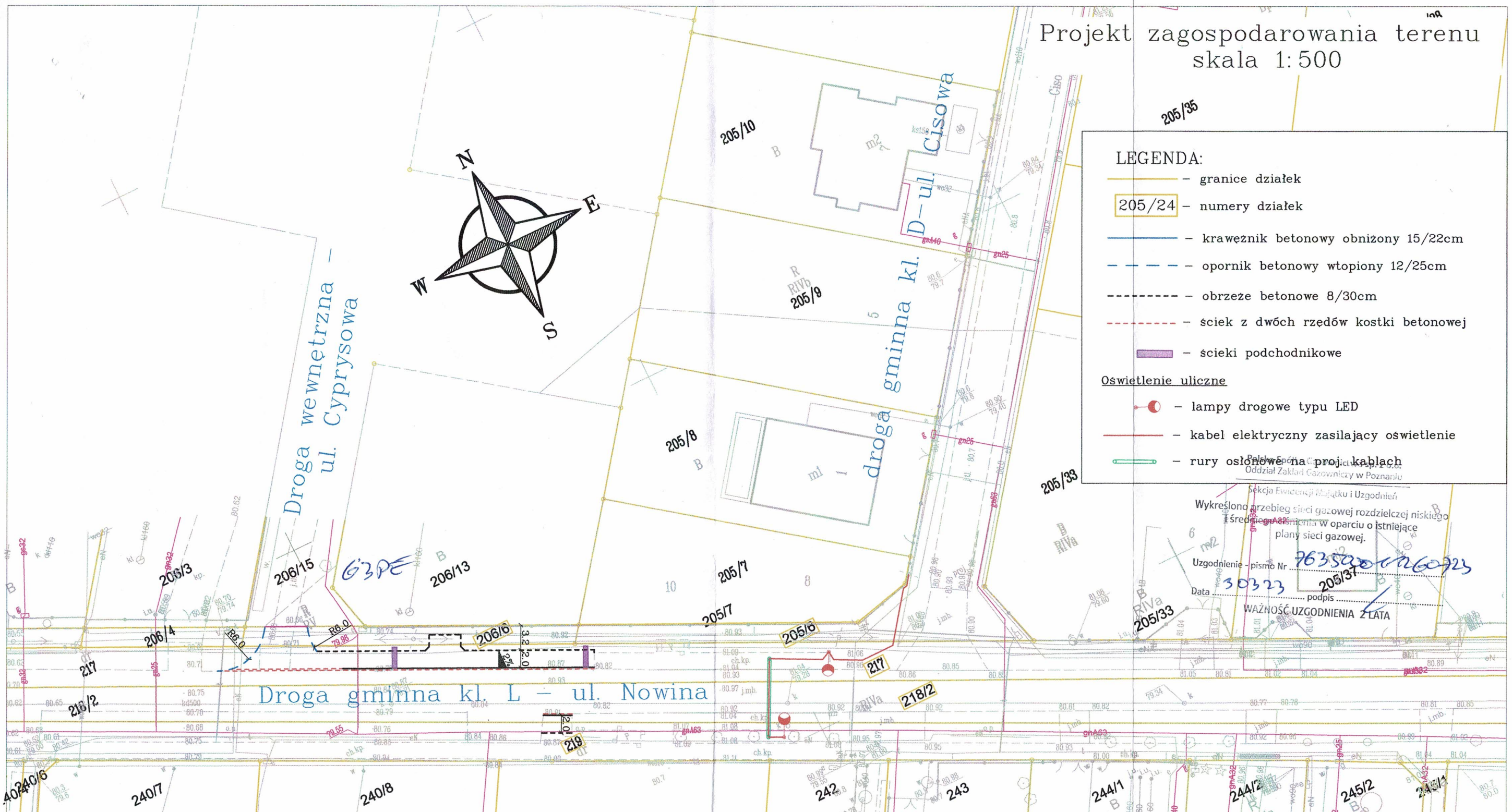

LEGENDA:

- granice działek
- 205/24 – numery działek
- krawężnik betonowy obniżony 15/22cm
- opornik betonowy wtopiony 12/25cm
- obrzeże betonowe 8/30cm
- ściek z dwóch rzędów kostki betonowej
- ścieki podchodnikowe

Oświetlenie uliczne

- lampy drogowe typu LED
- kabel elektryczny zasilający oświetlenie
- rury osłonowe na proj. kablach

PRZEDSIĘBIORSTWO PROJEKTOWO-USŁUGOWE
"SYSTEM A"
Antoni Przybylski
62-200 Gniezno; ul. Świętokrzyska 20
tel. 692 027 937; e-mail: systema.przybylski@gmail.com

TEMAT:			SKALA:	1:500
Przebudowa drogi gminnej - ul. Nowina w m. Dachowa, gm. Kórnik w zakresie budowy chodników, peronów i rozbudowy linii oświetlenia drogowego			NR RYS:	
			STADIUM:	PB
			BRANŻA:	drogowa elektryczna
TREŚĆ:	Projekt zagospodarowania terenu		DATA:	02.2023
AUTORZY OPRACOWANIA:		NR UPR.	SPECJ. UPR.	PODPIS
PROJEKTANT:	mgr inż. ANTONI PRZYBYLSKI	LBS/0024/PWOD/14	DROGOWA	

Fiberhost.

WTINEA – 8081

Wysogotowo, 24.02.2023 r.

Przedsiębiorstwo Projektowo-Usługowe
"SYSTEM A" Antoni Przybylski
ul. Świętokrzyska 20, 6
2-200 Gniezno

Dotyczy: Przebudowa drogi gminnej - ul. Nowina w m. Dachowa, gm. Kornik w zakresie budowy chodników, peronów i rozbudowy linii oświetlenia drogowego.

.

FIBERHOST S.A. Wysogotowo,
Wierzbowa 84, 62-081 Przeźmierowo

w odpowiedzi na Państwa wiadomość z dnia 22.02.2023 r., wskazuje na mapach przebieg sieci oraz określa następujące warunki jakie należy spełnić podczas robót na infrastrukturze FIBERHOST S.A.:

1. Infrastrukturę stanowią kable łączowe oraz dystrybucyjne wskazane na mapie oraz przyłącza i kable abonenckie.
2. Lokalizację podziemnych urządzeń telekomunikacyjnych należy potwierdzić w terenie za pomocą przekopów próbnych.
3. Inwestor/Wykonawca zobowiązany jest do zabezpieczenia przed uszkodzeniem infrastruktury FIBERHOST S.A. w sposób umożliwiający dalszą eksploatację, konserwację, modernizację czy naprawę.
4. Termin prac należy zgłosić, z co najmniej 3-tygodniowym wyprzedzeniem, do Network Operations Center, tel. 48 61-222 22 11 oraz prace-planowe@fiberhost.com.
5. Zobowiązuje się Inwestora i Wykonawcę robót do prowadzenia prac w sposób wykluczający możliwość powstania awarii sieci lub urządzeń FIBERHOST S.A. W przypadku uszkodzenia w trakcie prowadzenia robót, infrastruktury FIBERHOST S.A. należy ją zabezpieczyć i bezwzględnie powiadomić FIBERHOST S.A. (tel. 61 222 22 11, fax 61 222 11 11). Inwestor ponosi odpowiedzialność materialną i karną wynikającą z Kodeksu Cywilnego za spowodowanie uszkodzeń infrastruktury FIBERHOST S.A. w czasie wykonywania robót oraz za szkody, które mogłyby powstać w przyszłości na skutek przeprowadzonych robót

Fiberhost S.A.
Adres korespondencyjny:
Wysogotowo, ul. Wierzbowa 84 62-081 Przeźmierowo

Adres rejestrowy:
ul. Klaudyny Potockiej 25
60-211 Poznań

KRS: 0000056936
Sąd Rejonowy Poznań - Nowe Miasto i Wilda w Poznaniu, VIII Wydział Gospodarczy

NIP: 7791002618,
REGON: 630239680
Kapitał zakładowy: 679.600,00 zł
BDO: 000010971

w tym strat tytułem braku transmisji, tj. w szczególności strat powstałych w związku z karami wynikającymi z łączących FIBERHOST z abonentami Service-Level Agreement.

6. Wszelkie prace wykonywane w pobliżu infrastruktury FIBERHOST S.A. (skrzyżowania lub zbliżenia) czy też prace związane z przebudową infrastruktury należy wykonać ręcznie zgodnie z obowiązującymi przepisami, z należytą ostrożnością, zachowując normatywne odległości, pod nadzorem osoby wskazanej przez jej właściciela (FIBERHOST S.A.). Koszt płatnego nadzoru wynosi 200 zł netto + VAT za jedną roboczogodzinę. Zabezpieczyć dwudzielnymi rurami grubościennymi na koszt Inwestora. Przed zasypaniem miejsca zabezpieczeń podlegają odbiorowi przez służby techniczne FIBERHOST S.A.
7. Przy natrafieniu w trakcie wizji lokalnej dokonywanej przez projektanta lub podczas robót ziemnych, na urządzenia FIBERHOST S.A. nie naniesione na podkład mapowy, należy je zabezpieczyć i powiadomić FIBERHOST S.A. (tel. 61 222 22 11, fax 61 222 11 11) w celu ustalenia trybu dalszego postępowania.
8. Wszystkie koszty związane z ewentualnymi przełączeniami, zmianami przebiegu kabli światłowodowych, zmianami przebiegu kanalizacji teletechnicznej pokryje Inwestor.
9. W przypadku konieczności przebudowy lub przemieszczenia urządzeń telekomunikacyjnych FIBERHOST S.A., Inwestor opracuje dokumentację projektowo-kosztorysową zgodnie z normą ZN-15/OPL-004, która musi być uzgodniona i zaakceptowana przez przedstawiciela FIBERHOST S.A. oraz zleci wykonanie robót firmie specjalistycznej na własny koszt. W przypadku konieczności poniesienia kosztów przez FIBERHOST S.A., Inwestor przedstawi ich skosztorysowaną wartość do akceptacji przez FIBERHOST S.A.
10. Ewentualne przebudowy kabli światłowodowych należy dokonać w godzinach nocnych (od 24^{00} do 6^{00}).
11. Ewentualne prace związane z przebudową infrastruktury zostaną protokolarnie odebrane przez osobę wskazaną przez właściciela infrastruktury (FIBERHOST S.A.).
12. W miejscach gdzie przebieg jezdni pokrywa się z przebiegiem kanalizacji teletechnicznej FIBERHOST S.A., należy taką kanalizację przeprojektować oraz przebudować poza pas jezdni.
13. Ramy i pokrywy studni zlokalizowanych w zjazdach należy wymienić na typ ciężki.
14. W przypadku konieczności przebudowy sieci, po zakończeniu prac Inwestor jest zobowiązany do przekazania dokumentacji powykonawczej przebudowanej sieci która jest warunkiem odbioru prac.
15. Zmiany posadowienia istniejącej infrastruktury telekomunikacyjnej należy powykonawczo nanieść na mapy i dostarczyć do FIBERHOST S.A. w formie inwentaryzacji geodezyjnej w terminie 3 miesięcy od zakończenia prac.

Fiberhost S.A.
Adres korespondencyjny:
Wysogotowo, ul. Wierzbowa 84 62-081 Przeźmierowo

Adres rejestrowy:
ul. Klaudyny Potockiej 25
60-211 Poznań

KRS: 0000056936
Sąd Rejonowy Poznań - Nowe Miasto i Wilda w Poznaniu, VIII Wydział Gospodarczy

NIP: 7791002618,
REGON: 630239680
Kapitał zakładowy: 679.600,00 zł
BDO: 000010971

16. W przypadku gdy w wyniku przebudowy infrastruktura FIBERHOST S.A. zostanie zlokalizowana na terenie innych nieruchomości (działek) Inwestor zobowiązany jest we własnym zakresie na własny koszt zawrzeć umowę z uprawnionym podmiotem na mocy, której FIBERHOST S.A. nabędzie prawo do trwałego pozostawania swojej infrastruktury na tej nieruchomości.
17. Roboty budowlano – montażowe należy zlecić wyłącznie firmie specjalizującej się w robotach teletechnicznych, która posiada udokumentowane doświadczenie w budownictwie telekomunikacyjnym. Jednocześnie do wykonania prac budowlanych branży telekomunikacyjnej rekomendujemy firmę Fiber#1 Sp. z o.o. (Wysogotowo, ul. Wierzbowa 84, 62-081 Przeźmierowo, *e-mail: maciej.krzyzostaniak@fiber1.pl,* tel. 600 091 046), która kompleksowo konserwuje infrastrukturę telekomunikacyjną stanowiącą własność FIBERHOST S.A., posiada certyfikaty ISO 9001 gwarantujące wysoką jakość prac oraz posiada duże doświadczenie w prowadzeniu prac telekomunikacyjnych.
18. Warunki wystawiane są na okres 6 miesięcy licząc od dnia wystawienia warunków.

Odpowiadając na powyższe pismo proszę o odniesienie się do sygnatury naszego dokumentu.

Z poważaniem,

Adrianna Kowalak

Fiberhost S.A.
Wysogotowo, ul. Wierzbowa 84
62-081 Przeźmierowo
NIP 7791002618 REGON 630239680
KRS 0000056936

Sprawę prowadzi:
Specjalista ds. Uzgodnień:
Adrianna Kowalak
e-mail: uzgodnienia@fiberhost.com.pl
tel. 732 448 372

m1
m2
207/1
B
18
16
206/3
207/2
CYPRYSOWA
206/15
szafka telekom.
(400x1100x245mm
– szer.x wys.x głęb.)
217
218/2
206/4
R
RV
Bp
206/13
206/6
205/8
B
m1
205/7
R
RIVb
205/9
NOWINA
CISOWA
240/6
240/7
240/8
m1
B
17A
ul.Nowina nr 17A
PG1. 11
dr
219
j.asf.
241
242
026857/2

WTWSS-9347 *Wysogotowo, 24.02.2023 r.*

Do: ***Przedsiębiorstwo Projektowo-Usługowe "SYSTEM A" Antoni Przybylski***
ul. Świętokrzyska 20, 6
2-200 Gniezno

Temat: ***Przebudowa drogi gminnej - ul. Nowina w m. Dachowa, gm. Kornik w zakresie budowy chodników, peronów i rozbudowy linii oświetlenia drogowego.***

W odpowiedzi na Państwa wiadomość z dnia 22.02.2023 r.. Spółka ***Operator WSS Sp. z o.o.*** *Wysogotowo, ul. Wierzbowa 84, 62-081 Przeźmierowo, wskazuje na mapach przebieg posiadanej infrastruktury oraz przesyła warunki techniczne jakie należy spełnić przy realizacji robót na infrastrukturze WSS S.A.*

Warunki Techniczne
jakie należy spełnić przy realizacji robót na infrastrukturze WSS S.A.:

1. Lokalizację podziemnych urządzeń telekomunikacyjnych należy potwierdzić w terenie za pomocą przekopów próbnych.
2. Inwestor/Wykonawca zobowiązany jest do zabezpieczenia przed uszkodzeniem infrastruktury WSS S.A. w sposób umożliwiający dalszą eksploatację, konserwację, modernizację czy naprawę.
3. Termin prac należy zgłosić, z co najmniej 21-dniowym wyprzedzeniem, do siedziby Operator WSS ul. Wierzbowa 84 Wysogotowo, 62-081 Przeźmierowo, tel. (61) 222 10 00, e-mail (prace-planowe@fiberhost.com).
4. Zobowiązuje się Inwestora i Wykonawcę robót do prowadzenia prac w sposób wykluczający możliwość powstania awarii sieci lub urządzeń WSS S.A. W przypadku uszkodzenia w trakcie prowadzenia robót, infrastruktury WSS S.A. należy ją zabezpieczyć i bezwzględnie powiadomić WSS S.A. tel. (61) 222 10 00. Inwestor ponosi odpowiedzialność materialną i karną wynikającą z Kodeksu Cywilnego za spowodowanie uszkodzeń infrastruktury WSS S.A. w czasie wykonywania robót oraz za szkody, które mogłyby powstać w przyszłości na skutek przeprowadzonych robót w tym strat tytułem braku transmisji.
5. Wszelkie prace wykonywane w pobliżu infrastruktury WSS S.A. (skrzyżowania lub zbliżenia) czy też prace związane z przebudową infrastruktury należy wykonać ręcznie zgodnie z obowiązującymi przepisami, z należytą ostrożnością, zachowując normatywne odległości, pod nadzorem osoby wskazanej przez jej właściciela (WSS S.A.). Koszt płatnego nadzoru wynosi 200 zł netto + VAT za jedną roboczogodzinę. Zabezpieczyć dwudzielnymi rurami grubościennymi na koszt Inwestora. Przed zasypaniem miejsca zabezpieczeń podlegają odbiorowi przez służby techniczne WSS S.A.
6. Przy natrafieniu w trakcie wizji lokalnej dokonywanej przez projektanta lub podczas robót ziemnych, na urządzenia WSS S.A. nie naniesione na podkład mapowy, należy je zabezpieczyć i powiadomić WSS S.A. w celu ustalenia trybu dalszego postępowania.
7. Wszystkie koszty związane z ewentualnymi przełączeniami, zmianami przebiegu kabli światłowodowych, zmianami przebiegu kanalizacji teletechnicznej pokryje Inwestor.
8. W przypadku konieczności przebudowy lub przemieszczenia urządzeń telekomunikacyjnych WSS S.A., Inwestor opracuje dokumentację projektowo-kosztorysową zgodnie z normą ZN-15/OPL-004, która musi być uzgodniona i zaakceptowana przez przedstawiciela WSS S.A. oraz zleci wykonanie robót firmie specjalistycznej na własny koszt. W przypadku konieczności poniesienia kosztów przez WSS S.A., Inwestor przedstawi ich skosztorysowaną wartość do akceptacji przez WSS S.A.

9. Ewentualne przebudowy kabli światłowodowych należy dokonać w godzinach nocnych (od 24:00 do 6:00).
10. Ewentualne prace związane z przebudową infrastruktury zostaną protokolarnie odebrane przez osobę wskazaną przez właściciela infrastruktury (WSS S.A.).
11. W miejscach gdzie przebieg projektowanej jezdni drogi pokrywa się z przebiegiem infrastruktury WSS S.A. należy taką infrastrukturę przeprojektować oraz przebudować poza pas jezdni.
12. W przypadku konieczności przebudowy sieci, po zakończeniu prac Inwestor jest zobowiązany do przekazania dokumentacji powykonawczej przebudowanej sieci która jest warunkiem odbioru prac.
13. Zmiany posadowienia istniejącej infrastruktury telekomunikacyjnej należy powykonawczo nanieść na mapy i dostarczyć do WSS S.A., w formie inwentaryzacji geodezyjnej w terminie 3 miesięcy od zakończenia prac.
14. W przypadku gdy w wyniku przebudowy infrastruktura WSS S.A. zostanie zlokalizowana na terenie innych nieruchomości (działek) Inwestor zobowiązany jest we własnym zakresie na własny koszt zawrzeć umowę z uprawnionym podmiotem na mocy, której WSS S.A. nabędzie prawo do trwałego pozostawania swojej infrastruktury na tej nieruchomości.
15. Wszystkie prace polegające na włączeniu się w infrastrukturę WSS S.A. (Węzeł Szkieletowy, Węzeł Dystrybucyjny, Studnia Kablowa, Kabel OTK) wymagają przedstawienia do akceptacji odrębnego opracowania projekt budowlano-wykonawczy ze schematem optycznym lub projekt wykonawczy ze schematem optycznym gdy nie jest wymagany projekt budowlany i muszą być bezwzględnie prowadzone pod nadzorem osoby wskazanej przez jej właściciela (WSS S.A.).
16. Roboty budowlano – montażowe należy zlecić wyłącznie firmie specjalizującej się w robotach teletechnicznych, która posiada udokumentowane doświadczenie w budownictwie telekomunikacyjnym. Jednocześnie do wykonania prac budowlanych branży telekomunikacyjnej rekomendujemy firmę:
    - Fiber#1 Sp. z o.o. (Wysogotowo, ul. Wierzbowa 84, 62-081 Przeźmierowo, *e-mail: maciej.krzyzostaniak@fiber1.pl,* tel. 600 091 046), która kompleksowo konserwuje infrastrukturę telekomunikacyjną stanowiącą własność WSS S.A., posiada certyfikaty ISO 9001 gwarantujące wysoką jakość prac oraz duże doświadczenie w prowadzeniu prac telekomunikacyjnych.
17. Warunki wystawiane są na okres 6 miesięcy licząc od dnia wystawienia warunków

z wyrazami szacunku

Adrianna Kowalak

ADRIANNA KOWALAK

SPECJALISTA DS. UZGODNIEŃ

Operator WSS Sp. z o.o.
Wysogotowo, ul. Wierzbowa 84
62-081 Przeźmierowo
NIP:7781460006, REGON 301007259
KRS 0000321206

Sprawę prowadzi:
Adrianna Kowalak
Tel: 732 448 372
e-mail: uzgodnienia@fiberhost.com.pl

Zakończenie odcinka
1-04-04.07
SKR-2
21359
21362
Cisowa
Jaśminowa
RIVa

Orange Polska S.A.
Domena Hurt
Infrastruktura i Serwis Usług
Zarządzanie Zasobami Infrastruktury i Obsługi Klienta
ul. Ogrodowa 8, 91-062 Łódź
tel.: 42 658 99 71
www.hurt-orange.pl

P.P.U. SYSTEM A Antoni Przybylski
UL. ŚWIĘTOKRZYSKA 20
62-200 Gniezno

Łódź ,data 08-03-2023

Numer pisma: TTDSILU/PR.215-4271/23
Temat: Uzgodnienie projektu: Przebudowa drogi gminnej - ul. Nowina w m. Dachowa - budowa chodnika i kabla energetycznego zasilającego oświetlenie.

Szanowni Państwo,

informujemy, że uzgadniamy pozytywnie projekt : Przebudowa drogi gminnej - ul. Nowina w m. Dachowa - budowa chodnika i kabla energetycznego zasilającego oświetlenie, przy uwzględnieniu poniższych uwag:

- kable telekomunikacyjne zabezpieczyć poprzez zastosowanie rur dwudzielnych grubościennych w miejscu skrzyżowania z projektowanym kablem energetycznym.

Przy realizacji procesu budowy wymagane jest spełnienie następujących warunków, które są integralną częścią uzgodnienia:

1. Wykonawca jest zobowiązany zgłosić do ORANGE POLSKA S.A. prace w strefie sieci telekomunikacyjnej min. na 14 dni przed przystąpieniem do robót, powołując się na numer przedmiotowego pisma. Tryb i zasady zgłoszenia prac oraz wystąpienia o nadzór właścicielski dostępne są na stronie: www.orange.pl/wniosekonadzor. Wykonywanie prac na sieci ORANGE POLSKA S.A. bez zgłoszenia i nadzoru właścicielskiego jest naruszeniem własności ORANGE POLSKA S.A. i będzie zgłaszane organom ścigania. Zgłoszenie/Wniosek o nadzór właścicielski można przesłać ze strony www.orange.pl/wniosekonadzor lub kierować na adres:

   Orange Polska S.A.
   Obsługa Techniczna Klienta Zachód
   Wydział Utrzymania Usług i Infrastruktury
   Głogowska 19, 60-702 Poznań
   e-mail: DiSU.RWWUUiIPoznan@orange.com

   Powiadomienie powinno zawierać nazwę i adres wykonawcy prac oraz telefon kontaktowy.

2. **Roboty budowlano – montażowe w obrębie sieci telekomunikacyjnej wykonywać zgodnie z normami i przepisami obowiązującymi w budownictwie łączności ręcznie i pod nadzorem upoważnionego przedstawiciela ORANGE POLSKA S.A. Dostarczanie i Serwis Usług Obsługi Technicznej Klienta w Poznaniu.**

Orange Polska Spółka Akcyjna z siedziba i adresem w Warszawie (02-326) przy Al. Jerozolimskich 160, wpisana do Rejestru Przedsiębiorców prowadzonego przez Sad Rejonowy dla m.st. Warszawy
XII Wydział Gospodarczy Krajowego Rejestru Sadowego pod numerem 0000010681; REGON 012100784, NIP 526-02-50-995; z pokrytym w całości kapitałem zakładowym wynoszącym 3.937.072.437 złotych.

3. **Lokalizację podziemnych urządzeń telekomunikacyjnych w terenie należy potwierdzić za pomocą przekopów kontrolnych, a w przypadku odkrycia w trakcie robót ziemnych urządzeń nienaniesionych na planie należy je zabezpieczyć na koszt inwestora i powiadomić przedstawiciela ORANGE POLSKA S.A. Dostarczanie i Serwis Usług Obsługi Technicznej Klienta w Poznaniu oraz inspektora nadzoru.** Istniejącą sieć teletechniczną eksploatowaną przez ORANGE POLSKA S.A. pokazano na załączonym planie kolorem pomarańczowym;

4. Miejsca zbliżeń i skrzyżowań oraz elementy zanikowe sieci telekomunikacyjnej przed ich zasypaniem podlegają obowiązkowi zgłoszenia pracownikowi sprawującemu w imieniu Orange Polska nadzór nad realizowanymi pracami.

5. Po zakończeniu prac inwestor jest zobowiązany do pisemnego zgłoszenia z 14-dniowym wyprzedzeniem na adres podany w punkcie 1 niniejszego pisma – wykonane zadanie do odbioru technicznego w zakresie miejsc kolizyjnych z sieciami teletechnicznymi oraz otrzymania pisemnej akceptacji w formie protokołu odbioru lub notatki służbowej.

6. **W przypadku uszkodzenia lub kradzieży infrastruktury teletechnicznej, w szczególności w wyniku niedotrzymania wymagań i warunków określonych w niniejszym dokumencie, ORANGE POLSKA S.A., obciąży sprawcę pełnymi kosztami naprawy oraz odszkodowaniem za straty związane między innymi z wypłaconymi bonifikatami i karami wynikającymi z zawartych przez ORANGE POLSKA S.A umów z klientami, a także innymi karami administracyjnymi.**
   Łączna wysokość roszczeń ORANGE POLSKA S.A w stosunku do sprawcy uszkodzenia może sięgać nawet kwoty kilkuset tysięcy złotych polskich;

7. Niniejsze uzgodnienie ważne jest jeden rok od daty jego wydania.

   Za powyższe uzgodnienie zostanie pobrana opłata wg aktualnego cennika. Należność należy uregulować w terminie określonym na fakturze VAT, która zostanie przesłana odrębną korespondencją.

   ORANGE POLSKA S.A. Dział Zarządzania Zasobami Infrastruktury i Obsługi Klienta w Łodzi otrzymał do celów służbowych 1 kpl. planów z przedmiotowego uzgodnienia.

Z poważaniem

Rydzoń Przemysław

Główny Specjalista ds. Zasobów Infrastruktury
Dział Zarządzania Zasobami Infrastruktury i Obsługi Klienta

Załącznik: 1 egz. planu sytuacyjnego.

Projekt zagospodarowania terenu
skala 1:500

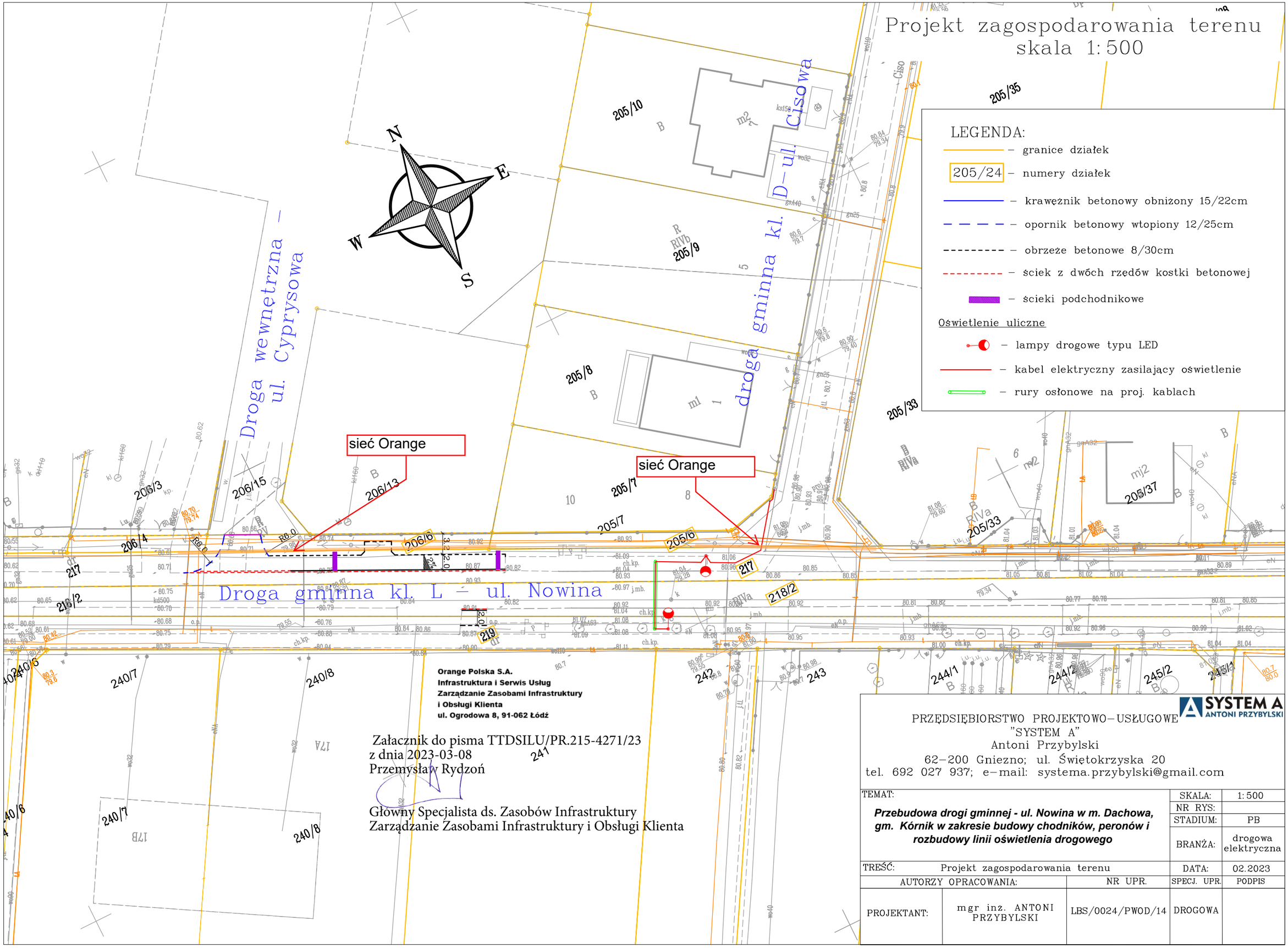

Orange Polska S.A.
Infrastruktura i Serwis Usług
Zarządzanie Zasobami Infrastruktury
i Obsługi Klienta
ul. Ogrodowa 8, 91-062 Łódź

Załacznik do pisma TTDSILU/PR.215-4271/23
z dnia 2023-03-08
Przemysław Rydzoń

Główny Specjalista ds. Zasobów Infrastruktury
Zarządzanie Zasobami Infrastruktury i Obsługi Klienta

SYSTEM A ANTONI PRZYBYLSKI

PRZĘDSIĘBIORSTWO PROJEKTOWO–USŁUGOWE
"SYSTEM A"
Antoni Przybylski
62–200 Gniezno; ul. Świętokrzyska 20
tel. 692 027 937; e–mail: systema.przybylski@gmail.com

TEMAT:		SKALA:	1:500
Przebudowa drogi gminnej - ul. Nowina w m. Dachowa, gm. Kórnik w zakresie budowy chodników, peronów i rozbudowy linii oświetlenia drogowego		NR RYS:	
		STADIUM:	PB
		BRANŻA:	drogowa elektryczna
TREŚĆ: Projekt zagospodarowania terenu		DATA:	02.2023
AUTORZY OPRACOWANIA:	NR UPR.	SPECJ. UPR.	PODPIS
PROJEKTANT: mgr inż. ANTONI PRZYBYLSKI	LBS/0024/PWOD/14	DROGOWA	

POWIAT
POZNAŃSKI

Powiatowy Konserwator Zabytków
ul. Słowackiego 8
60-823 Poznań

Burmistrz Miasta i Gminy Kórnik
ul. Plac Niepodległości 1, 62-035 Kórnik

działający przez pełnomocnika:
Antoni Przybylski P.P.U. SYSTEM A
ul. Świętokrzyska 20, 62-200 Gniezno

Wasze pismo z dnia:	Znak:	Nasz znak:	Data:
22.02.2023 r.		KZ.673.00223.2023.IV	13.03.2023 r.

Sprawa: uzgodnienia projektowanej przebudowy drogi gminnej-ul.Nowina w m. Dachowa, dz. nr ewid. 206/6, 205/6, 217, 218/2, 219 w zakresie budowy chodników, peronów i rozbudowy linii oświetlenia drogowego, **gmina Kórnik**

W odpowiedzi na pismo z dnia 22.02.2023 r., data wpływu 23.02.2023 r. uzupełnione dnia 08.03.2023 r. w związku z wezwaniem z dnia 24.02.2023 r. Starostwo Powiatowe w Poznaniu – Powiatowy Konserwator Zabytków informuje, że w obrębie projektowanej przebudowy drogi gminnej-ul.Nowina w m. Dachowa, dz. nr ewid. 206/6, 205/6, 217, 218/2, 219 w zakresie budowy chodników, peronów i rozbudowy linii oświetlenia drogowego, gmina Kórnik, w przebiegu oznaczonym na dołączonej do wniosku mapie, nie zewidencjonowano obecnie zabytków archeologicznych podlegających ochronie i opiece konserwatorskiej.

W związku z tym nie wnosi się uwag w sprawie realizacji przedmiotowego zamierzenia inwestycyjnego.

Jednocześnie Starostwo Powiatowe w Poznaniu-Powiatowy Konserwator Zabytków informuje, że zgodnie z art. 32 ust. 1 Ustawy z dnia 23 lipca 2003 r. o ochronie zabytków i opiece nad zabytkami (Dz.U. 2022.840 t.j.) *„Kto w trakcie prowadzenia robót budowlanych lub ziemnych odkrył przedmiot, co do którego istnieje przypuszczenie, iż jest on zabytkiem, jest obowiązany: 1) wstrzymać wszelkie roboty mogące uszkodzić lub zniszczyć odkryty przedmiot 2) zabezpieczyć przy użyciu dostępnych środków, ten przedmiot i miejsce jego odkrycia; 3) niezwłocznie zawiadomić o tym właściwego konserwatora zabytków, a jeśli nie jest to możliwe, właściwego wójta (burmistrza, prezydenta miasta).”* Oraz Zgodnie z art. 116 ust. 1. i 2 wyżej cytowanej ustawy *„1.Kto niezwłocznie nie powiadomił wojewódzkiego konserwatora zabytków lub wójta (burmistrza, prezydenta miasta) albo dyrektora urzędu morskiego o przypadkowym odkryciu przedmiotu, co do którego istnieje przypuszczenie, iż jest on zabytkiem archeologicznym, a także nie zabezpieczył, przy użyciu dostępnych środków, tego przedmiotu i miejsca jego znalezienia, podlega karze grzywny. 2.W razie popełnienia wykroczenia określonego w ust. 1 można orzec nawiązkę do wysokości dwudziestokrotnego minimalnego wynagrodzenia na wskazany cel społeczny związany z opieką nad zabytkami”.*

Powiatowy Konserwator Zabytków działa na podstawie porozumienia z dnia 24 marca 2009 r. zawartego pomiędzy Wojewodą Wielkopolskim oraz Starostą Poznańskim w sprawie powierzenia Powiatowi Poznańskiemu spraw z zakresu właściwości Wielkopolskiego Wojewódzkiego Konserwatora Zabytków (Dz.U. Woj. Wlkp. z 2009 r., nr 85, poz. 1212)

załącznik: 1 egz. planu

Z up. STAROSTY
Wiesław Biegański
Powiatowy Konserwator Zabytków
w Poznaniu

ST. ... POW...
... w Poznaniu
Powia... ...ytków
ul. ...ego 18
60-509 Poznań

załącznik do pisma
Nr. 672 00123.2023.IV
z 13.03.2023r.

Projekt zagospodarowania terenu
skala 1:500

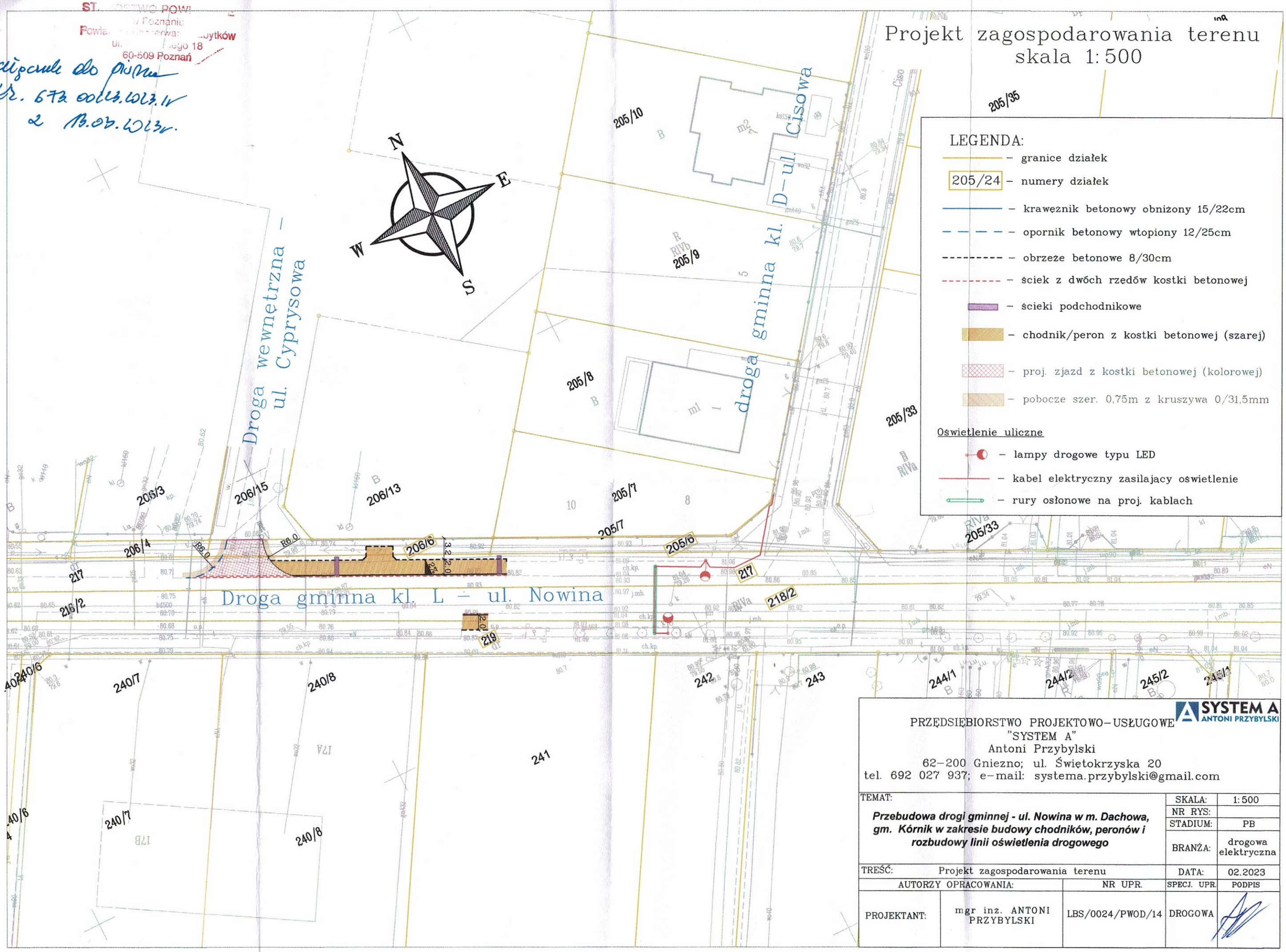

LEGENDA:

- granice działek
- 205/24 – numery działek
- krawężnik betonowy obniżony 15/22cm
- opornik betonowy wtopiony 12/25cm
- obrzeże betonowe 8/30cm
- ściek z dwóch rzędów kostki betonowej
- ścieki podchodnikowe
- chodnik/peron z kostki betonowej (szarej)
- proj. zjazd z kostki betonowej (kolorowej)
- pobocze szer. 0,75m z kruszywa 0/31,5mm

Oświetlenie uliczne

- lampy drogowe typu LED
- kabel elektryczny zasilający oświetlenie
- rury osłonowe na proj. kablach

SYSTEM A ANTONI PRZYBYLSKI

PRZEDSIĘBIORSTWO PROJEKTOWO-USŁUGOWE
"SYSTEM A"
Antoni Przybylski
62-200 Gniezno; ul. Świętokrzyska 20
tel. 692 027 937; e-mail: systema.przybylski@gmail.com

TEMAT:			SKALA:	1:500
Przebudowa drogi gminnej - ul. Nowina w m. Dachowa, gm. Kórnik w zakresie budowy chodników, peronów i rozbudowy linii oświetlenia drogowego			NR RYS:	
			STADIUM:	PB
			BRANŻA:	drogowa elektryczna
TREŚĆ:	Projekt zagospodarowania terenu		DATA:	02.2023
AUTORZY OPRACOWANIA:		NR UPR.	SPECJ. UPR.	PODPIS
PROJEKTANT:	mgr inż. ANTONI PRZYBYLSKI	LBS/0024/PWOD/14	DROGOWA	

REJONOWY ZWIĄZEK SPÓŁEK WODNYCH
W ŚREMIE

Śrem, dnia 13.03.2023r.

Znak: 31/UZG/2023

Miasto i Gmina Kórnik
Plac Niepodległości 1
62-035 Kórnik

Odpowiadając na otrzymane pismo z dnia 22.02.2023r., dotyczące uzgodnienia przebudowy drogi gminnej ul. Nowina w m. Dachowa - budowy chodników, peronów i rozbudowy linii oświetlenia drogowego na działce nr 206/6, 205/6, 217, 218/2, 219 gmina Kórnik w zakresie kolizji z urządzeniami melioracyjnymi, Rejonowy Związek Spółek Wodnych w Śremie, po zapoznaniu się z otrzymanymi materiałami oraz dokumentacją techniczną Gminnej Spółki Wodnej Kórnik, informuje że na ww. terenie występują niezinwentaryzowane podziemne rurociągi drenarskie.

W związku z powyższym wszelkie prace związane z przebudową drogi gminnej ul. Nowina należy prowadzić bez ingerencji w istniejące urządzenia melioracyjne. W przypadku uszkodzenia urządzeń melioracyjnych Inwestor jest zobowiązany do ich naprawy i przebudowy na własny koszt.

REJONOWY ZWIĄZEK SPÓŁEK WODNYCH
W ŚREMIE
63-100 ŚREM, UL. OGRODOWA 39
KIEROWNIK
inż. Wiesław Klak

Załączniki:

1. Projekt zagospodarowania terenu
2. Faktura nr ..91../2023.

63-100 Śrem ul. Ogrodowa 39
Tel./fax /061/ 28-300-79 NIP 785-00-07-972 REGON 631000490
rzsw.srem@gmail.com

Projekt zagospodarowania terenu
skala 1:500

RZSW Śrem
UZGODNIONO
Śrem, dnia 13.03.2023r.
znak: WI 3A/126/2023

REGIONALNY ZWIĄZEK SPÓŁEK WODNYCH W ŚREMIE
63-100 ŚREM, UL. OGRODOWA 39
KIEROWNIK
inż. Wiesław Klak

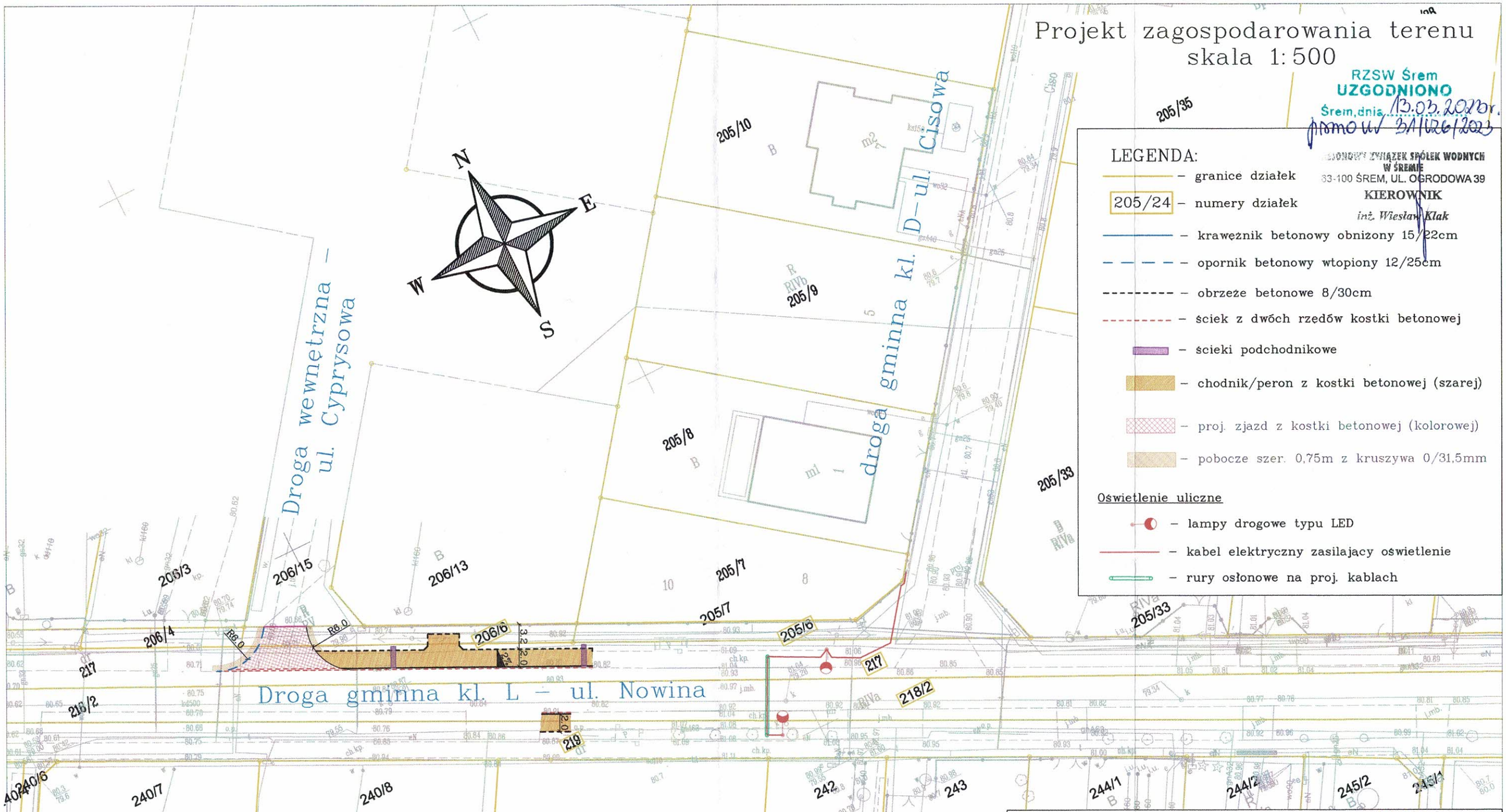

LEGENDA:

- granice działek
- 205/24 – numery działek
- krawężnik betonowy obniżony 15/22cm
- opornik betonowy wtopiony 12/25cm
- obrzeże betonowe 8/30cm
- ściek z dwóch rzędów kostki betonowej
- ścieki podchodnikowe
- chodnik/peron z kostki betonowej (szarej)
- proj. zjazd z kostki betonowej (kolorowej)
- pobocze szer. 0,75m z kruszywa 0/31,5mm

Oświetlenie uliczne

- lampy drogowe typu LED
- kabel elektryczny zasilający oświetlenie
- rury osłonowe na proj. kablach

SYSTEM A ANTONI PRZYBYLSKI

PRZEDSIĘBIORSTWO PROJEKTOWO-USŁUGOWE
"SYSTEM A"
Antoni Przybylski
62-200 Gniezno; ul. Świętokrzyska 20
tel. 692 027 937; e-mail: systema.przybylski@gmail.com

TEMAT:			SKALA:	1:500
Przebudowa drogi gminnej - ul. Nowina w m. Dachowa, gm. Kórnik w zakresie budowy chodników, peronów i rozbudowy linii oświetlenia drogowego			NR RYS:	
			STADIUM:	PB
			BRANŻA:	drogowa elektryczna
TREŚĆ:	Projekt zagospodarowania terenu		DATA:	02.2023
AUTORZY OPRACOWANIA:		NR UPR.	SPECJ. UPR.	PODPIS
PROJEKTANT:	mgr inż. ANTONI PRZYBYLSKI	LBS/0024/PWOD/14	DROGOWA	

PROJEKT STAŁEJ ORGANIZACJI RUCHU

TEMAT: ***Przebudowa drogi gminnej - ul. Nowina w zakresie budowy chodników, peronów i rozbudowy linii oświetlenia drogowego oraz budowa drogi gminnej - ul. Cisowej wraz z rozbudową linii oświetlenia drogowego w Dachowej, gm. Kórnik***

ADRES: drogi gminne nr 332008P – ul. Nowina i droga gminna – ul. Cisowa w m. Dachowa, gmina Kórnik

INWESTOR: **MIASTO I GMINA KÓRNIK**
Plac Niepodległości 1
62-035 Kórnik

BIURO PROJEKTOWE: **P.P.-U. „SYSTEM A" Antoni Przybylski**
ul. Świętokrzyska 20
62-200 Gniezno

BRANŻA: organizacja ruchu

ZAWARTOŚĆ OPRACOWANIA:

1. Część opisowa.
2. Część rysunkowa.

	Imię i nazwisko	Nr uprawnień	Spec. upr.	Podpis
Projektant	mgr inż. Antoni Przybylski	LBS/0024/PWOD/14	drogowa	

luty 2023 r.

Przedsiębiorstwo Projektowo-Usługowe "SYSTEM A"
Antoni Przybylski
62-200 Gniezno
ul. Świętokrzyska 20
tel. kom. 692 027 937
e-mail: systema.przybylski@gmail.com
NIP 599-291-10-77
REGON 381030129

Zawartość opracowania

I. Część opisowa

1. Zatwierdzenie projektu SOR
2. Opis projektu organizacji ruchu

II. Część rysunkowa

1. Plan orientacyjny
2. Projekt stałej organizacji ruchu
3. Schemat ustawienia znaku D-2

Starosta Poznański

Antoni Przybylski
P.P.U. „SYSTEM A"
Pełnomocnik Burmistrza Miasta i Gminy Kórnik
ul. Świętokrzyska 20
62-200 Gniezno

Wasze pismo z dnia: 21.02.2023r. Znak: -- Nasz znak: WD.7120.8.34.2022.RC WD.KW-813/23 Data: 21.03.2023r.

Na podstawie:

- art. 10 ust. 5 Ustawy z 20 czerwca 1997r. Prawo o ruchu drogowym (Dz.U. z 2022r. poz. 988 z późń. zm.) zwanego dalej „PoRD"
- §3 ust. 1 pkt 1 i 3 w związku z §8 ust. 2 pkt 1 lit. a Rozporządzenia Ministra Infrastruktury z dnia 23 września 2003r. w sprawie szczegółowych warunków zarządzania ruchem na drogach oraz wykonywania nadzoru nad tym zarządzaniem (Dz. U. z 2017r.poz. 784) zwanego dalej „rozporządzeniem"
- Rozporządzenia Ministra Infrastruktury z dnia 3 lipca 2003 r. w sprawie szczegółowych warunków technicznych dla znaków i sygnałów drogowych oraz urządzeń bezpieczeństwa ruchu drogowego i warunków ich umieszczania na drogach (Dz.U. z 2019r. poz. 2311 z późn. zm.) zwanego dalej „R.WT-znaki"

Z A T W I E R D Z A M
projekt stałej organizacji ruchu
pod numerem ewidencyjnym EZOR: 56/23

nazwa projektu:	Przebudowa drogi gminnej – ul. Nowina w zakresie budowy chodników, peronów i rozbudowy linii oświetlenia drogowego oraz budowa drogi gminnej – ul. Cisowej wraz z rozbudową linii oświetlenia drogowego w Dachowej, gm. Kórnik
projektant:	Antoni Przybylski
inwestor:	Burmistrz Miasta i Gminy Kórnik
zarządca drogi:	Burmistrz Miasta i Gminy Kórnik

bez uwag

Zgodnie z §8 ust. 7 rozporządzenia wyznaczam termin wprowadzenia organizacji ruchu: 31.12.2025r.

Pouczenie

- Zgodnie z §12 ust. 1 rozporządzenia jednostka wprowadzająca organizację ruchu zawiadamia organ zarządzający ruchem, zarząd drogi oraz właściwego komendanta Policji o terminie jej wprowadzenia, co najmniej na 7 dni przed dniem wprowadzenia organizacji ruchu.
- Zgodnie z §12 ust. 4 rozporządzenia w przypadku braku zawiadomienia w ww. terminie zatwierdzona zmiana organizacji ruchu traci ważność o czym organ zarządzający ruchem informuje zarządcę drogi.
- Opieczętowany projekt organizacji ruchu stanowi integralną część zatwierdzenia.
- Zatwierdzona i zrealizowana w terenie organizacja ruchu ważna jest do momentu wprowadzenia nowej organizacji ruchu na podstawie nowego zatwierdzonego projektu organizacji ruchu.

Z up. STAROSTY
Maciej Andraszyk
Dyrektor Wydziału
Dróg i Gospodarki Przestrzennej

Załączniki:
1. Projekt stałej organizacji ruchu – 1 egz.

Otrzymują:
1. Adresat
2. WD a/a

Sprawę prowadzi:
Wydział Dróg i Gospodarki Przestrzennej
Christian Rogowski, Główny Specjalista, tel. 61 22 69 205

OPIS PROJEKTU STAŁEJ ORGANIZAJI RUCHU

Przebudowa drogi gminnej - ul. Nowina w zakresie budowy chodników, peronów i rozbudowy linii oświetlenia drogowego oraz budowa drogi gminnej - ul. Cisowej wraz z rozbudową linii oświetlenia drogowego w Dachowej, gm. Kórnik

1. Podstawa opracowania.

Podstawę niniejszego opracowania stanowi zlecenie Zamawiającego.

2. Materiały wejściowe.

- Rozporządzenie Ministra Transportu i Gospodarki Morskiej z dnia 2 marca 1999 roku w sprawie warunków technicznych, jakim powinny odpowiadać drogi publiczne i ich usytuowanie (Dz.U.2016.124) ,
- Ustawa z dnia 20 czerwca 1997 r. - Prawo o ruchu drogowym (Dz.U.2020.110),
- Rozporządzenie Ministrów Infrastruktury oraz Spraw Wewnętrznych i Administracji z dnia 31.07.2002 r. w sprawie znaków i sygnałów drogowych (Dz.U.2019.2310),
- Rozporządzenie Ministra Infrastruktury z dnia 3 lipca 2003 r. w sprawie szczegółowych warunków technicznych dla znaków i sygnałów drogowych oraz urządzeń bezpieczeństwa ruchu drogowego i warunków ich umieszczania na drogach (Dz.U.2019.2311),
- Rozporządzenie Ministra Infrastruktury z dnia 23.09.2003 r. w sprawie szczegółowych warunków zarządzania ruchem na drogach oraz wykonywania nadzoru nad tym zarządzaniem (Dz.U.2017.784),
- mapa, skala 1:500,
- wizja lokalna,
- uzgodnienie z Zamawiającym.

3. Cel opracowania.

Celem niniejszego projektu jest wprowadzenie zmian w dotychczasowej organizacji ruchu w celu poprawy bezpieczeństwa ruchu drogowego po zrealizowaniu projektu budowlanego.

4. Charakterystyka dróg.

Charakterystyka projektowanej drogi gminnej – ul. Cisowa:

- zgodnie z MPZP droga gminna publiczna,
- klasa drogi – D (dojazdowa) zgodnie z MPZP
- prędkość projektowa 30 km/h,

- położenie na terenie zabudowanym,
- szerokość w liniach rozgraniczających przeważnie 10,0m

Obsługa – obecnie ul. Cisowa obsługuje tereny przyległe do pasa drogowego – posesje prywatne z budynkami jednorodzinnymi.

Natężenie ruchu – ruch jest niewielki głównie samochody osobowe i ruch pieszych.

Charakterystyka drogi gminnej – ul. Nowina:

- kategoria drogi – gminna publiczna,
- klasa drogi L,
- szerokość w liniach rozgraniczających – ok. 17,0m- 20,0m,
- położenie – teren zabudowany,
- droga jednojezdniowa, dwupasowa, dwukierunkowa,
- jezdnia asfaltowa o szerokości ok. 5,0m i jednostronny chodnik.

5. Opis projektu.

Projektowana organizacja ruchu polega na:

- oznakowaniu skrzyżowania ul. Cisowej z ul. Nowina znakami pionowymi A-7 i D-1 oraz znakami poziomymi P-7c,
- oznakowaniu przejścia dla pieszych przez ul. Nowina znakami poziomymi P-10 i P-14 oraz znakami pionowymi D-6,
- na ul. Nowina wyznaczeniu dwóch przystanków autobusowych znakami P-17 oraz znakami D-15,
- na ul. Cisowej wprowadzeniu strefy ograniczonej prędkości do 30 km/h (znaki B-43 i B-44) oraz wykonaniu dwóch progów zwalniających U-16c z oznakowaniem poziomym P-25 i słupkami blokującymi U-12c,
- ustawieniu znaku D-4a na wlocie na ul. Bzową,
- ustawieniu znaku B-35 na ul. Cisowej przed placem do zawracania,
- oznakowaniu wlotów ul. Bzowej znakami P-7c,
- dodatkowo na ul. Nowina przed skrzyżowaniem z ul. Szeroką należy ustawić znak D-2 nad istniejącym znakiem A-7.

Ponadto w ramach projektu zostaną wykonane dwa sugerowane przejścia dla pieszych – jedno przez ul. Cisową, a drugie przez jeden z wlotów ul. Bzowej. Sugerowane przejścia dla pieszych będą oświetlone dedykowanymi oprawami typu LED, zostaną wyposażone w płytki ostrzegawcze oraz w obniżone krawężniki.

Ustawienie znaków pionowych zaprojektowano zgodnie z rozporządzeniem Ministra Infrastruktury z dnia 3 lipca 2003 r. w sprawie szczegółowych warunków technicznych dla znaków i sygnałów drogowych oraz urządzeń bezpieczeństwa ruchu drogowego i warunków ich umieszczania na drogach (Dz. U. Nr 220, poz. 2181) oraz

szczegółowych warunków techniczne dla znaków i sygnałów drogowych oraz urządzeń bezpieczeństwa ruchu drogowego i warunki ich umieszczania na drogach (załączniki do w/w rozporządzenia).

Znaki pionowe na drogach z poboczem ustawiać na wysokości minimum 2,00 m (dolna krawędź) w odległości 0,5 m od krawędzi pobocza (najbliższa krawędź znaku).

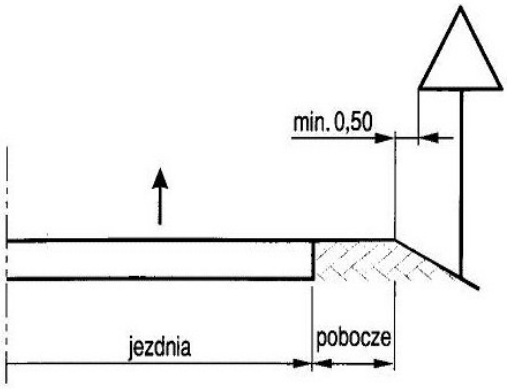

Znaki na

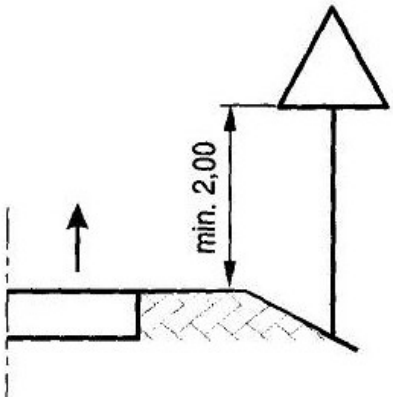

ulicach umieszcza się w odległości 0,5 – 2,0 m od krawędzi jezdni i na wysokości minimum 2,20 m.

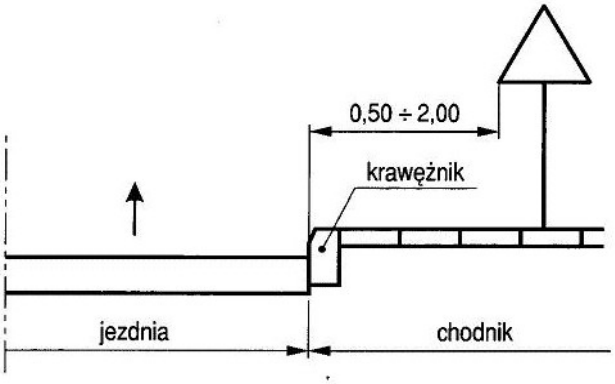

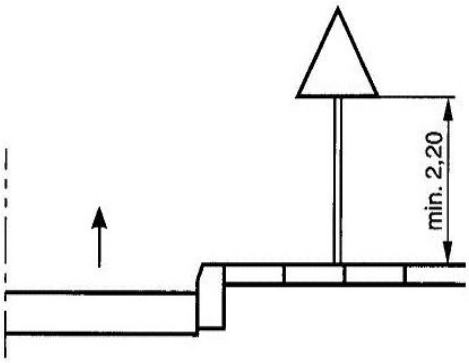

Do oznakowania drogi gminnej zastosowano **znaki drogowe małe z wyjątkiem znaków A-7, które zaprojektowano jako średnie.** Do wykonywania lic znaków i tablic zastosowano **folię odblaskową typu 2.** Tarcze znaków powinny być odchylone w poziomie od linii prostopadłej do osi jezdni. Odchylenie tarczy znaków odblaskowych powinno wynosić około 5^0 w kierunku jezdni.

OZNAKOWANIE PIONOWE DO USTAWIENIA				
Kategoria znaku	**Symbol**	**Treść znaku**	**Ilość - szt.**	**UWAGI**
A – znaki ostrzegawcze	A-7	ustąp pierwszeństwa	1	
B – znaki zakazu	B-43	strefa ograniczonej prędkości do 30 km/h	3	
	B-44	koniec strefy ograniczonej prędkości	3	

	B-35	zakaz postoju	1	
D – znaki informacyjne	D-1	droga z pierwszeństwem	2	
	D-2	koniec drogi z pierwszeństwem	1	
	D-4a	droga bez przejazdu	1	
	D-6	przejście dla pieszych	2	
	D-15	przystanek autobusowy	1	przestawienie istniejącego znaku D-15
U – urządzenia BRD	U-12c	słupki blokujące	4	

Oznakowanie poziome

Zaprojektowano następujące znaki poziome:

- P-7c – linia krawędziowa – przerywana wąska,
- P-10 – przejście dla pieszych,
- P-14 – linia warunkowego zatrzymania składająca się z prostokątów,
- P-17 – linia przystankowa,
- P-25 – próg zwalniający.

Znaki poziome zaprojektowano jako cienkowarstwowe.

Termin wprowadzenia zatwierdzonej organizacji ruchu: 31.12.2024 r.

Opracował:

Antoni Przybylski

PLAN ORIENTACYJNY
skala 1:10 000

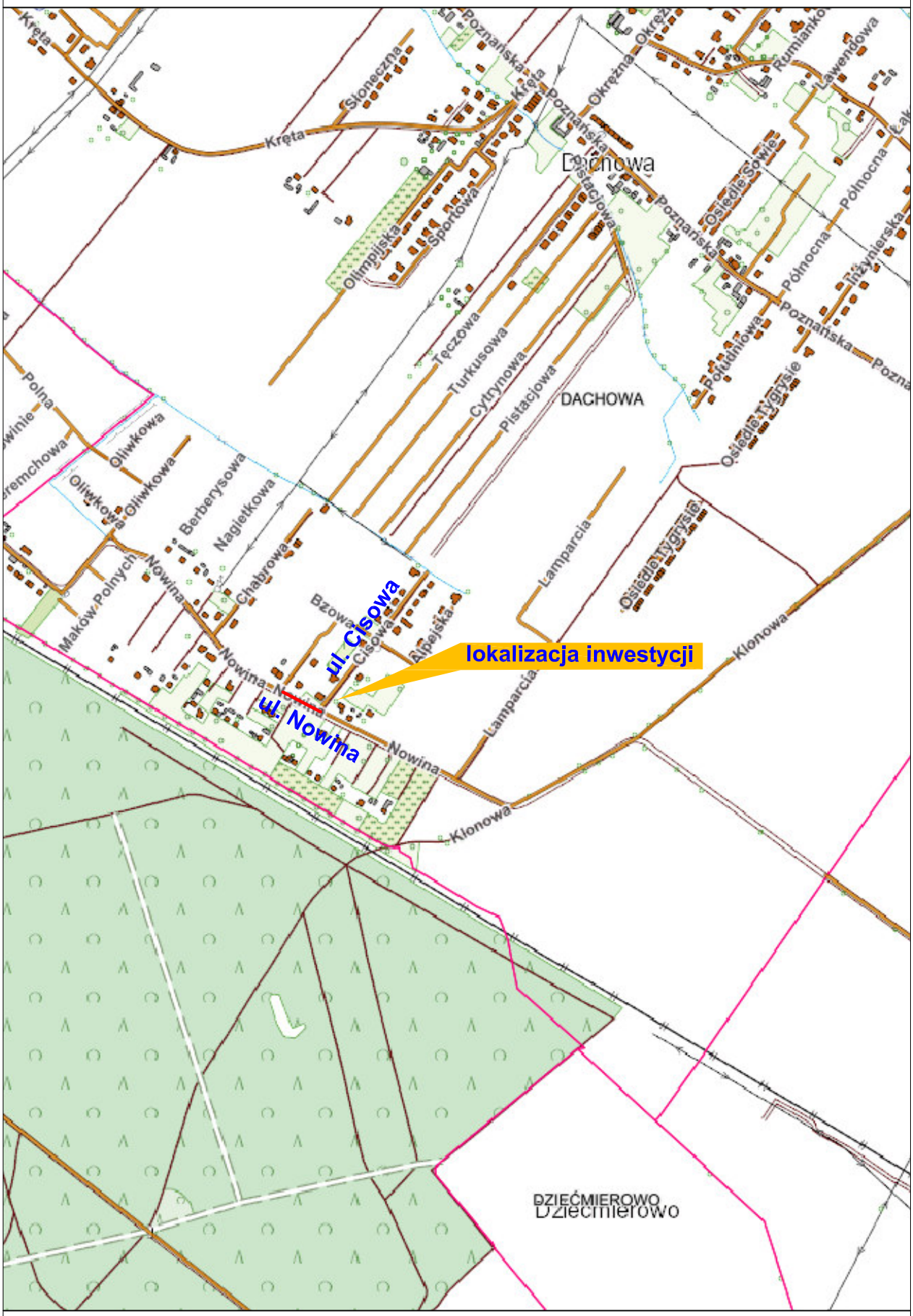

UWAGA:
Na ul. Nowina przed skrzyzowaniem z ul. Szeroką należy ustawić znak D-2 nad istniejącym znakiem A-7.

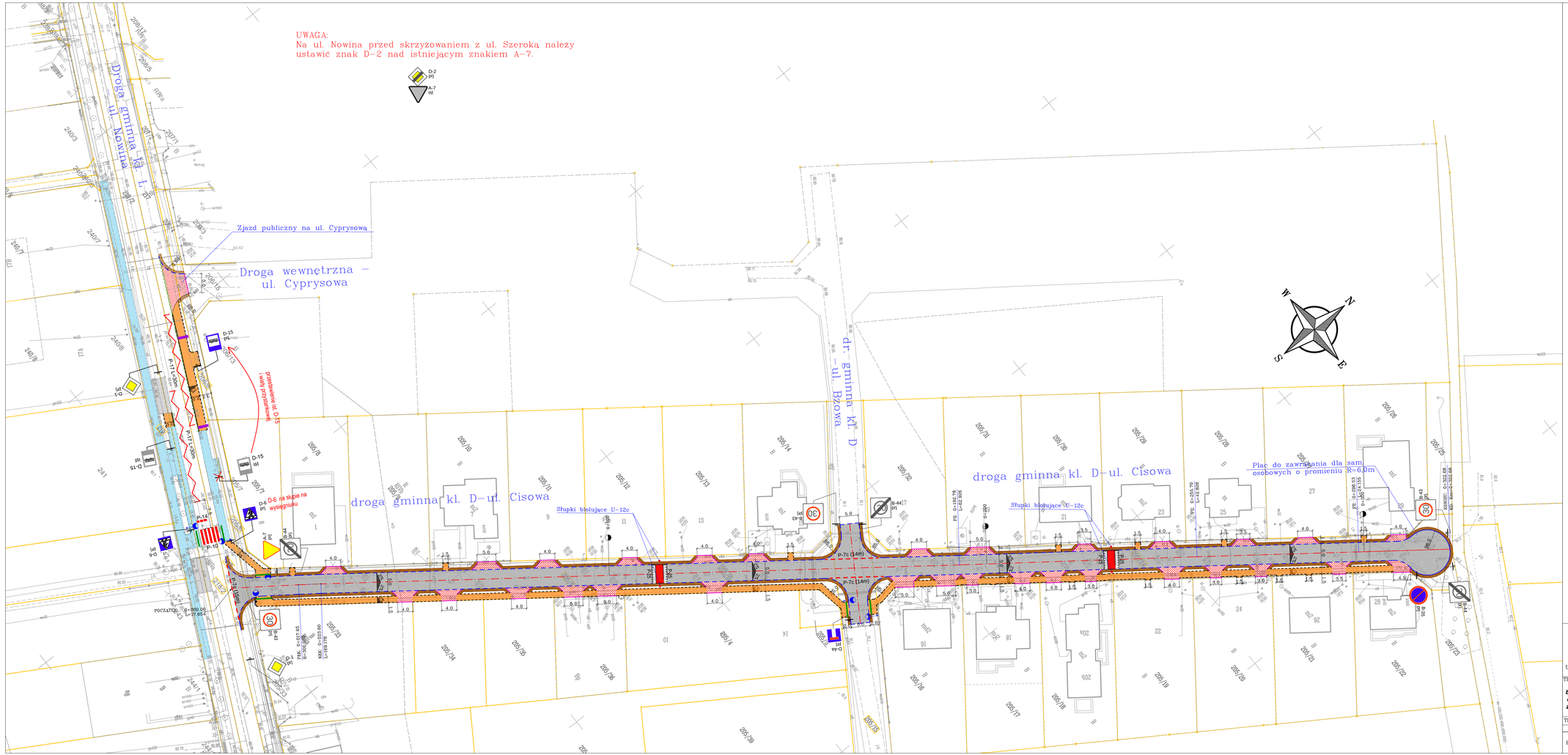

Projekt stałej organizacji ruchu
skala 1:500

LEGENDA:

- granice działek
- 205/24 – numery działek
- krawężnik betonowy obniżony 15/22cm
- opornik betonowy wtopiony 12/25cm
- obrzeże betonowe 8/30cm
- ściek z dwóch rzędów kostki betonowej
- chodnik/peron z kostki betonowej (szarej)
- zjazdy z kostki betonowej (kolorowej)
- istniejące chodniki z kostki betonowej
- istniejące zjazdy o naw. asfaltowej
- pobocza gruntowe szerokości 0,75m
- ścieki podchodnikowe
- lampy drogowe typu LED
- płytka ostrzegawcza z kopułkami typu "STOP"

ISTNIEJĄCE ELEMENTY ORGANIZACJI RUCHU I BRD

- D-15 ist – istniejące znaki pionowe

PROJEKTOWANE ELEMENTY ORGANIZACJI RUCHU I BRD

- A-7 pj – projektowane znaki pionowe
- P-10 – projektowane znaki poziome
- P-25 U-16c – projektowane liniowe progi zwalniające płytowe U-16c z kostki betonowej czerwonej oznakowane znakami poziomymi P-25
- U-12c – słupki blokujące U-12c

UWAGA:
Znaki pionowe zaprojektowano jako małe z wyjątkiem znaków A-7, które zaprojektowano jako średnie. Na znakach należy zastosować folię odblaskową typu 2.

Znaki poziome zaprojektowano jako cienkowarstwowe.

PRZEDSIĘBIORSTWO PROJEKTOWO-USŁUGOWE
"SYSTEM A"
Antoni Przybylski
62-200 Gniezno; ul. Świętokrzyska 20
tel. 692 027 937; e-mail: systema.przybylski@gmail.com

TEMAT: **Przebudowa drogi gminnej - ul. Nowina w zakresie budowy chodników, peronów i rozbudowy linii oświetlenia drogowego oraz budowa drogi gminnej - ul. Cisowej wraz z rozbudową linii oświetlenia drogowego w Dachowej, gm. Kórnik**		SKALA:	1:500
		NR RYS:	
		STADIUM:	SOR
		BRANŻA:	organizacja ruchu
TREŚĆ:	Projekt stałej organizacji ruchu	DATA:	02.2023
AUTORZY OPRACOWANIA:	NR UPR.	SPECJ. UPR.	POZPR
PROJEKTANT:	mgr inż. ANTONI PRZYBYLSKI	LBS/0024/PWOD/14	DROGOWA

Schemat ustawienia znaku D-2 na ul. Nowina przed skrzyżowaniem z ul. Szeroką

skala 1:10 000

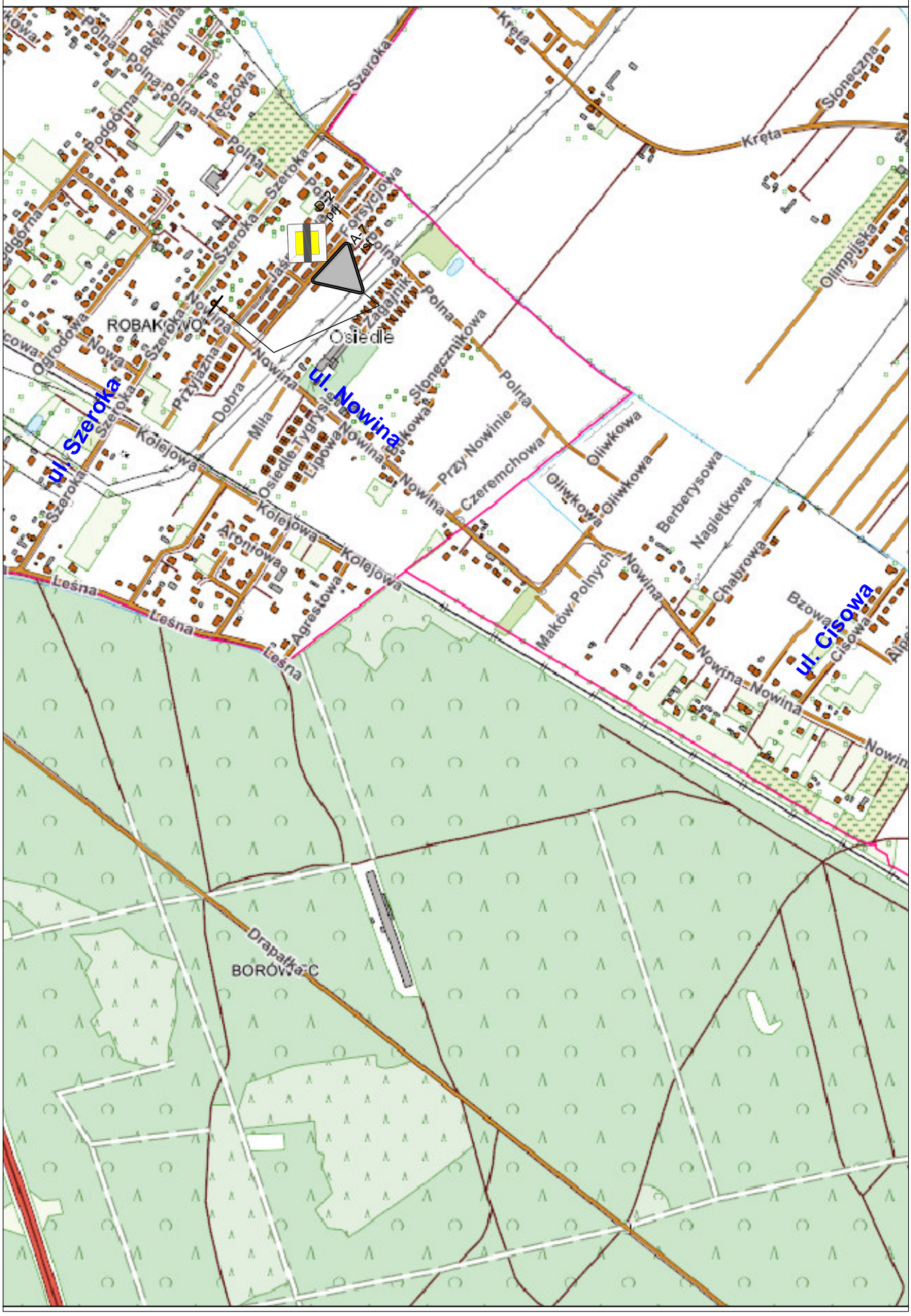

OPIS TECHNICZNY

„Przebudowa drogi gminnej - ul. Nowina w m. Dachowa, gm. Kórnik w zakresie budowy chodników, peronów i zjazdu"

1. Podstawa opracowania

Umowa nr B-FP.272.1.12.2022 zawarta w dniu 4 marca 2022 r. z Zamawiającym na sporządzenie dokumentacji projektowej. Postępowanie o udzielenie zamówienia publicznego zostało wszczęte w dniu **17.02.2022 r.** poprzez umieszczenie na Platformie Zakupowej Urzędu Miasta i Gminy Kórnik zapytania ofertowego pn. *Opracowanie pełnobranżowej dokumentacji budowy ul. Cisowej w Dachowie wraz z uzyskaniem zaświadczenia o braku sprzeciwu do zamiaru budowy lub decyzji o pozwoleniu na budowę.*

Zgodnie z powyższym niniejszy projekt został opracowany według wymagań *Rozporządzenia Ministra Transportu i Gospodarki Morskiej z dnia 2 marca 1999 roku w sprawie warunków technicznych, jakim powinny odpowiadać drogi publiczne i ich usytuowanie (Dz.U.2016.124 t.j),* co jest zgodne z **§115** *Rozporządzenie Ministra Infrastruktury z dnia 24 czerwca 2022 r. w sprawie przepisów techniczno-budowlanych dotyczących dróg publicznych (Dz.U.2022.1518).*

2. Cel i zakres opracowania

Celem opracowania jest przygotowanie dokumentacji projektowej dotyczącej przebudowy drogi gminnej – ul. Nowina w m. Dachowa, gmina Kórnik w zakresie budowy chodników, peronów i zjazdu.

Zakres opracowania określają granice działek o numerach ewidencyjnych **206/6; 217** obręb ewid. nr 0007 Dachowa, jednostka ewid. 302109_5 Dachowa, gmina Kórnik.

3. Dane wyjściowe

- Miejscowy Plan Zagospodarowania Przestrzennego
- Rozporządzenie Ministra Transportu i Gospodarki Morskiej z dnia 2 marca 1999 roku w sprawie warunków technicznych, jakim powinny odpowiadać drogi publiczne i ich usytuowanie (Dz. U. z 1999 r. Nr 43 poz. 430),
- Rozporządzenie Ministra Spraw Wewnętrznych i Administracji z dnia 24 lipca 2009 roku w sprawie przeciwpożarowego zaopatrzenia w wodę oraz dróg pożarowych,
- Wytyczne projektowania dróg VI i VII klasy technicznej – WPD-3, Warszawa 1995, Generalna Dyrekcja Dróg Publicznych,
- uzgodnienia branżowe,
- Mapy w skali 1:500,
- wizja lokalna,
- uzgodnienia z Zamawiającym.

4. Opis stanu istniejącego

Ulica Nowina posiada jezdnię o nawierzchni asfaltowej o szerokości 5,0m z jednostronnym chodnikiem z kostki betonowej o szerokości 2,0m oddzielonym od jezdni pasem zieleni. Na rozpatrywanym odcinku dodatkowo wzdłuż ul. Nowina biegną obustronne chodniki (perony) zlokalizowane bezpośrednio przy jezdni o szerokości 2,0m, przy których są zlokalizowane dwie wiaty przystankowe. Z drogi gminnej – ul. Nowina na działki prywatne oraz drogi wewnętrzne prowadzą zjazdy o nawierzchniach asfaltowych lub z kostki betonowej. W pasie drogowym są równie tereny zielone porośnięte trawą, na których posadzono drzewa.

5. Opis projektu – branża drogowa

Charakterystyka drogi gminnej – ul. Nowina:

- droga gminna publiczna o numerze 332008P
- klasa drogi – L (lokalna) zgodnie z MPZP
- położenie na terenie zabudowanym,
- szerokość w liniach rozgraniczających 17m – 20m.

W ramach przebudowy drogi gminnej – ul. Nowina zaprojektowano budowę chodników i peronów z kostki betonowej o szerokości 2,0m i pochyleniu poprzecznym jednostronnym o wartości 2%. Chodniki i perony zlokalizowano bezpośrednio przy jezdni i dowiązano je do istniejących chodników. Od strony jezdni chodniki ograniczono betonowymi krawężnikami wysokimi o wym. 15x30cm lub obniżonymi 15x22cm, a od drugiej strony ograniczono je obrzeżami betonowymi o wym. 8x30cm lub opornikami betonowymi o wym. 12x25cm, które posadowiono na ławach z oporem z betonu klasy C12/15. W celu sprawnego odprowadzenia wód opadowych wzdłuż krawężników zaprojektowano ścieki o szerokości 20cm z dwóch rzędów kostki betonowej oraz ścieki podchodnikowe.

Tereny zielone zlokalizowane za chodnikiem i peronem należy wyprofilować, zahumusować warstwą ziemi urodzajnej grubości 10cm i obsiać trawą.

Budowa zjazdu z drogi gminnej oraz montaż wiaty przystankowej nie jest objęte zakresem wniosku zgłoszenia wykonania robót budowlanych. Zgodnie z art. 29 ust. 2 i 3 ustawy z dnia 7 lipca 1994 r. Prawa budowlanego (Dz.U.2021.2351) – budowa zjazdów z dróg gminnych oraz budowa wiat przystankowych i peronowych nie podlegają obowiązkowi zgłoszenia bądź uzyskania pozwolenia na budowę.

Konstrukcja chodnika i peronów

- warstwa ścieralna z kostki betonowej gr. 8 cm
- podsypka cementowo-piaskowa 1:4 gr. 3 cm
- mieszanka związana cementem klasy C1,5/2 gr. 15cm
- podsypka piaskowa gr. 15cm

Konstrukcja zjazdu

- warstwa ścieralna z kostki betonowej gr. 8 cm
- podsypka cementowo-piaskowa 1:4 gr. 3 cm
- podbudowa z kruszywa łamanego stab. mech. 0/31,5mm gr. 25cm
- mieszanka związana cementem klasy C1,5/2 gr. 15cm

6. Odprowadzenie wód opadowych

Wody opadowe z projektowanej nawierzchni będą odprowadzane poprzez zastosowanie odpowiednich pochyleń poprzecznych i podłużnych oraz ścieków podchodnikowych powierzchniowo (jak dotychczas) w pobocza i pasy zieleni zlokalizowane wzdłuż ul. Nowina.

7. Kanał technologiczny – istniejąca kanalizacja kablowa

W pasie drogowym istnieje już kanalizacja teletechniczna, dlatego zarządca drogi nie ma obowiązku projektowania kanału technologicznego.

8. Istniejąca infrastruktura techniczna

W liniach rozgraniczających drogi zlokalizowane są:

- sieć gazowa,
- sieć elektroenergetyczna,
- sieć telekomunikacyjna.

Dokonano uzgodnień z właścicielami (zarządcami) w/w sieci uzbrojenia terenu. Podczas prowadzenia robót budowlanych należy przestrzegać zapisów zawartych w uzgodnieniach oraz warunkach technicznych. Wykopy należy prowadzić pod nadzorem służb eksploatujących czynne instalacje. W zbliżeniu do istniejących sieci wykopy należy wykonywać ręcznie.

W uzgodnieniach zostały określone zasady prowadzenia robót w zbliżeniu do istniejących linii kablowych, rurociągów i studni rewizyjnych z koniecznością zachowania szczególnej ostrożności po wcześniejszym zlokalizowaniu tych elementów infrastruktury technicznej. W uzgodnieniach określono również sposób postępowania w przypadku stwierdzenia kolizji.

Na istniejące kable elektroenergetyczne i telekomunikacyjne należy założyć dwudzielne rury osłonowe ∅110mm lub ∅160mm w miejscach krzyżowania się z projektowanym zjazdem.

W trakcie prowadzenia robót ziemnych istniejące kable elektroenergetyczne i telekomunikacyjne należy zabezpieczyć przed zerwaniem lub przemieszczeniem przez podwieszenie i zabezpieczenie dwudzielnymi rurami osłonowymi ∅110mm.

Istniejące włazy studzienek, skrzynek od zasuw należy wyregulować do rzędnej projektowanej. W przypadku zlokalizowania krawężnika nad wodociągiem należy go ułożyć na lekkiej ławie betonowej z chudego betonu.

9. Warunki geotechniczne podłoża gruntowego

Zgodnie z *Rozporządzeniem Ministra Transportu, Budownictwa i Gospodarki Morskiej z dnia 25 kwietnia 2012 r. w sprawie ustalania geotechnicznych warunków posadawiania obiektów budowlanych* (Dz.U. z 27 kwietnia 2012 r., poz. 463). Według §4 ust. 2 pkt. 1 w/w rozporządzenia, warunki gruntowo-wodne występujące na rozpatrywanym terenie należy uznać za **proste**, ze względu na występowanie warstw ciągłych litologicznie i genetycznie, a wg §4 ust. 3 pkt. 1 projektowane przedsięwzięcie należy zaliczyć do **pierwszej kategorii geotechnicznej.**

10. Obszar oddziaływania

Na podstawie art. 43 ust. 1 Ustawy z dnia 21 marca 1985 roku o drogach publicznych obszar oddziaływania inwestycji mieści się w granicach pasa drogowego – działki o nr ewid.: **217, 206/6** obręb ewid. nr 0007 Dachowa, jednostka ewid. 302109_5 Dachowa, gmina Kórnik.

11. Miejscowy Plan Zagospodarowania Przestrzennego

Teren inwestycji jest objęty Miejscowym Planem Zagospodarowania Przestrzennego i przebiega przez tereny oznaczone:

- 1KDL – drogi publiczne klasy lokalne.

Niniejsza inwestycja jest zgodna z zapisami Miejscowego Planu Zagospodarowania Przestrzennego.

12. Wpływ inwestycji na środowisko oraz higienę i zdrowie użytkowników

Inwestycja nie będzie zagrażać środowisku, higienie i zdrowiu użytkowników oraz ich otoczeniu. Planowana inwestycja nie wpływa negatywnie na środowisko naturalne. Nie przewiduje się emisji szkodliwych substancji do środowiska naturalnego podczas użytkowania obiektów. Nie przewiduje się również przekraczających dopuszczalnych poziomów hałasu podczas eksploatacji. Przyjęte w projekcie rozwiązania przestrzenne, funkcjonalne i techniczne nie wykazują wpływu obiektu budowlanego na środowisko przyrodnicze, zdrowie ludzi i inne obiekty budowlane, zgodnie z odrębnymi przepisami. Zastosowane w opracowaniu rozwiązania projektowe w pełni respektują przepisy dotyczące ochrony środowiska naturalnego.

Podczas prowadzenia robót budowlanych należy stosować rozwiązania ograniczające negatywne skutki dla środowiska takie jak:

- używanie sprawnego technicznie, nowoczesnego sprzętu budowlanego,
- wyznaczenie i zabezpieczenie (uszczelnienie) miejsc postoju sprzętu i miejsc składowania odpadów,
- stosowanie szczelnych pojemników na materiały niebezpieczne,
- stosowanie odpowiednich technologii robót,
- zabezpieczenie elementów przyrody.

13. Ochrona konserwatorska

Zgodnie z pismem nr KZ.673.00223.2023.IV z dnia 13.03.2023 r. Powiatowego Konserwatora Zabytków na obszarze inwestycji nie zewidencjonowano obecnie zabytków archeologicznych podlegających ochronie i opiece konserwatorskiej.

Planowane prace nie naruszą zasad ochrony archeologicznego dziedzictwa kulturowego. W przypadku natrafienia w trakcie prac ziemnych na obiekty archeologiczne, należy zachować i zgłosić ewentualne napotkane obiekty archeologiczne do Powiatowego Konserwatora Zabytków.

14. Wpływ eksploatacji górniczej i tereny górnicze

Inwestycja nie przebiega w granicach terenu górniczego i nie podlega wpływom eksploatacji górniczej.

15. Istniejące urządzenia melioracyjne

Rejonowy Związek Spółek Wodnych w Śremie uzgodnił projekt pismem nr 31/UZG/2023 z dnia 13.03.2023 r. Na obszarze objętym opracowaniem występuje niezinwentaryzowane podziemne rurociągi drenarskie. Zgodnie z powyższym roboty budowlane należy prowadzić bez ingerencji w istniejące urządzenia melioracyjne.

PLAN ORIENTACYJNY
skala 1:10 000

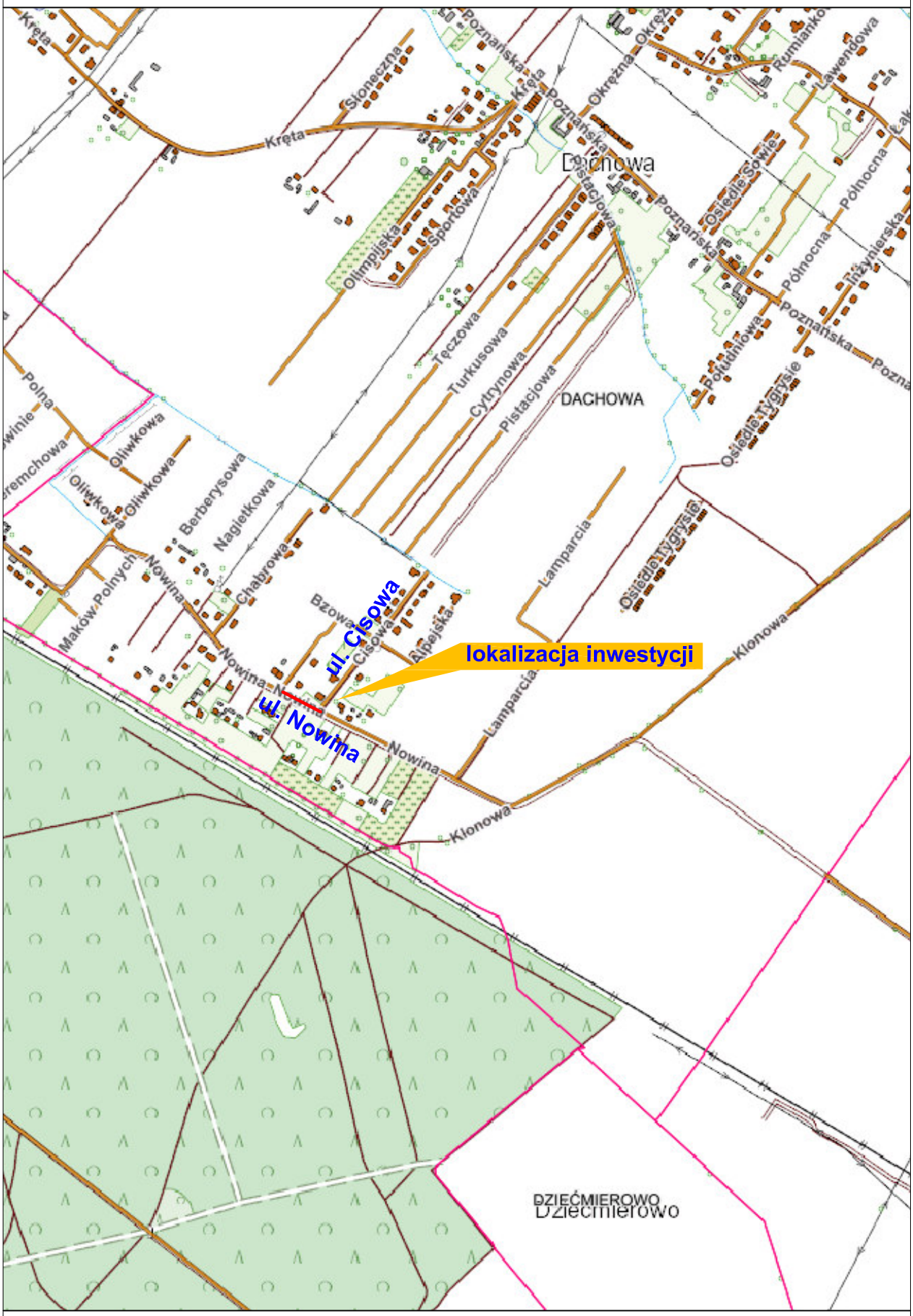

MAPA DO CELÓW PROJEKTOWYCH

Oznaczenie kancelaryjne zgłoszenia pracy geodezyjnej		GKG.GZZ.4071.18392.2022
Nazwa miejscowości		Dachowa
Jednostka ewidencyjna	identyfikator	302109_5
	nazwa	Kórnik
Obręb ewidencyjny	identyfikator	0007
	nazwa	Dachowa
Skala mapy		1:500
Nazwa układu współrzędnych	prostokątnych	2000 strefa 6
	układu wysokości	Kronsztadt 86
Oznaczenie granic obszaru, który był przedmiotem aktualizacji		----------
Informacja o służebnościach gruntowych mających wpływ na zagospodarowanie gruntów, zlokalizowanych w granicach projektowanej inwestycji .		Wykonanie niniejszej mapy nie było poprzedzone ustaleniami dotyczącymi ewentualnych służebności gruntowych, obciążających grunty położone w granicach projektowanej inwestycji budowlanej
Data opracowania mapy		30.01.2023 r.
Arkusz mapy ewid. nr		1
Działka nr		wg zasięgu
Sekcja nr		6.175.13.21.2.1 6.175.13.21.2.2 6.175.13.21.2.4

WIM-GEO
Mikołaj Pacak
62-200 Gniezno, ul Staszica 15/10
tel. 609-901-903
NIP: 7842452717 REGON: 361959734

.....
nazwa/imię i nazwisko wykonawcy

inż. Mikołaj Pacak
geodeta uprawniony
nr uprawnień 23066

.....
imię i nazwisko geodety uprawnionego, który opracował mapę

NIE WYKLUCZA SIĘ ISTNIENIA INNYCH NIEWYKAZANYCH NA NINIEJSZEJ MAPIE URZĄDZEŃ PODZIEMNYCH, KTÓRE NIE BYŁY ZGŁOSZONE DO INWENTARYZACJI

Poświadczam, że niniejszy dokument został opracowany w wyniku prac geodezyjnych i kartograficznych, których rezultaty zawiera operat techniczny pozytywnie zweryfikowany. Jednocześnie informuję, że jestem świadomy odpowiedzialności karnej za złożenie fałszywego oświadczenia.

Identyfikator zgłoszenia prac geodezyjnych	GKG.GZZ.4071.18392.2022
Organ służby geodezyjnej, który otrzymał zgłoszenie	Starosta Poznański
Wykonawca prac geodezyjnych	WIM-GEO Mikołaj Pacak
Nr oraz data sporządzenia dokumentu zawierającego wynik pozytywnej weryfikacji	Protokół Weryfikacji Nr 1 z dnia 03.03.2023
Imię i nazwisko oraz nr uprawnień zawodowych kierownika prac	inż. Mikołaj Pacak geodeta uprawniony nr uprawnień 23066

Za zgodność z oryginałem kopia mapy do celów projektowych

.....

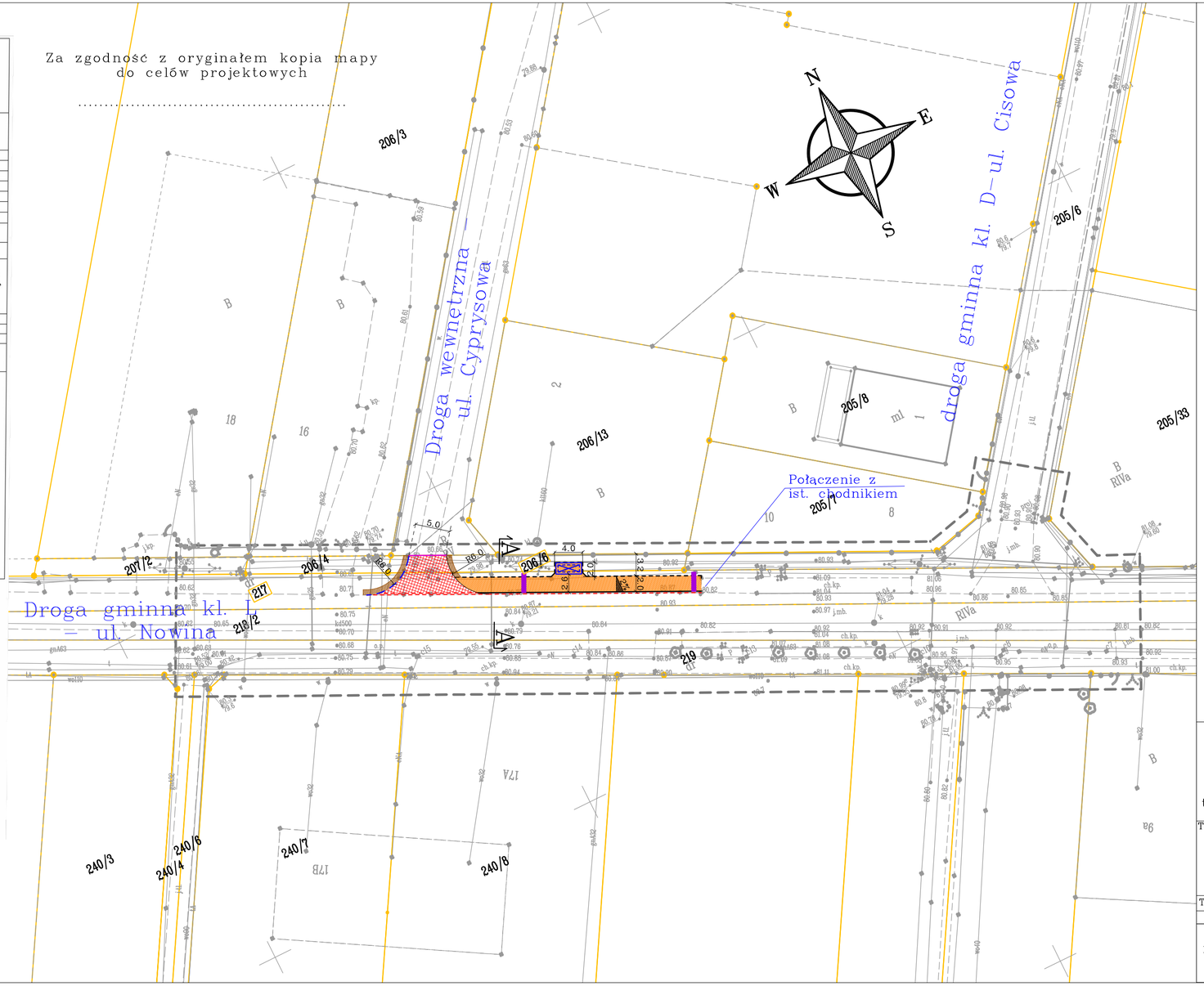

Projekt zagospodarowania terenu skala 1:500

LEGENDA:

- granice działek
- 205/24 – numery działek
- krawężnik betonowy obniżony 15/22cm
- opornik betonowy wtopiony 12/25cm
- obrzeże betonowe 8/30cm
- ściek z dwóch rzędów kostki betonowej
- ścieki podchodnikowe
- chodnik/peron z kostki betonowej (szarej)
- pobocze szer. 0,75m z kruszywa 0/31,5mm
- tereny zielone

Budowa zjazdu oraz przestawienie wiaty przystankowej w nową lokalizację nie jest objęte zakresem wniosku zgłoszenia wykonania robót budowlanych. Zgodnie z Prawem Budowlanym na budowę zjazdów oraz wiat przystankowych nie ma obowiązku uzyskiwanie decyzji pozwolenia na budowę lub dokonania zgłoszenia.

- proj. zjazd z kostki betonowej (kolorowej)
- wiata przystankowa

PRZĘDSIĘBIORSTWO PROJEKTOWO-USŁUGOWE "SYSTEM A"
Antoni Przybylski
62-200 Gniezno; ul. Świętokrzyska 20
tel. 692 027 937; e-mail: systema.przybylski@gmail.com

TEMAT: **Przebudowa drogi gminnej - ul. Nowina w m. Dachowa, gm. Kórnik w zakresie budowy chodników, peronów i zjazdu**		SKALA:	1:500
		NR RYS:	
		STADIUM:	PB
		BRANŻA:	drogowa
TREŚĆ: Projekt zagospodarowania terenu		DATA:	04.2023
AUTORZY OPRACOWANIA:	NR UPR.	SPECJ. UPR.	PODPIS
PROJEKTANT: mgr inż. ANTONI PRZYBYLSKI	LBS/0024/PWOD/14	DROGOWA	

Przekrój normalny
skala 1:50

PRZEKRÓJ A–A

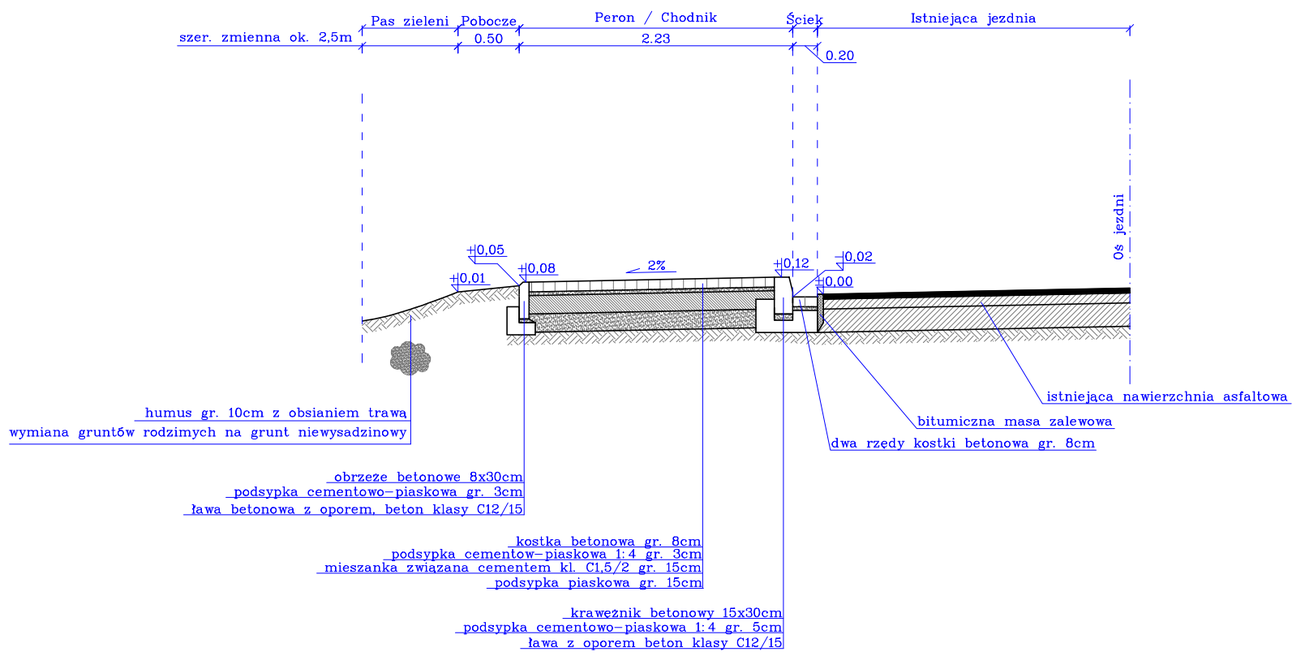

PRZĘDSIĘBIORSTWO PROJEKTOWO–USŁUGOWE
"SYSTEM A"
Antoni Przybylski
62–200 Gniezno; ul. Świętokrzyska 20
tel. 692 027 937; e–mail: systema.przybylski@gmail.com

TEMAT: **Przebudowa drogi gminnej - ul. Nowina w m. Dachowa, gm. Kórnik w zakresie budowy chodników, peronów i zjazdu**		SKALA:	1:50
		NR RYS:	
		STADIUM:	PB
		BRANŻA:	drogowa
TREŚĆ: Przekrój normalny		DATA:	04.2023
AUTORZY OPRACOWANIA:	NR UPR.	SPECJ. UPR.	PODPIS
PROJEKTANT: mgr inż. ANTONI PRZYBYLSKI	LBS/0024/PWOD/14	DROGOWA	

Schemat wiaty przystankowej
skala 1:50

UWAGA:
MINIMALNA ODLEGŁOŚĆ WIATY OD KRAWĘDZI JEZDNI POWINNA WNOSIĆ 2,50M

WIDOK Z PRZODU

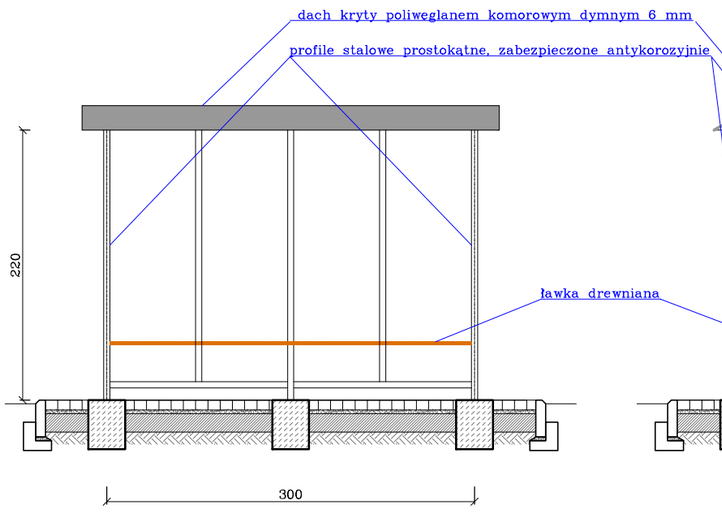

WIDOK Z BOKU

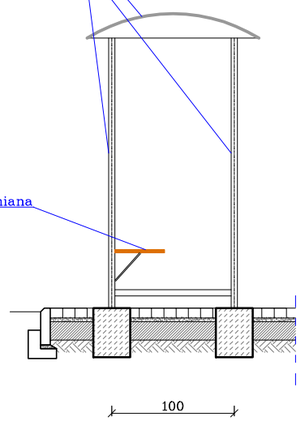

RZUT Z GÓRY

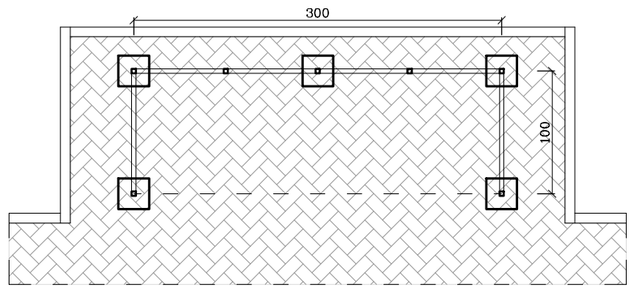

ZAKOTWIENIE W GRUNCIE NALEŻY WYKONAĆ POPRZEZ STOPY BETONOWE ZGODNIE Z WYTYCZNYMI PRODUCENTA WIATY

PRZĘDSIĘBIORSTWO PROJEKTOWO-USŁUGOWE
"SYSTEM A"
Antoni Przybylski
62-200 Gniezno; ul. Świętokrzyska 20
tel. 692 027 937; e-mail: systema.przybylski@gmail.com

TEMAT: **Przebudowa drogi gminnej - ul. Nowina w m. Dachowa, gm. Kórnik w zakresie budowy chodników, peronów i zjazdu**		SKALA:	1:50
		NR RYS:	
		STADIUM:	PB
		BRANŻA:	drogowa
TREŚĆ: Schemat wiaty przystankowej		DATA:	04.2023
AUTORZY OPRACOWANIA:	NR UPR.	SPECJ. UPR.	PODPIS
PROJEKTANT: mgr inz. ANTONI PRZYBYLSKI	LBS/0024/PWOD/14	DROGOWA	