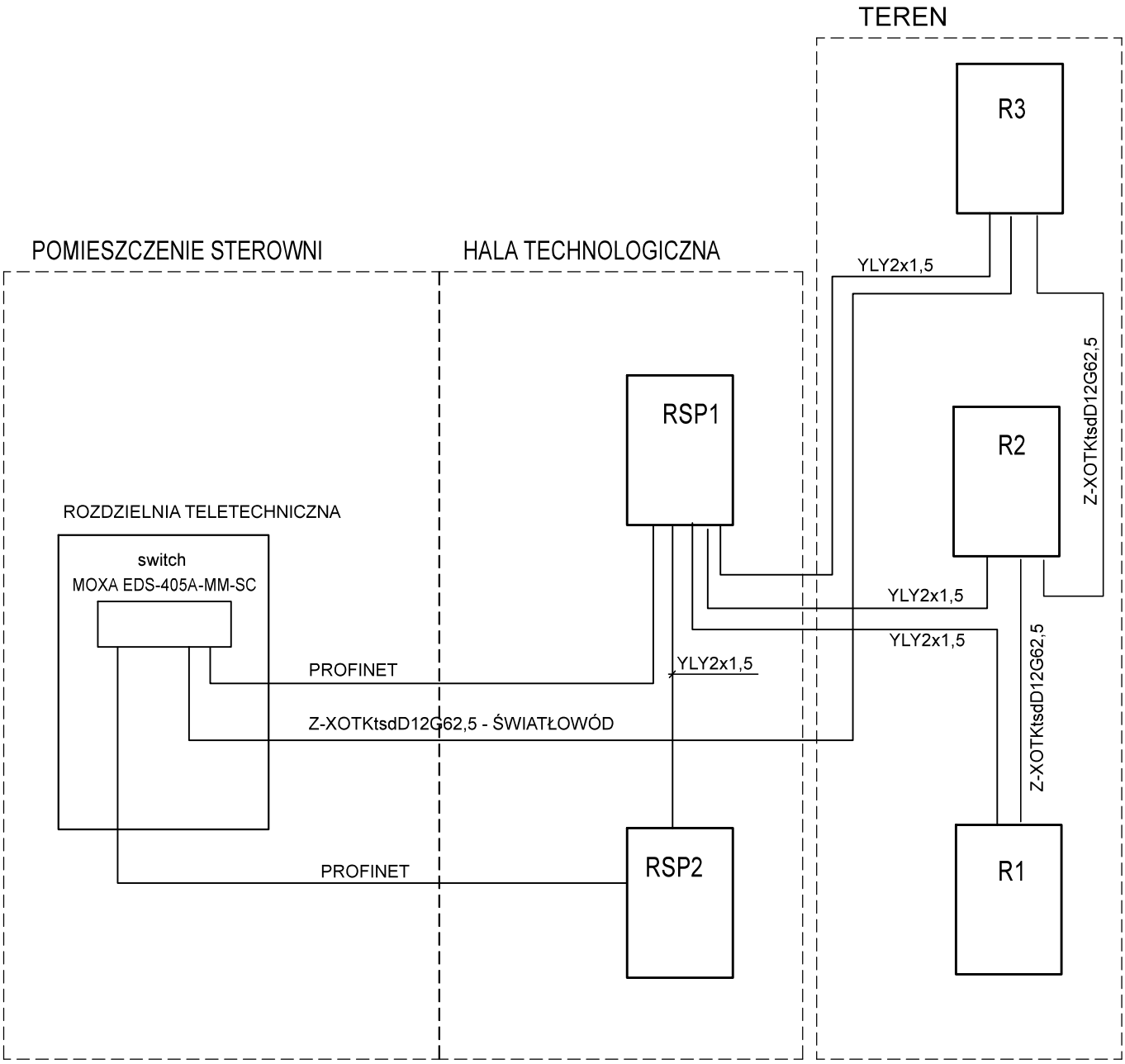

RSP - rozdzielnica separatora piasku
R1-3 - rozdzielnica transportu piasku

UWAGA
ROZDZIELNICE TECHNOLOGICZNE POSIADAJĄ OCHRONĘ PRZECIWPRZEPIĘCIOWĄ

"ProEko" PRZEDSIĘBIORSTWO INŻYNIERSKIE					
INWESTOR TORUŃSKIE WODOCIĄGI SP. Z O.O. 87–100 Toruń ul. Rybaki 31/35					
Nazwa inwestycji	MODERNIZACJA PIASKOWNIKÓW NA TERENIE CENTRALNEJ OCZYSZCZALNI ŚCIEKÓW W TORUNIU				
Faza	Obiekt	CENTRALNA OCZYSZCZALNIA ŚCIEKÓW W TORUNIU STACJA PIASKOWNIKÓW			Nr rysunku
P.W.					2
Skala	Treść rys.				Ilość rys.
-----	SCHEMAT BLOKOWY UKŁADU STEROWANIA				4
Branża	FUNKCJA	IMIĘ I NAZWISKO	NR UPRAWNIEŃ	SPECJALNOŚĆ	PODPIS
elektryczna					
Data					
10.2023	Autor proj.	inż. Ryszard Tyrakowski	GP-KZ-7342/26/92	instalacyjno-inżynieryjna	
Nr archiw.	Sprawdził				