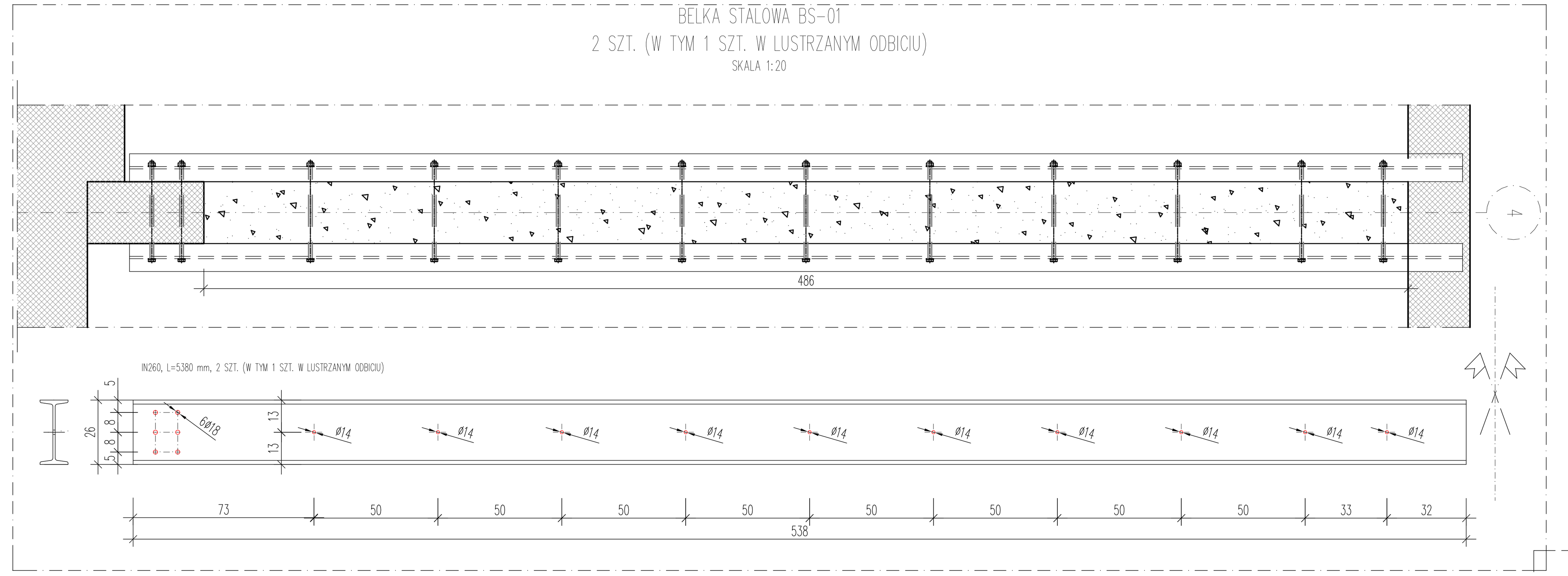

Poz.	Szt.	Profil	L	Masa [kg]			Materiał
			[mm]	1 m	1 szt.	Razem	
1		BS-01		kompletów: 2			
1	2	IPN260	5380	41,90	225,42	450,84	S235JR
			Razem		[kg]	450,84	
			Ciężar	2	kpl. [kg]	901,69	

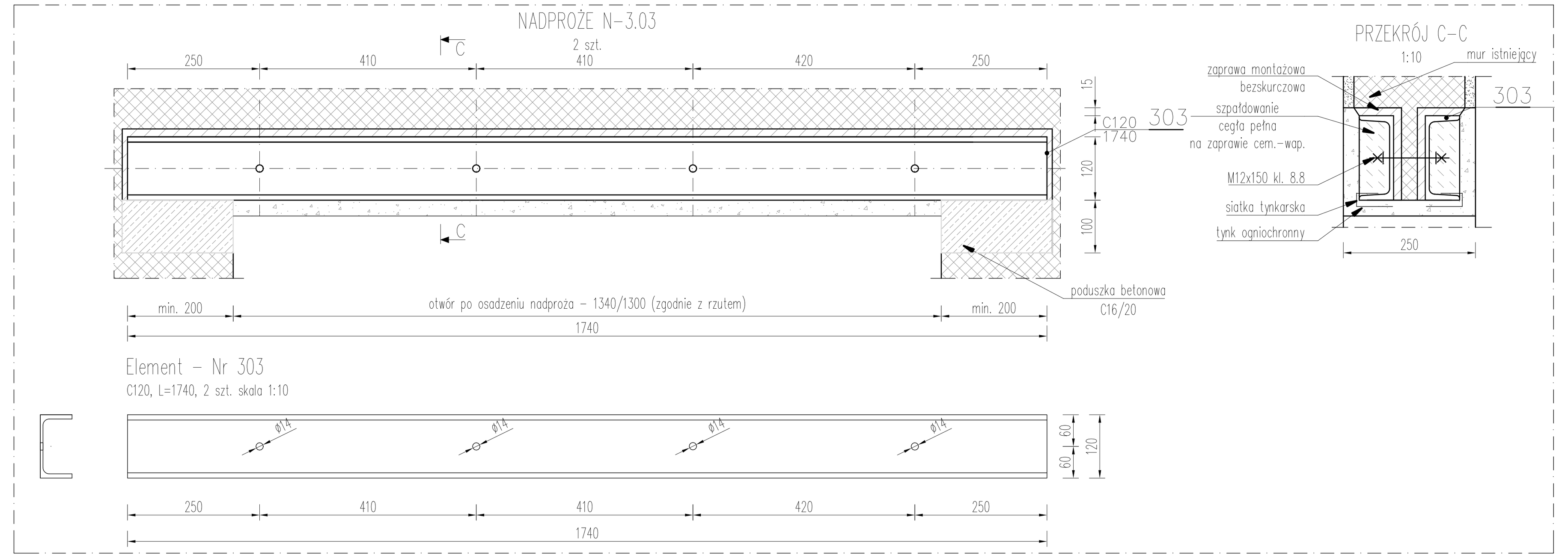

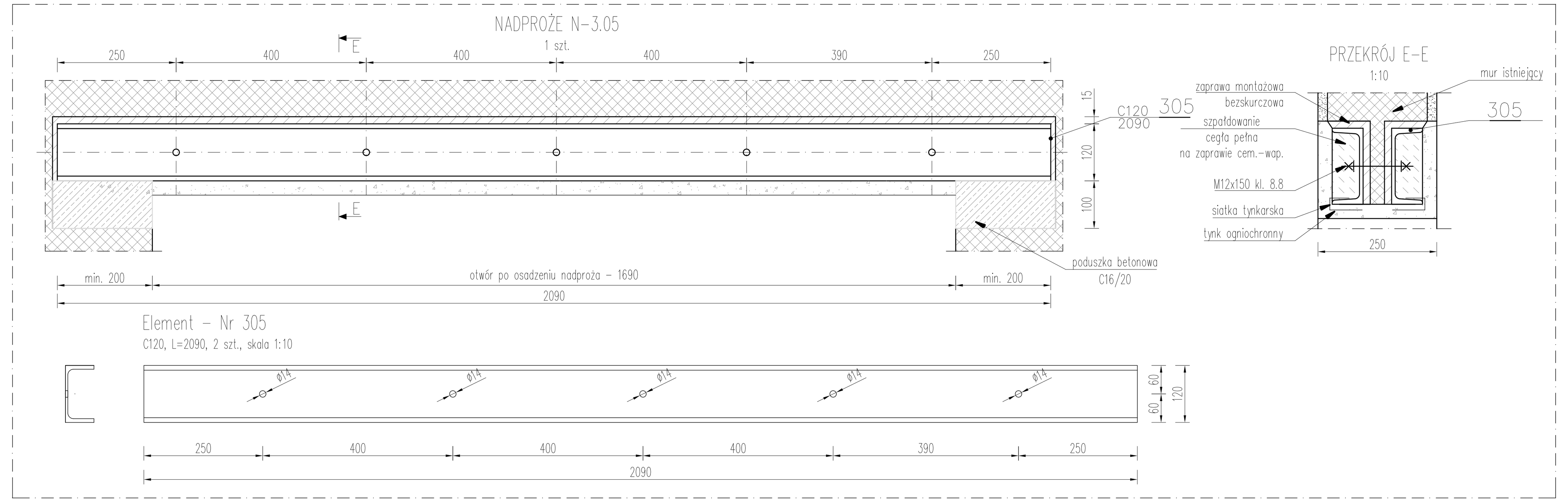

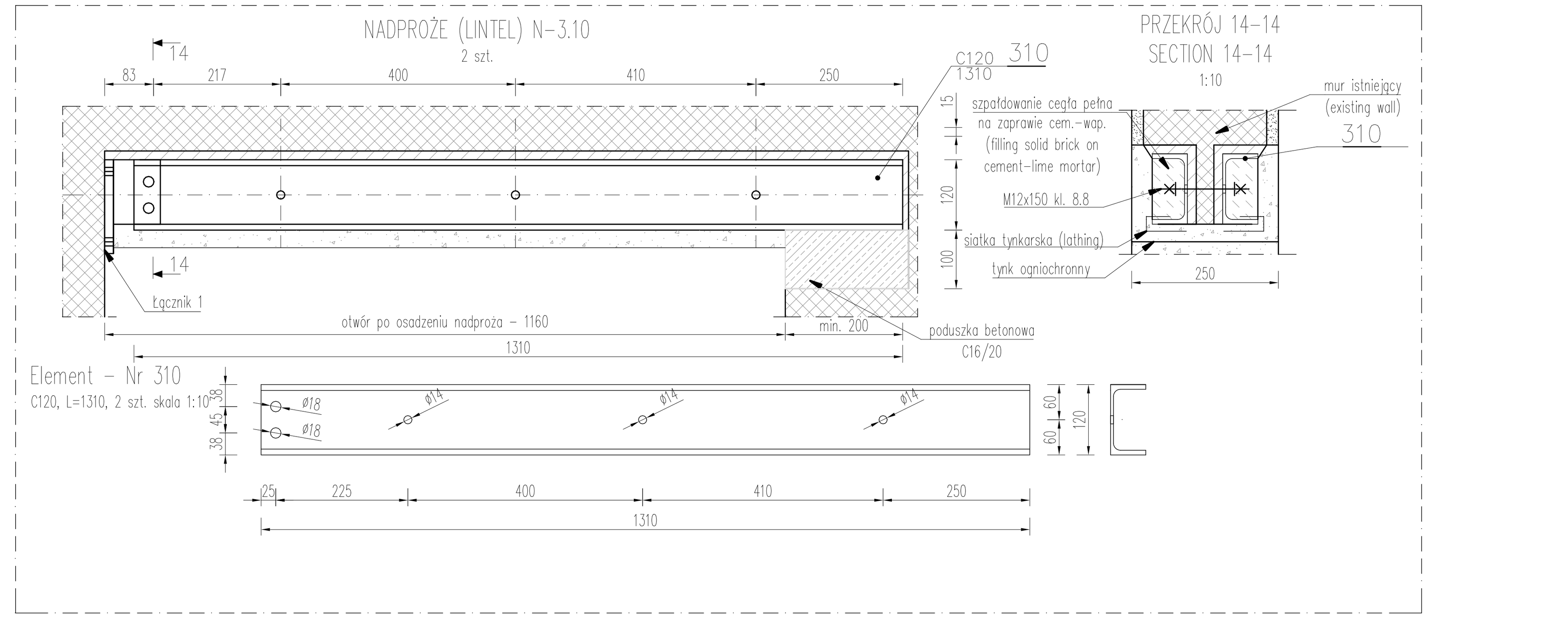

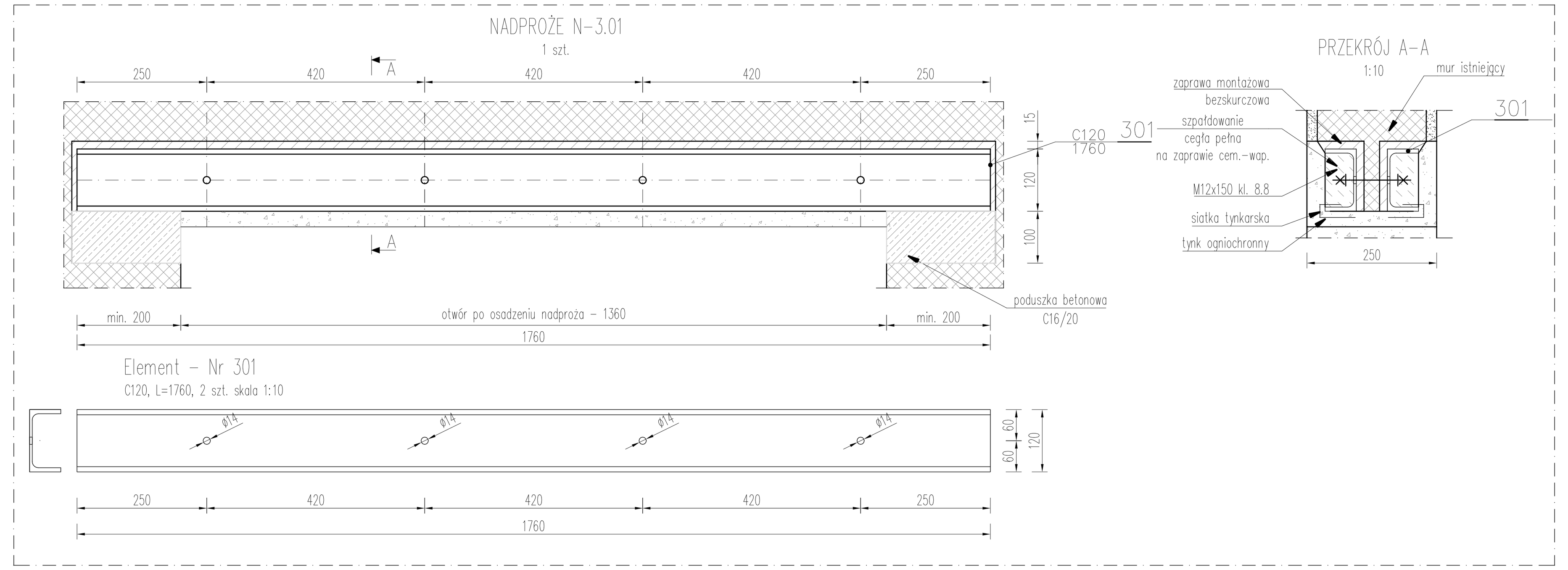

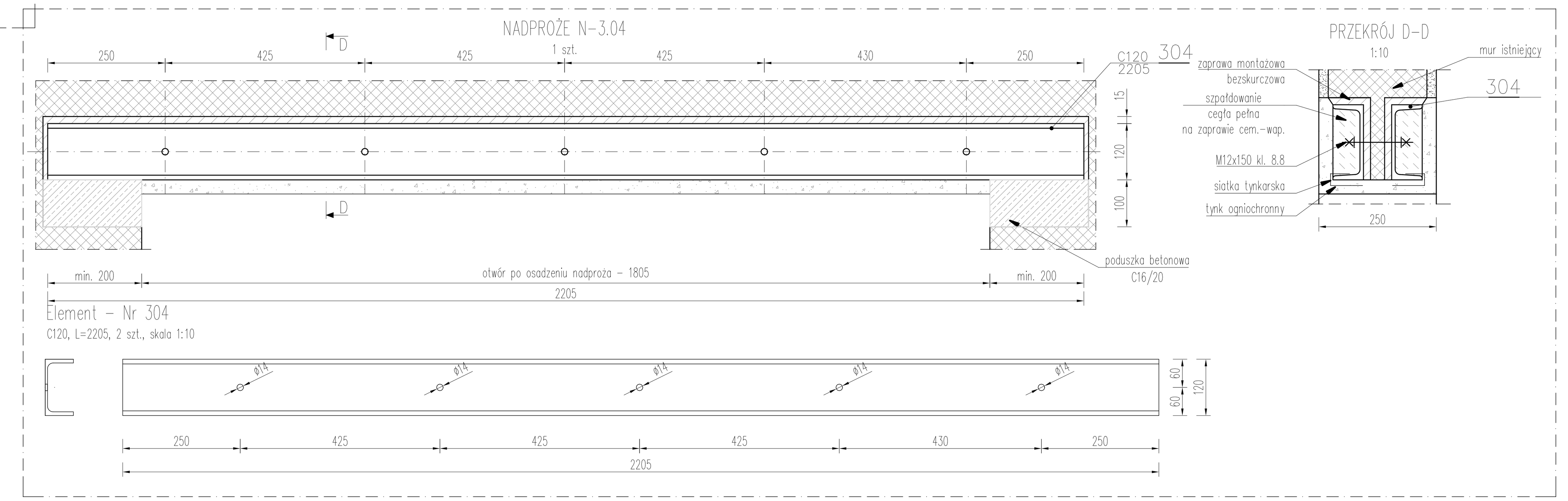

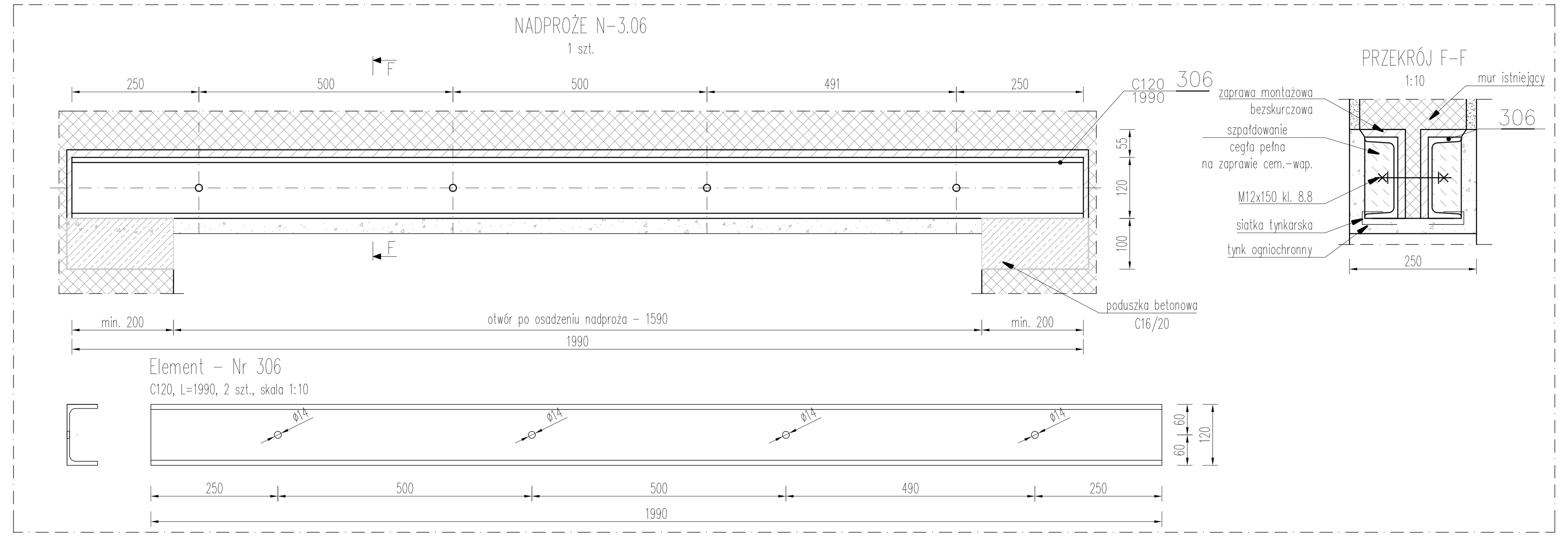

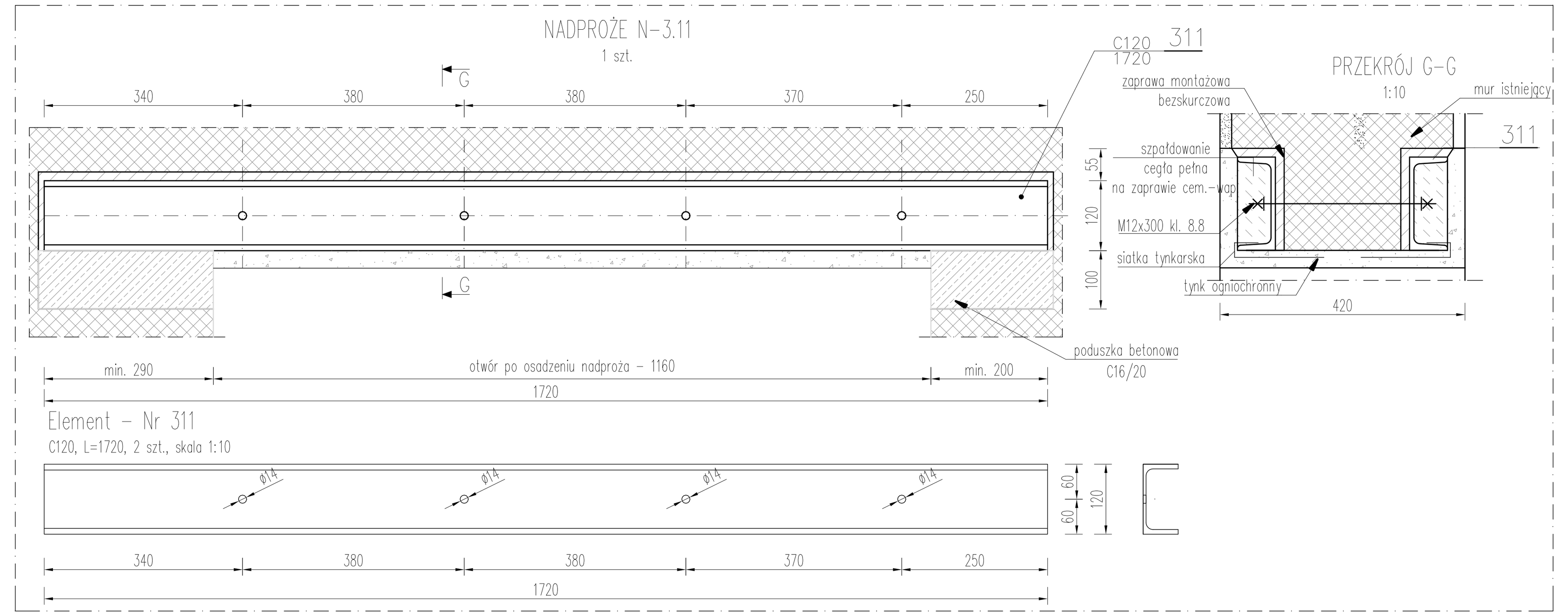

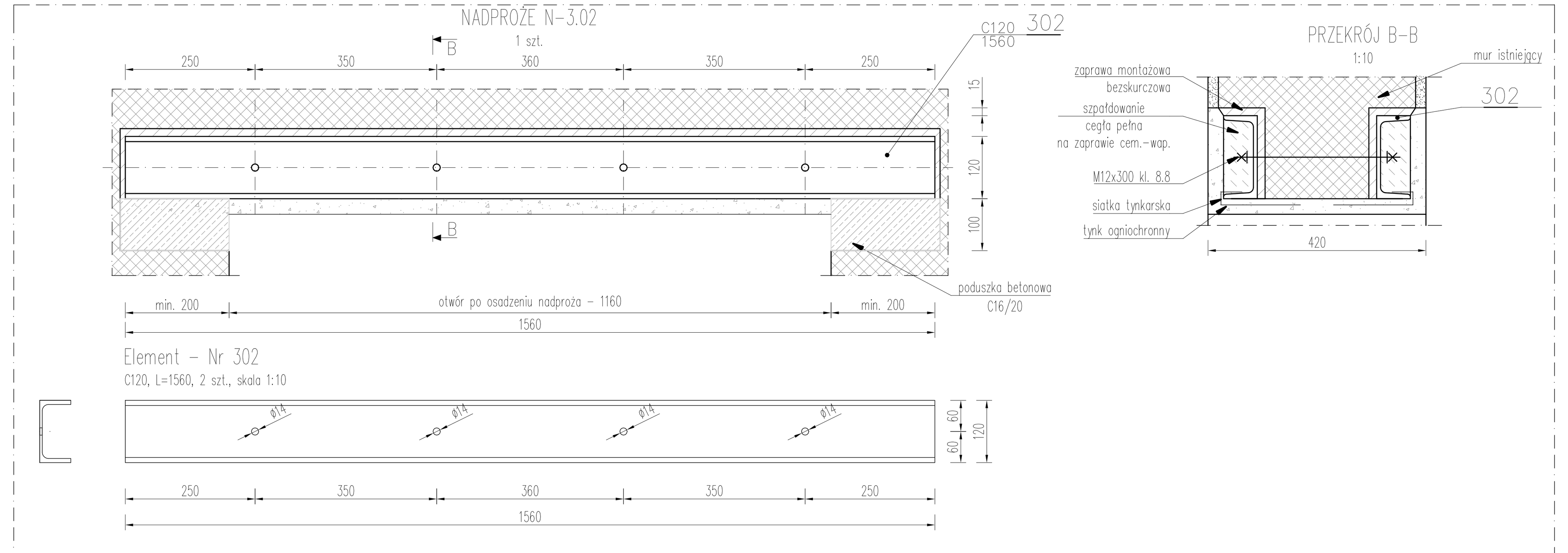

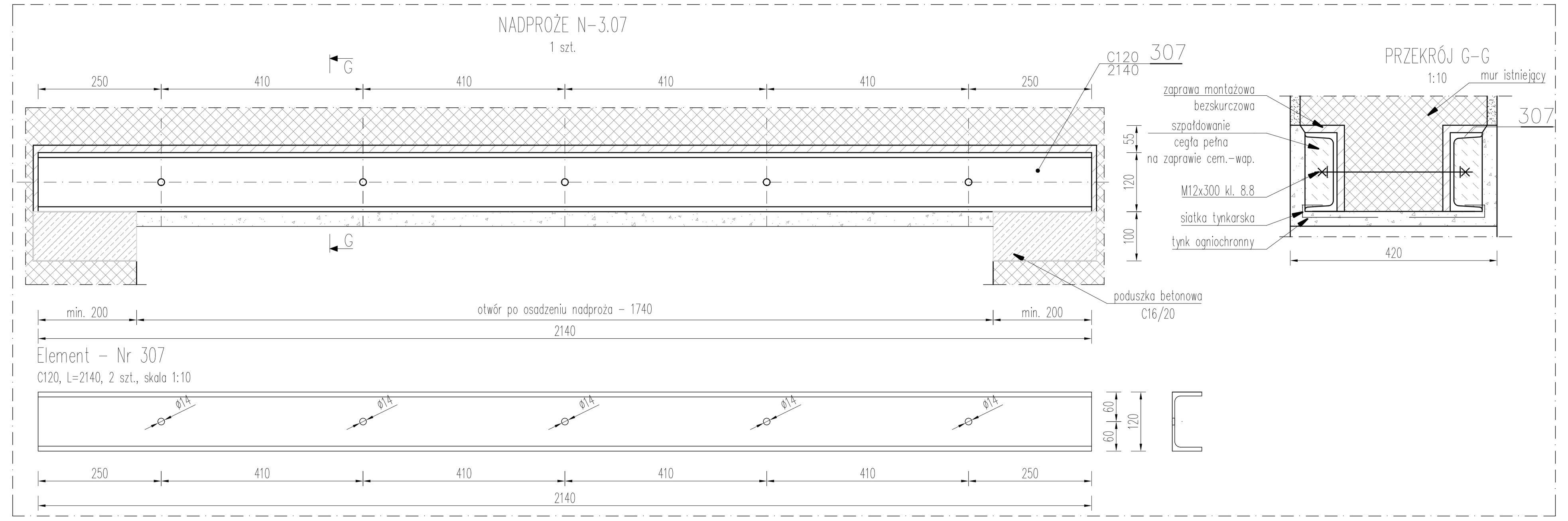

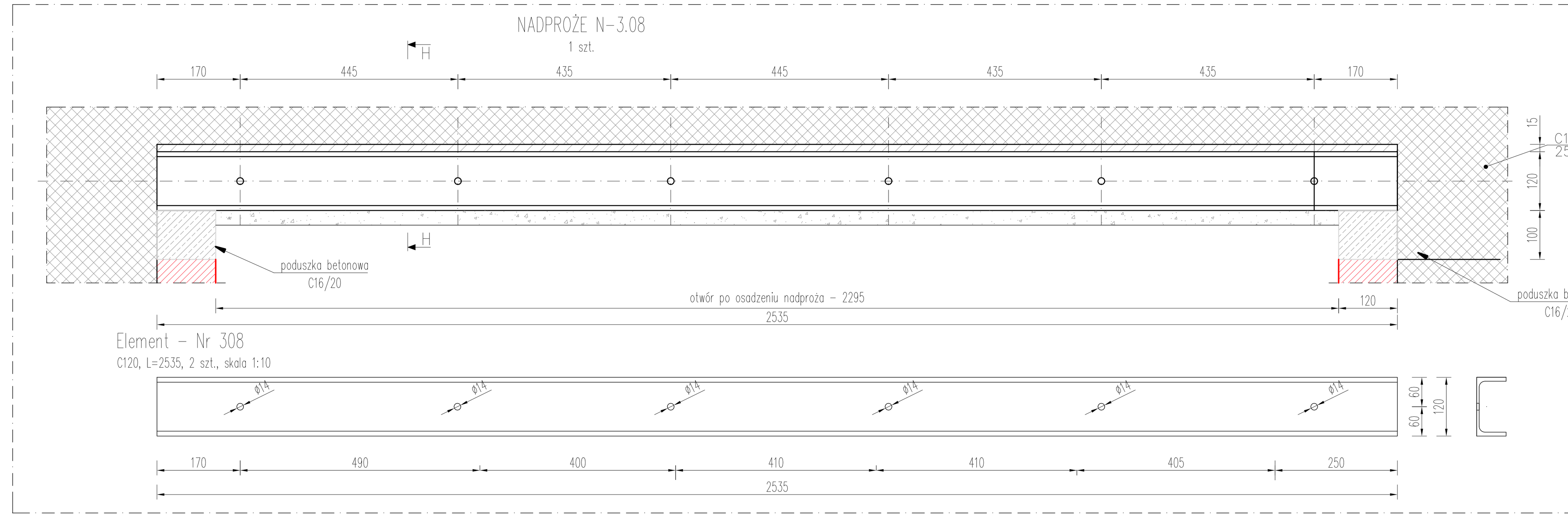

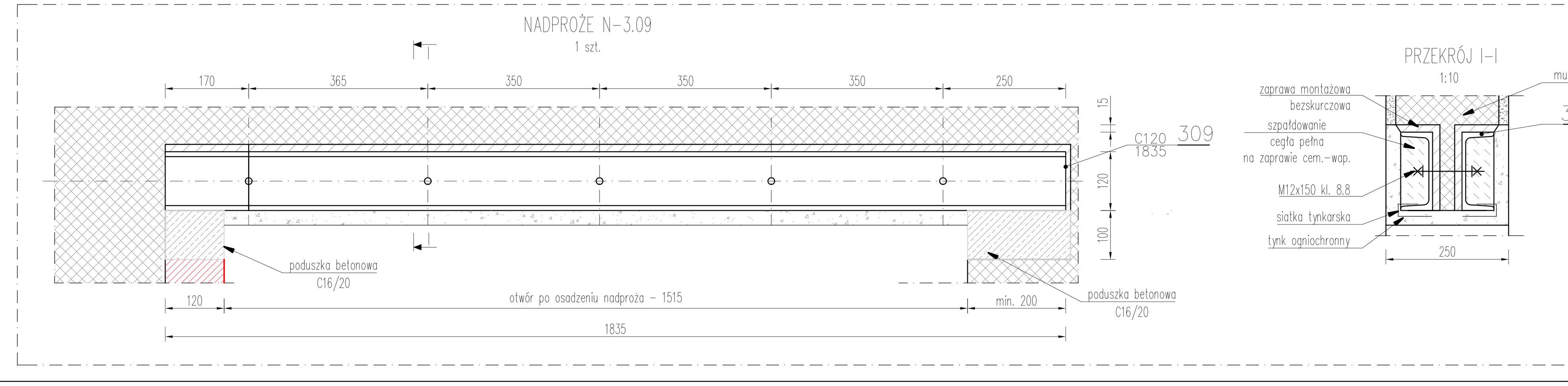

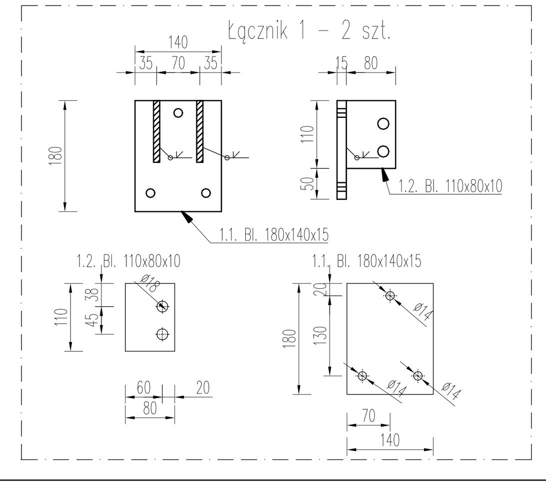

Poz.	Szt.	Profil	L	Masa [kg]			Materiał
			[mm]	1 m	1 szt.	Razem	
1		BS-01		kompletów: 2			
1	1	IPN260	5380	41,90	225,42	225,42	S235JR
			Razem		[kg]	225,42	
			Ciężar	2	kpl. [kg]	450,84	
2		N-3.01		kompletów: 1			
1	2	C120	1760	13,40	23,58	47,17	S235JR
			Razem		[kg]	47,17	
			Ciężar	1	kpl. [kg]	47,17	
3		N-3.02		kompletów: 1			
1	2	C120	1560	13,40	20,90	41,81	S235JR
			Razem		[kg]	41,81	
			Ciężar	1	kpl. [kg]	41,81	
4		N-3.03		kompletów: 2			
1	2	C120	1740	13,40	23,32	46,63	S235JR
			Razem		[kg]	46,63	
			Ciężar	2	kpl. [kg]	93,26	
5		N-3.04		kompletów: 1			
1	2	C120	2210	13,40	29,61	59,23	S235JR
			Razem		[kg]	59,23	
			Ciężar	1	kpl. [kg]	59,23	
6		N-3.05		kompletów: 1			
1	2	C120	2090	13	28,01	56,01	S235JR
			Razem		[kg]	56,01	
			Ciężar	1	kpl. [kg]	56,012	
7		N-3.06		kompletów: 1			
1	2	C120	1990	13,4	26,67	53,33	S235JR
			Razem		[kg]	53,33	
			Ciężar	1	kpl. [kg]	53,332	
8		N-3.07		kompletów: 1			
1	2	C120	2140	13,4	28,68	57,35	S235JR
			Razem		[kg]	57,35	
			Ciężar	1	kpl. [kg]	57,352	
9		N-3.08		kompletów: 1			
1	2	C120	2540	13,4	34,04	68,07	S235JR
			Razem		[kg]	68,07	
			Ciężar	1	kpl. [kg]	68,072	
10		N-3.09		kompletów: 1			
1	2	C120	1840	13,4	24,66	49,31	S235JR
			Razem		[kg]	49,31	
			Ciężar	1	kpl. [kg]	49,312	
11		N-3.10		kompletów: 2			
1	2	C120	1380	13,4	18,49	36,98	S235JR
			Razem		[kg]	36,98	
			Ciężar	2	kpl. [kg]	73,968	
12		N-3.11		kompletów: 1			
1	2	C120	1720	13,4	23,05	46,10	S235JR
			Razem		[kg]	46,10	
			Ciężar	1	kpl. [kg]	46,096	
14		Łącznik 1		kompletów: 2			
1	2	bl. 10x80	110	6,28	0,69	1,38	S235JRG2
2	1	bl. 115x140	180	126,39	22,75	22,75	S235JRG2
			Razem		[kg]	24,13	
			Ciężar	2	kpl. [kg]	48,26	

edan
USŁUGI PROJEKTOWE I KONSULTING
51 - 137 WROCŁAW
AL. KASPROWICZA 56/1
TEL./FAX (0 71) 325-18-81
www.edan-med.pl

NAZWA INWESTYCJI:
PRZEBUDOWA LABORATORIUM BSL-3
W ŁUKASIEWICZ-PORT
WRAZ Z ZAGOSPODAROWANIEM TERENU

NAZWA OBIEKTU BUDOWLANEGO:
LABORATORIUM BSL-3, BUDYNEK E

INWESTOR:
SIEĆ BADAWCZA ŁUKASIEWICZ - PORT POLSKI OŚRODEK ROZWOJU TECHNOLOGII UL. STABŁOWICKA 147, 54-066 WROCŁAW

ADRES INWESTYCJI:
UL. STABŁOWICKA 147
54-066 WROCŁAW
DZ. NR 1/6, AM-30, OBRĘB PRACZE ODRZAŃSKIE

PROJEKT WYKONAWCZY

BRANŻA:
KONSTRUKCJA

NAZWA RYSUNKU:
BELKI STALOWE PIĘTRA 2

NUMER RYSUNKU:	SKALA:	DATA:	WERSJA:
K-10	1:20/10	03.2024	PW-04

KONSTRUKCJA		
IMIĘ I NAZWISKO:	NR UPR.:	PODPIS:
PROJEKTANT: mgr inż. Grzegorz Kędzierski	201/DOŚ/09	
PROJEKTANT: mgr inż. Maciej Zawada	187/DOŚ/07	