DOKUMENTACJA POWYKONAWCZA

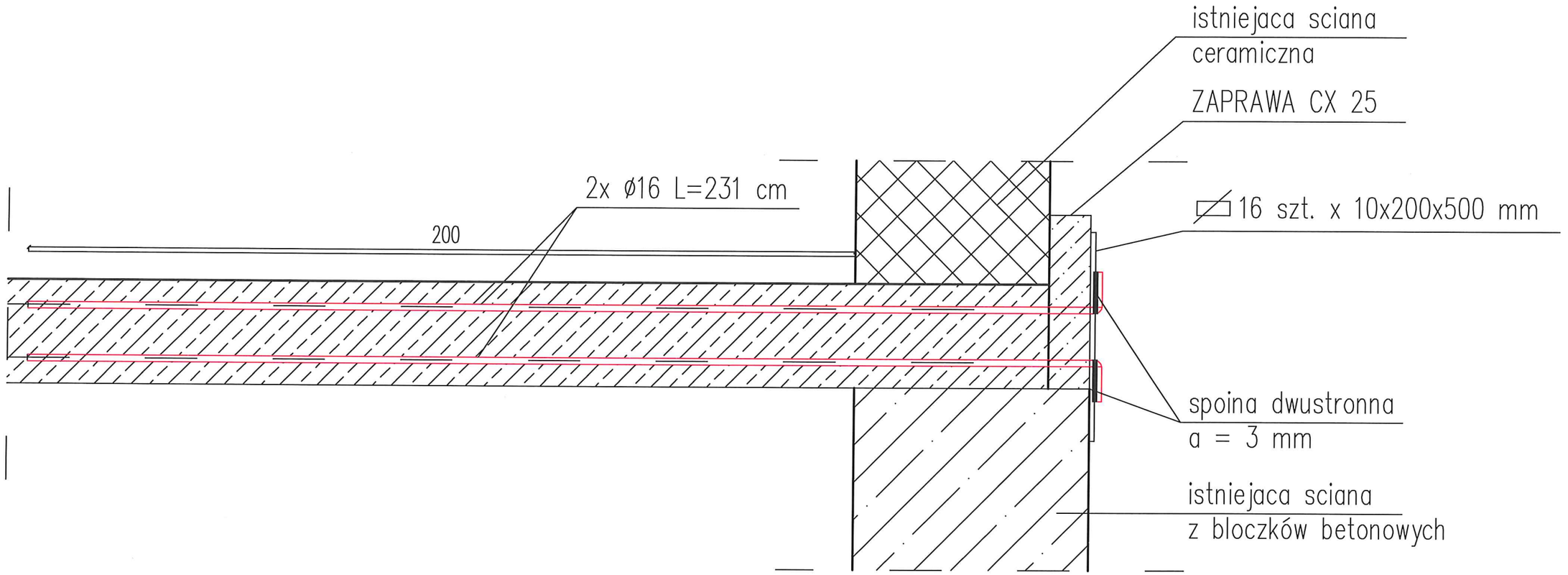

Zamawiający:
Samodzielny Publiczny Zakład Opieki Zdrowotnej MSWiA we Wrocławiu
50-233 Wrocław, ul. Olbińska 32

Przedmiot sprawdzenia:
SZCZEGÓŁ MOCOWANIA PŁYTY STROPOWEJ
DOKUMENTACJA POWYKONAWCZA

Stadium: ARCHITEKTURA

Stała	—	Data	Rozdział	Sprawdzenie	Podpis
Projektował		10-2012	MARANCZYK	[illegible]	
Projektował					
Sprawdził					
Nazwisko					
Zmiana					

EPW: Samodzielny Publiczny Zakład Opieki Zdrowotnej MSWiA we Wrocławiu
50-233 Wrocław, ul. Olbińska 32

Nr projektu: SZTUKA-ECO01

Nr zaświadczenia / nr sprawdzenia: GB/K

BREPO
ENERGOTERM

Wykonawca:
PS "ENERGOTERM" SP. Z O.O.
[illegible]
BREPO SP. Z O.O.
[illegible]