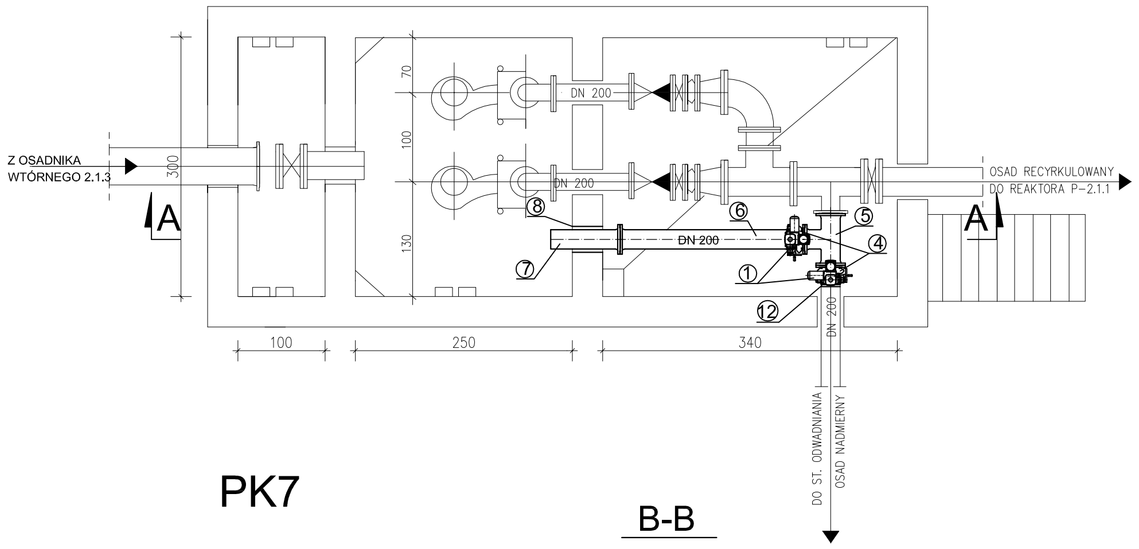

A-A

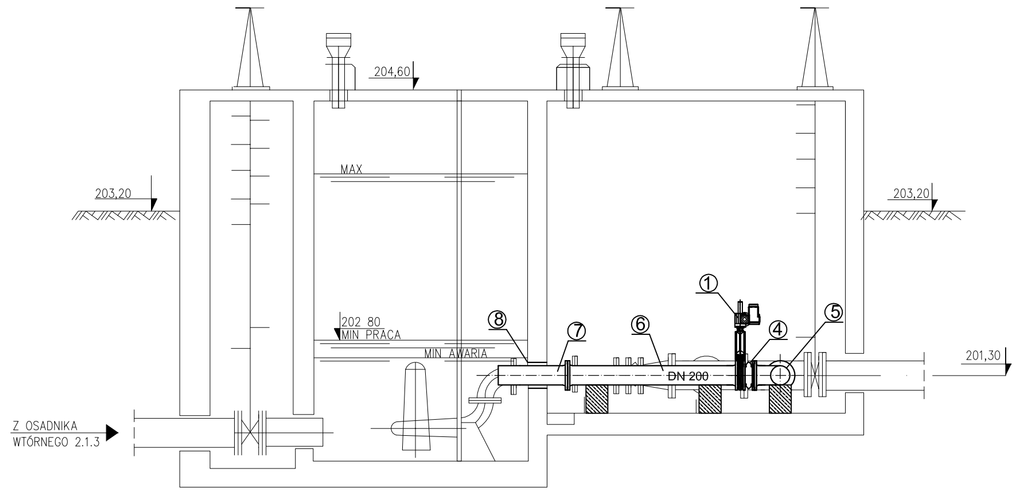

PK7

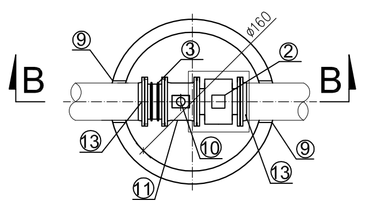

B-B

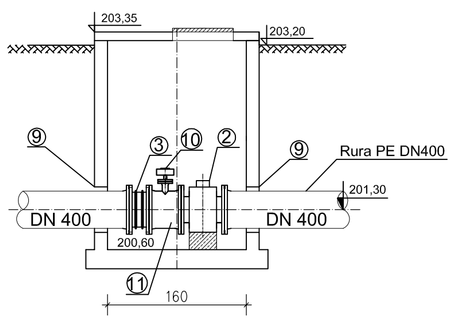

LEGENDA

1.ZASUWA NOŻOWA DN 200 Z NAPĘDEM EL.	szt. 2
2.PRZEPŁYWOMIERZ ELEKTROMAGN. DN 400	szt. 1
3.KOMPENSATOR DN 400	szt. 1
4.KOMPENSATOR DN 200	szt. 2
5.TRÓJNIK DN200/200/3 stal OH 18 N9	szt. 1
6. PROSTKA DWUKOŁNIERZOWA L=2000mm DN200/3 stal OH 18 N9	szt. 1
7. PROSTKA JEDNOKOŁNIERZOWA L=800mm DN200/3 stal OH 18 N9	szt. 1
8. PRZEJŚCIE SZCZELNE DN200 stal OH 18 N9	szt. 1
9. PRZEJŚCIE SZCZELNE DN400 stal OH 18 N9	szt. 2
10. CZUJNJK GĘSTOŚCIOMIERZA	szt. 1
11. KRUCIEC DWUKOŁNIERZOWY L=350mm DN400/3 STAL OH18 N9	szt. 1
12. KOŁNIERZ HAWLE NR7602 DN200mm DO RUR ŻELIWNYCH	szt. 1
13. KOŁNIERZ HAWLE NR7602 DN400mm DO RUR PE	szt. 2

Projektanci	Imię i nazwisko	Podpis	Specjalność	Nr uprawnień	Data
	mgr inż. Leszek Padło		instal.-inż. (ochrona środowiska)	523/Lb/77	03.2011
Sprawdzający	mgr inż. Janusz Rudko		instal.(sieci, instal.urządz.wod.-kan.)	493/Lb/2001	03.2011
Kier. Pracowni:	mgr inż. Bożena Bartnik		Nazwa i data CAD		
Gen. Projektant:	mgr inż. Adam Dymkowski				

Inwestycja: PRZEBUDOWA I ROZBUDOWA OCZYSZCZALNI ŚCIEKÓW W STARACHOWICACH, POLSKA
Projekt nr 2004/PL/16/C/PE/020-02

Obiekt: OBIEKT NR 2.1.4
POMPOWNIA RECYRKULACJI OSADU I-GO CIĄGU
CZĘŚĆ TECHNOLOGICZNA

Nazwa rysunku: RZUT I PRZEKROJE

Nr dokumentu: ST 0214 TRP002 - 00 00
(Inwestycja | Obiekt | Rodzaj dokumentu | Nr dokumentu | Nr arkusza | Zmiana)

Nr umowy:	Pkt pref.	Skala	Lp rys.
840/PW	2.10	1:50	2

Nr archiwalny	Stadium	Format
23228-HS/10	DP	A3.1

Zamawiający: PRZEDSIĘBIORSTWO WODOCIĄGÓW I KANALIZACJI Sp. z o.o., 27-200 Starachowice, ul. Iglasta 5

Inżynier Kontraktu: Scott Wilson Sp. z o. o. / Komplet Inwest s. j. / Halcrow Group Limited

Konsorcjum

O:\Starachowice\bbp_logo wycielo.jpg

hydroprojekt DHV GROUP

WSZYSTKIE PRAWA ZASTRZEŻONE! Rysunki i rozwiązania zawarte w niniejszym opracowaniu stanowią wyłączną własność KONSORCJUM HYDROBUDOWA POLSKA S.A. – HYDROPROJEKT Sp. z o.o.
Żadna z części nie może być powielona, przechowywana w postaci elektronicznej ani przekazywana z żadnej formie, przy pomocy żadnych środków elektronicznych, mechanicznych, kopiowania, nagrywania itp. bez uprzedniej zgody posiadacza praw autorskich.

A3.1