BIURO USŁUG DROGOWYCH
NADZORY - PROJEKTY - KONSULTACJE
PAWEŁ STEFAŃCZYK
ul. C.K. NORWIDA 2, 66-600 KROSNO ODRZ.
email: biurops@interia.pl, te. 603 926292

egz.

PROJEKT WYKONAWCZY

OBIEKT **Kategorii IV**	**Przebudowa zjazdu publicznego z dr.woj. Nr 287 dz. nr ewid. 102 – na drogę wewnętrzną na dz. nr 104**
ADRES	**Powiat krośnieński, Gmina Bobrowice - pas DW287 w km 3+518.00 s.p.** **Jedn. ewid. 080202_2 Gmina Bobrowice, Obręb 0011 Kukadło, dz. nr 102**
BRANŻA	**Drogowa.**
INWESTOR:	**Gmina Bobrowice, Bobrowice 131, 66-627 Bobrowice**
PODSTAWA	**Umowa nr 5/P/20 z dn. 08.05.2020r**

Funkcja	Imię i nazwisko	Uprawnienia	Podpis
PROJEKTANT	mgr inż. Paweł Stefańczyk	**Upr.bud. nr 67/ 04/ ZG** do proj. bez ograniczeń w specjalności drogowej	08-2020r

Krosno Odrzańskie, sierpień 2020r

ZAWARTOŚĆ OPRACOWANIA:

lp.	Element opracowania	strona
A	Opis techniczny	1-9
B	Informacja dotycząca BIOZ	10-11
C	**CZĘŚĆ RYSUNKOWA:**	12
	Rysunek Nr 1 – Plan Orientacyjny	13
	Rysunek nr 2 – Plan Sytuacyjny	14
	Rysunek Nr 3 – Przekroje przez zjazd. Konstrukcja	15
	Rysunek Nr 4 – Analiza Widoczności dla Zjazdu	16
D	**DECYZJE, UZGODNIENIA:**	17
1	Decyzja - znak pisma: ZDW-ZG-WZD-530-73/20 z dn. 08.06.2020r - zezwalająca na budowę zjazdu publicznego	18-20
2	Pismo uzgadniające projekt wykonawczy budowy zjazdu publicznego znak: ZDW-ZG-WZD-530-73/20 z dn. 31.08.2020r	21-22
3	ENEA Operator Spółka z o.o. Rejon Dystrybucji Krosno Odrzańskie - uzgodnienie nr MU-217/2020, z dnia 24.08.2020r	23-24
4	Gmina Bobrowice, Bobrowice 131, 66-627 Bobrowice - uzgodnienie/pismo nr OSW.7012.5.2.2020 z dnia 21.08.2020r	25-26
5	Gmina Bobrowice, Bobrowice 131, 66-627 Bobrowice - uzgodnienie/pismo nr BGP.7230.22.2020 z dnia 20.08.2020r	27-28
6	Polskie Wody - Zaświadczenie o nie zgłaszaniu sprzeciwu do zgłoszenia wodnoprawnego – pismo znak:WR.3.8.420.9.2020.MG z dnia 15 września 2020r	29

A) OPIS TECHNICZNY

1. PODSTAWA OPRACOWANIA.

Umowa z Inwestorem z dnia 8 maja 2020r, nr: 5/P/2020.

Inwestor: Gmina Bobrowice, Bobrowice 131, 66-627 Bobrowice

2 DANE WYJŚCIOWE.

- mapa sytuacyjno wysokościowa do celów proj. 1:500
- decyzja ZDW-ZG-WZD-530-73/20 z dn. 08.06.2020r - zezwalająca na przebudowę zjazdu publicznego z dr.woj nr 287 na dz. 104
- pomiary uzupełniające,
- Rozp. Min. Transp. I Gosp. Morskiej z dn. 2 marca 1999 r.
- uzgodnienia z Inwestorem,
- uzgodnienia branżowe,

3. ZAKRES I CEL OPRACOWANIA

Projekt obejmuje przebudowę w pasie drogowym drogi woj. nr 287 - na działce nr 102 - zjazdu publicznego o długości 5.10m, na działkę nr 104 położoną przy granicy terenu zabudowanego miejscowości Kukadło od strony Kosierza.
Przebudowa zjazdu publicznego ma umożliwić komfortową komunikację gminnej drogi wewnętrznej położonej na dz. 104, na której planuje się przebudowę drogi wewnętrznej - z drogą woj. nr 287. Lokalizacja projektowanego zjazdu publicznego w ciągu drogi woj. nr 287: km 3+518.00 str. prawa.

4. STAN ISTNIEJĄCY.

Na przedmiotowym odcinku droga wojewódzka znajduje się na granicy miejscowości Kukadło. Otaczająca zabudowa bardzo luźna – wiejska w otoczeniu zjazdu występuje zabudowa wiejska typowo siedliskowa. Po przeciwnej stronie drogi znajdują się nieużytki oraz łąki .
W pasie drogowym znajdują się nasadzenia drzewami. Droga wojewódzka posiada szerokość ok. 6,0m z krawędziami jezdni porośniętą trawami, co zawęża jej widoczną część do ok. 5.7m

Nawierzchnia bitumiczna w słabym stanie pobocza ziemne obsiane trawami. W otoczeniu projektowanego zjazdu według mapy - stwierdzono obecność tylko sieci wodociągowej po przeciwnej stronie drogi.
Szerokość pasa drogowego wynosi ok. 17.0m i mieszczą się w nim jezdnia o szerokości 6.0m, obustronne pobocza o szerokości ok. 1.75m oraz rowy trapezowe ziemne. Pomiędzy rowami a droga wojewódzką znajdują się obustronne nasadzenia drzeami – szpalery lip oraz brzóz z modułem ok. 10m.

Odprowadzenie wód opadowych z terenu na którym projektuje się zjazd publiczny, w granicach pasa drogi wojewódzkiej odbywa się poprzez istniejące spadki poprzeczne ok. 2% - w kierunku od drogi woj. nr 287 do istniejących rowów przydrożnych.
Pochylenie niwelety drogi wojewódzkiej wzdłuż zjazdu wynosi ok. 0,5% (spadek w kierunku do Kosierza).
Fotografie terenu w miejscu lokalizacji przedmiotowego zjazdu; km 3+518,00 str.prawa

5. STAN PROJEKTOWANY . TECHNOLOGIA.

Projektuje się przebudowę zjazdu publicznego w lokalizacji: dr.woj. nr 287 w km 3+518,00 str. prawa, na działce nr 102. W otoczeniu projektowanego zjazdu publicznego brak jakichkolwiek skrzyżowań dróg publicznych. Najbliższe skrzyżowanie znajduje się w odległości ok. 2.70km w Bobrowicach. Projektowana przebudowa dotyczy zjazdu publicznego na działkę 104 pozostającą we właściwości Gminy Bobrowice, na której Inwestor planuje przebudować istniejącą wewnętrzną drogę gruntową dojazdową do posesji zlokalizowanych w Kukadle.

Zakłada się typowe obciążenia dla zjazdu publicznego z konstrukcją jezdni właściwą dla ruchu KR-1 z wykorzystaniem kostki betonowej grub.8cm na podłożu G-1.
Zjazd przy włączeniu do drogi woj. wyokrąglić łukami poziomymi o promieniu R1=R2=5.0m. Szerokość drogi wewnętrznej na połączeniu ze zjazdem 4.50m. Długość zjazdu do granicy pasa drogowego 5.10m.

5.1. PROFIL PODŁUŻNY.

Niweleta zjazdu: jej początek zaczepiono na krawędzi asfaltowej drogi wojewódzkiej. W chwili obecnej trwają przygotowania do wzmocnienia nawierzchni drogi wojewódzkiej na szerokości 6.0m. Planowana grubość warstw bitumicznych wzmocnienia jezdni – ok. 12-14cm. Projektowany zjazd uwzględnia w/w opisane zmiany wysokości. W przypadku odstąpienia przez ZDW od wykonania wzmocnienia DW 287 przed przebudową przedmiotowego zjazdu, należy zjazd zbudować w oparciu o założoną

geometrię niwelety zjazdu obniżoną o 13cm - w dowiązaniu do istniejącej krawędzi jezdni bitumicznej.Pochylenie niewelety zjazdu wynosi 4,0% w kierunku do drogi woj. od osi przepustu (na dług 3.1m) oraz 4% od osi przepustu do granicy pasa drogowego (na dług 2,00m). Wierzchołek niwelety wyokrąglono łukiem pionowym R=50m (strzałka 3cm). Nad przepustem rzędna niwelety zjazdu wynosi 76.75; natomiast rzędna przepustu 75.65, dzięki temu zachowano właściwy naziom wynoszący min.30cm pomiędzy rurą klasy SN8 a nawierzchnią zjazdu. Szczegóły niwelety pokazano na rysunku nr 3. Niweleta dostosowana do ukształtowania terenu w granicach korony drogi (pasa drogowego) oraz wymaganego decyzją lokalizacyjną przepustu o średnicy 50cm.
Takie ukształtowanie niwelety oznacza, że wszystkie wody opadowe – zgodnie z obecnie funkcjonującym rozwiązaniem spłyną od drogi wojewódzkiej do poboczy zjazdu oraz przylegających rowów drogi wojewódzkiej; a w dalszej części na działkę Inwestora nr 104. W związku z obecnością rowów należy wykonać pod zjazdem przepust o długości 9.9m i średnicy Dn=500mm. Projektuje się go z rur HDPE karbowanych, rury klasy SN8, zakończenia ścięte umocnione darniną. Dopuszcza się również rury gładkie klasy SN8. Rowy należy oczyścić 2x po 10m od wlotów dostosowujące je do projektowanych rzędnych przepustu.

5.2. KONSTRUKCJA ZJAZDU.

- W-wa ścieralna kostka betonowa gr. 8cm, kolor czerwony
- Podsypka cementowo-piaskowa 1:4, grub. 5cm,
- Podbudowa z kruszywa łamanego 0/31,5mm, grub. 20cm,
- Wzmocnienie podłoża z gruntu stabilizowanego cementem Rm=2,5MPa o grubości 15cm, które należy wykonać tylko w przypadku stwierdzenie podłoża gorszego G2 lub G3 (dla G4: 25cm)
- podłoże - grunt rodzimy piasek

5.3. POBOCZE.

- Projektuje się pobocza gruntowe ulepszone o gr. 10cm z mieszanek kruszyw niezwiązanych o uziarnieniu 0/31.5mm stabilizowanych mechanicznie.

6. ZESTAWIENIE CECH PROJEKTOWANEGO ZJAZDU I DROGI.

Parametry techniczne zjazdu oraz drogi.	**Wielkość / parametr**
Klasa techniczna drogi woj. (Vp=50km/h, Vm=70km/h)	G
Pochylenie niwelety drogi nr 287 - wzdłuż zjazdu	0,50%
długość zjazdu całkowita w gr. pasa drogi woj.287	5,10m
szerokość jezdni zjazdu publicznego	4,50m
powierzchnia jezdni zjazdu - w gr. pasa dr.woj. 287	34m2
Powierzchnia poboczy zjazdu o szerokości 1,0m	14m2
promienie łuków zjazdu R1, R2	5m / 5m
Długość przepustu Dn500mm pod zjazdem, i=0.8%	9,9m
spadek podłużny zjazdu	-4,0% / +4% (z R=50m)

7. OPIS PROPONOWANEGO ROZWIĄZANIA ODWODNIENIA

Ilość wód opadowych z 34m2 zjazdu jest bardzo mała – ok.16m3 na rok.
Całość wód opadowych z terenu projektowanego zjazdu, spłynie - zgodnie z obecnym i przyszłym ukształtowaniem terenu do poboczy ziemnych drogi wojewódzkiej oraz zjazdu skąd dostaną się do rowu drogi wojewódzkiej lub na działkę Inwestora nr 104. Należy stwierdzić, że w bilansie wód opadowych w przedmiotowym fragmencie pasa drogi woj. nr 287 - obejmującym projektowany zjazd publiczny - nie zajdą jakiekolwiek istotne zmiany wpływające na odwodnienie drogi, czy też bilans wód opadowych dopływających lub odpływających z jezdni drogi wojewódzkiej.

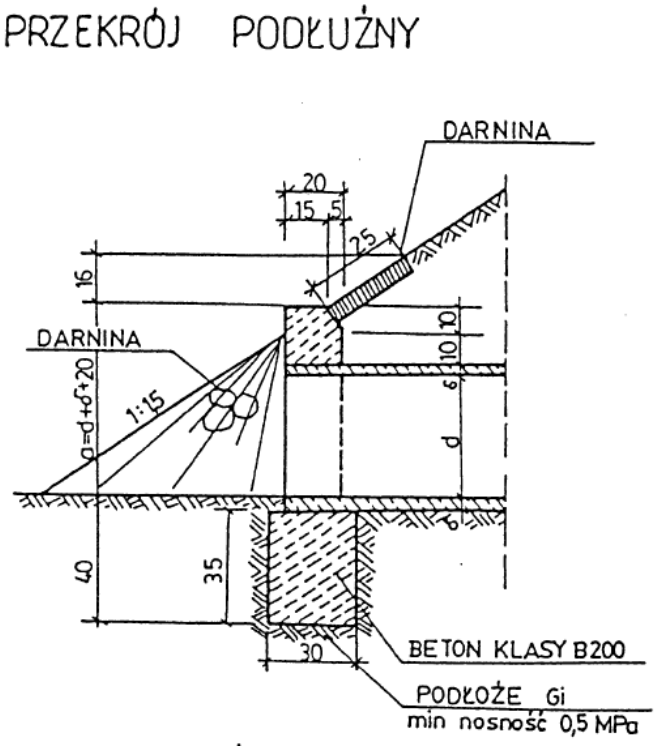

Projektuje się przepust pod zjazdem Dn500mm i długości 9.9m. Przepust z rur HDPE karbowanych klasy SN8, takich jak ViaCon Pecor Optima lub innych o odpowiadających parametrach sztywności. Dopuszcza się rury gładkie PCV klasy SN8.

Zakończenie przepustu wykonać w zależności od przyjętego rodzaju rury według jednego z dwóch niżej wymienionych rozwiązań:

- w postaci wykonanie zakończeń typowych dla przepustów z rur HDPE tj. ścięte pionową krawędzią na 1/3 wysokości. Rzędne przepustu podano na rysunku nr 3. Spadek przepustu 0,8% w stronę Kosierza.

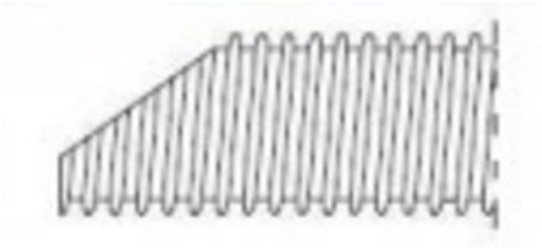

- w postaci ścianek pionowych zgodnie z typowym rozwiązaniem wg KPED 03.95. Dopuszcza się wersję murowaną z kostki kamiennej.
  Schemat typowego przepustu wg KPED 03.92:

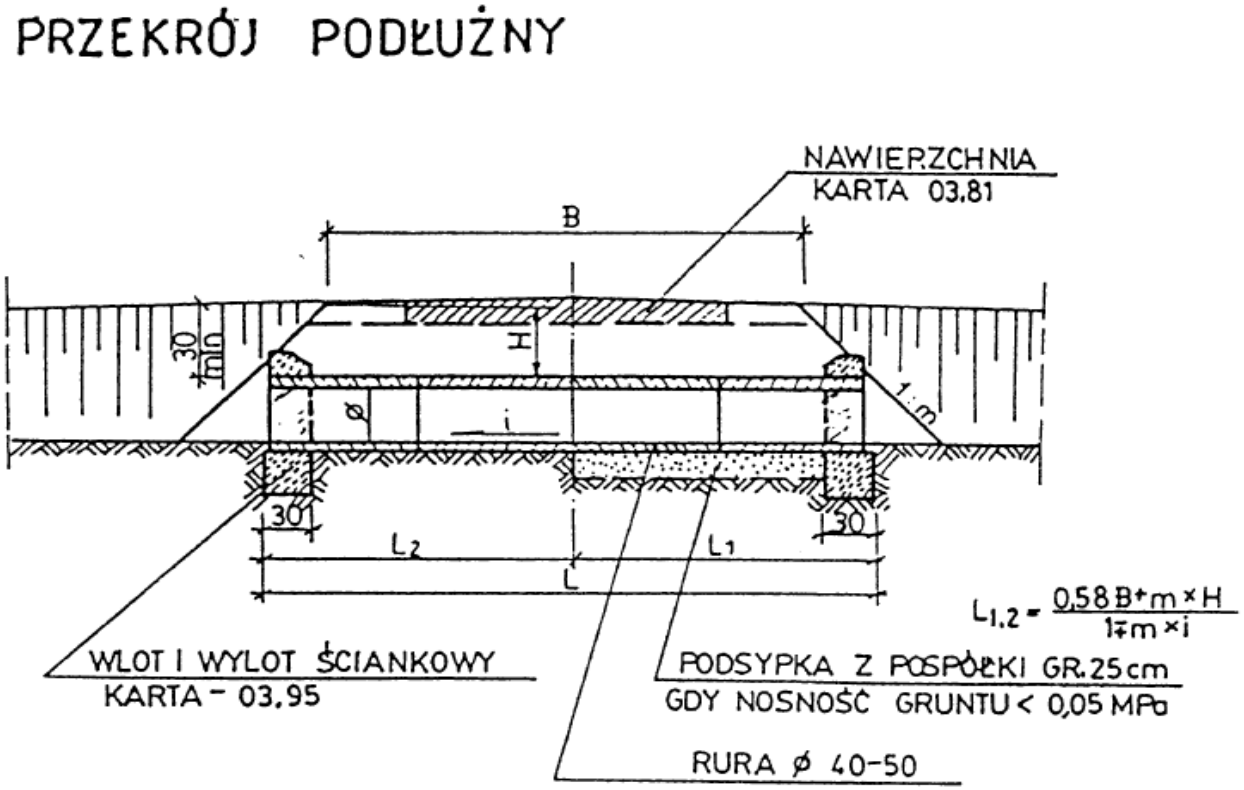

8. CHARAKTERYSTYKA EKOLOGICZNA OBIEKTU.

Projektowany zjazd zbudowany będzie z materiałów dopuszczonych do stosowania w budownictwie drogowym, bezpiecznych ekologicznie.

9. ANALIZA WIDOCZNOŚCI DLA ZJAZDU.

Zgodnie z decyzją ZDW zezwalającą na lokalizację zjazdu należy przeprowadzić analizę widoczności. Wykreślono zgodnie z załącznikiem 2 do Rozporządzenie MTiGM z dnia 2 marca 1999r trójkąt o pramaterach widoczności dla drogi woj. klasy G oraz Vm=70km/h, którego parametry według Załącznika nr 2 p.5 wynoszą długość L_2=100m oraz odległość od krawędzi jezdni 3m.

Według przeprowadzonej analizy widoczności ze względu na ruszanie z miejsca zatrzymania należy usunąć drzewa rosnące w prawym poboczu drogi wojewódzkiej nr 287 - lipy oraz brzozy, oznaczonych na rysunku nr 4 numerami od 1 do nr 5.

Wycinkę drzew - dokonać na podstawie odrębnej decyzji.

10. URZĄDZENIA BEZPIECZEŃSTRWA RUCHU DROGOWEGO.

Nie projektuje się szczególnych urządzeń bezpieczeństwa ruchu. Należy natomiast opracować (odrębne opracowania; wykonać przed rozpoczęciem robót):

- projekt tymczasowej organizacji ruchu na czas prowadzenia robót związanych z przebudową zjazdu publicznego i rozbiórką istn. zjazdu
- projekt zmian w stałej organizacji ruchu

Projekty należy opracować zgodnie z obowiązującymi rozporządzeniami, uzgodnić z ZDW Zielona Góra oraz KWP w Gorzwie i zatwierdzić w Urzędzie Marszałkowskim w Zielonej Górze.

11. INNE INFORMACJE.

11.1. Działka nr 102 - na której znajduje się projektowany obiekt budowlany, nie jest wpisana do rejestru zabytków,
Na przedmiotowej działce (102) w otoczeniu planowanej inwestycji nie stwierdzono obiektów przyrodniczych oraz obiektów zabytkowych chronionych prawem.

11.2. Przedmiotowy teren nie leży w granicach eksploatacji górniczej.

11.3. Przedmiotowy teren na którym projektuje się inwestycję - nie znajduje się w granicach obszaru Natura 2000 (do najbliższego obszaru Dolina Dolnego Bobru - jest ok. 450m). Inwestycja nie będzie oddziaływać na obszary Natura 2000.

11.4. Informacja i dane o charakterze i cechach istniejących i przewidywanych zagrożeń dla środowiska oraz higieny i zdrowia użytkowników projektowanych obiektów budowlanych i ich otoczenia w zakresie zgodnym z przepisami odrębnymi:
Nie stwierdzono zagrożeń dla środowiska oraz higieny i zdrowia użytkowników zjazdu publicznego.

11.5. Kategoria obiektu budowlanego IV.

11.6. Informacja o obszarze oddziaływania obiektu.
(zgodnie z art.3 pkt.20 Ustawy Prawo Budowlane oraz par.13a rozp. MTBiGM z 25.04.2012)
Obszar oddziaływania obiektu - czyli teren wyznaczony w otoczeniu obiektu na podstawie przepisów odrębnych, wprowadzający związane z tym obiektem ograniczenia w zagospodarowaniu terenu.
Stwierdza się, że projektowana przebudowa zjazdu ma obszar oddziaływania:

- ograniczający się do bezpośredniego otoczenia zjazdu na części działki nr 102 (pas drogi woj. nr 287) pozostający we właściwości ZDW w Zielonej Górze oraz
- związany z gminną drogą wewnętrzną położoną na dz.104 – poprzez umożliwienie komfortowej komunikacji drogi gminnej z drogą wojewódzką.

- który nie powoduje jakichkolwiek ograniczeń w zagospodarowaniu, w tym zabudowy przylegającego terenu do planowanej inwestycji.

11.7. Przed przystąpieniem do robót zawiadomić wszystkie strony zgodnie z warunkami decyzji oraz uzgodnień branżowych.

12. URZĄDZENIA OBCE. WŁADAJĄCY TERENEM INWESTYCJI.

Odcinek projektowanego zjazdu o długości 5.1m znajduje się na gruntach znajdujących się we właściwości ZDW Zielona Góra tj. na działce nr 102 – znajdującej się w ciągu drogi woj. nr 287 w km 3+518.00 str. prawa.
Władający gruntem – ZDW ZG wyraził zgodę na przebudowę zjazdu publicznego.

Dokonano uzgodnień branżowych z właścicielami infrastuktury znajdującej się w otoczeniu zjazdu, w wyniku których stwierdzono bezkolizyjność projektowanych robót związanych z przebudową zjazdu - z istniejącym uzbrojeniem terenu.

Wszystkie roboty należy prowadzić zachowując zasady sztuki budowlanej, odpowiednich aktualnych norm oraz z zachowaniem wszelkich warunków oraz rygorów określonych w decyzjach oraz uzgodnieniach branżowych.

Krosno Odrz. sierpień 2020r, opracował :

mgr inż. Paweł Stefańczyk

upr. do projektowania w spec. drogowej
bez ograniczeń Nr 67/04/2004

B) INFORMACJA BIOZ

STRONA TYTUŁOWA INFORMACJI BIOZ

NAZWA OBIEKT BUDOWLANEGO	Przebudowa zjazdu publicznego z dr.woj. Nr 287 w km 3+518 s.p. - dz. nr ewid. 102 - do działki nr 104	
ADRES	Bobrowice, droga woj. Nr 287 km 3+518,00 s.prawa	
NUMER DZIAŁKI	Jednostka ewid. Gmina Bobrowce, Obręb 080202_2.0011 Kukadło, dz.102	
INWESTOR:	Gmina Bobrowice, Bobrowice 131, 66-627 Bobrowice	
IMIĘ I NAZWISKO PROJEKTANTA	Paweł Stefańczyk, upr. do projektowania w spec. drogowej bez ograniczeń Nr 67/04/2004 ul.C.K.Norwida 2, 66-600 Krosno Odrz.	Podpis

Data opracowania: 08-2020r

CZĘŚĆ OPISOWA INFORMACJI BIOZ

Zgodnie z obowiązującym Prawem Budowlanym oraz Rozporządzeniem Ministra Infrastruktury z dnia 23 czerwca 2003 r. w sprawie informacji dotyczącej bezpieczeństwa i ochrony zdrowia oraz planu bezpieczeństwa i ochrony zdrowia, kierownik budowy jest obowiązany sporządzić lub zapewnić sporządzenie plan BIOZ w oparciu o niniejszą informację. Plan bezpieczeństwa i ochrony zdrowia powinien zawierać:
1) stronę tytułową;
2) część opisową;
3) część rysunkową, w przypadku gdy:
a) w trakcie budowy wykonywany będzie przynajmniej jeden z rodzajów robót budowlanych wymienionych w art. 21a ust.2, ustawy z dnia 7 lipca 1994 r. - Prawo budowlane,
b) wykonywane roboty budowlane mają trwać dłużej niż 30 dni roboczych i jednocześnie zatrudnionych będzie co najmniej 30 pracowników lub pracochłonność wykonywanych robót przekraczać będzie 500 osobodni.

1.Zakres robót całego zamierzenia budowlanego oraz kolejność realizacji.
1.1. Wykonanie koryta ziemnego oraz odwóz gruntu z koryta.
1.2. Ustawienie prefabrykatów: krawężniki po obwodzie projekt. nawierzchni.
1.3. Wykonanie podbudowy pomocniczej oraz zasadniczej z kruszywa łamanego.
1.4. Wykonanie nawierzchni z kostki betonowej grubości 8cm.
2. Wykaz istniejących obiektów budowlanych.
2.1. Na przedmiotowej działce w granicach projektowanych robót brak budynków i innych budowli oraz sieci.
3. Elementy zagospodarowania działki lub terenu, które mogą stwarzać zagrożenie bezpieczeństwa i zdrowia ludzi.
3.1. Projektowane zagospodarowanie terenu nie zawiera elementów mogących stworzyć zagrożenie bezpieczeństwa i zdrowia ludzi.
4. Przewidywane zagrożenia występujące podczas realizacji robót budowlanych.
4.1.Zagrożenie przysypaniem podczas załadunku urobku gruntu z koryta.
4.2.Przygnieceniem podczas prac przeładunkowych prefabrykatów.
4.3.Najechanie na pracownika – ruch cofających koparek, pojazdów
4.4.Prace w pobliżu instalacji podziemnych.
4.5.Prace przy czynnym ruchu komunikacyjnym na drodze wojewódzkiej nr 287.
5. Wykaz sposobu prowadzenia instruktażu pracowników przed przystąpieniem do realizacji robót szczególnie niebezpiecznych.
5.1. Kierownik robót, zobowiązany jest do udzielenia pracownikom, przed przystąpieniem do pracy, instruktażu stanowiskowego w zakresie BHP, a w szczególności udzielenia informacji o mogących wystąpić zagrożeniach oraz sposobie postępowania w przypadku wystąpienia zagrożenia (pomoc doraźna).
5.2. Udzielenie instruktażu powinno być potwierdzone wpisem do książki szkoleń BHP i podpisem kierownika oraz osoby instruowanej
6. Środki techniczne i organizacyjne zapobiegające niebezpieczeństwom wynikającym z wykonania robót budowlanych w strefach szczególnego zagrożenia zdrowia lub w ich sąsiedztwie oraz umożliwiające ewakuację na wypadek pożaru , awarii i innych zagrożeń.
6.1. Teren prowadzenia robót oznakować zgodnie z Projektem Tymczasowej Organizacji Ruchu.
6.2. W dostępnym i oznakowanym miejscu umieścić sprzęt przeciwpożarowy i środki pomocy doraźnej (np. barakowóz).
6.3. Oznakować strefy pracy sprzętu zmechanizowanego –załadunek, zagęszczanie.
6.4. W widocznym miejscu umieścić tablicę z numerami telefonów służb ratunkowych.

C) CZĘŚĆ RYSUNKOWA

Element opracowania	strona
Rysunek Nr 1 – Plan Orientacyjny	13
Rysunek nr 2 – Plan Sytuacyjny	14
Rysunek Nr 3 – Przekroje przez zjazd. Konstrukcja	15
Rysunek Nr 4 – Analiza Widoczności dla Zjazdu	16

PLAN ORIENTACYJNY
SKALA 1:50 000

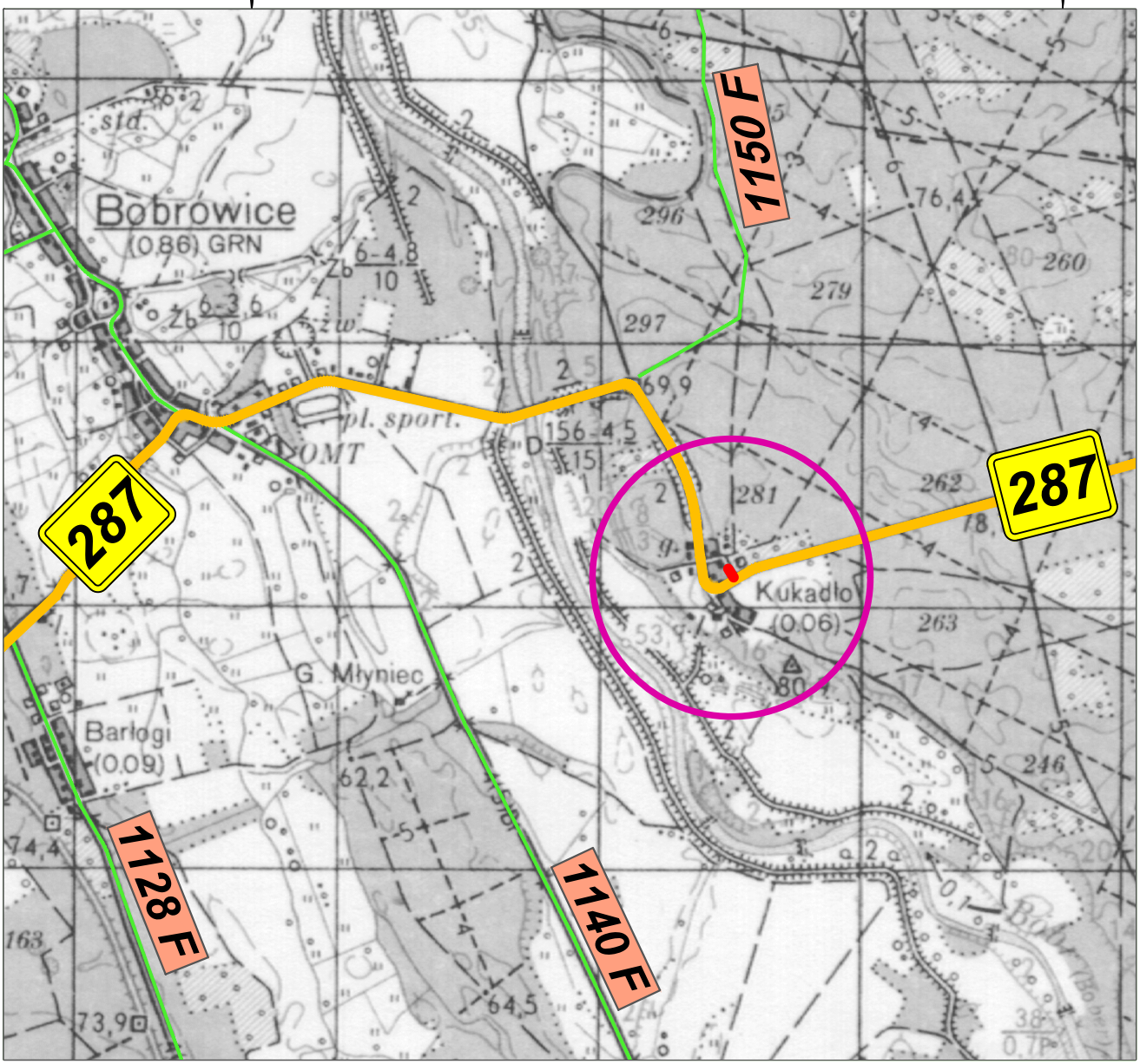

OZNACZENIA:

- ***Zjazd we wsi Kukadło na DW287 w km 3+518,00***
- ***Droga wojewódzka nr 287***
- ***Drogi powiatowe nr 1140F, 1150F***

Inwestor:		Jednostka projektowa:	
GMINA BOBROWICE **Bobrowice 131, 66-627 Bobrowice**		**BIURO USŁUG DROGOWYCH** 66-600 Krosno Odrz., ul. C.K. Norwida 2	
Stanowisko:	Imię i nazwisko:	Uprawnienia:	Data i podpis
Projektant branża drogowa:	**mgr inż. Paweł Stefańczyk**	67/04/ZG Uprawnienia do projektowanie bez ogran. w specj. drogowej	08.2020
Tytuł	**Przebudowa zjazdu publicznego z DW287 dz. nr 102 na drogę wewnętrzną na dz. nr 104**		
Adres: Powiat krośnieński, Gmina Bobrowice - pas DW287 w km 3+518 s.p. Jedn. ewid. 080202_2 Gmina Bobrowice, Obręb 0011 Kukadło, dz. nr: 102			**Skala** **1:50 000**
Nazwa rysunku:	**PLAN ORIENTACYJNY**		**Nr rys.** **1**

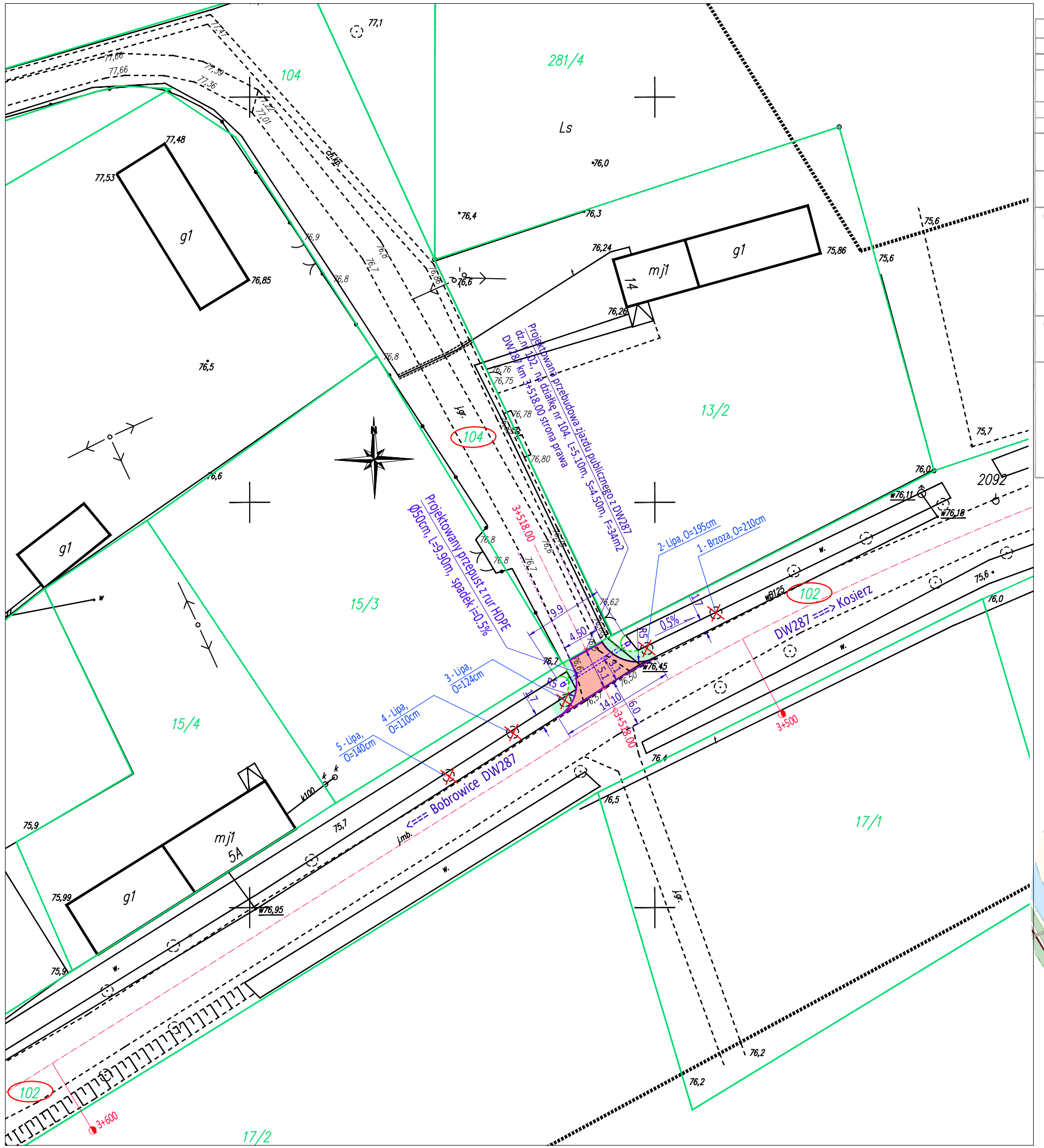

MAPA DO CELÓW PROJEKTOWYCH		
Oznaczenie kancelaryjne zgłoszenia pracy geodezyjnej		GK.I.6640.734.2019
Obiekt	KUKADŁO	Wg zakresu
Jednostka ewidencyjna	Identyfikator	080202_2
	Nazwa	Bobrowice
Obręb	Identyfikator i nazwa	0011- Kukadło
Skala mapy 1:500		a.m. 5.167.22.16.1.3;-1.4;-3.1;-3.2
Nazwa układu współrzędnych	Prostokątnych płaskich	2000
	Wysokości	Kronsztadt 86
Oznaczenie granic obszaru który był przedmiotem aktualizacji		---------- Linia przerywana o grubości 0,7mm
Granice działek i użytków wniesiono przez kalibrację mapy ewidencyjnej w skali 1:5000. Dane ewidencyjne dotyczące tych działek nie spełniają pod względem dokładnościowym kryteriów obowiązujących standardów technicznych. Nie dokonywano kontroli poprawności granic w terenie.		Na mapę wniesiono w kolorze czerwonym projektowaną sieć elektroenergetyczną
Nie wyklucza się istnienia w terenie innych nie wykazanych na mapie urządzeń podziemnych, które nie były zgłoszone do inwentaryzacji w instytucjach branżowych bądź zinwentaryzowanych niewłaściwie.		
Oznaczenie i informacje o służebnościach gruntowych mających wpływ na zagospodarowanie gruntów, zlokalizowanych w granicach projektowanej inwestycji		Nie sprawdzano zapisów ujawnionych w Księgach Wieczystych
GEODETA Marcin Witkowski tel. 693 686 290 e-mail: geowitkowski@wp.pl	GEOPROJEKT Witkowski Marcin Piastów 10A/10, 66-600 Krosno Odrzańskie Tel. 693-686-290 e-mail: geo_projekt@o2.pl	GEODETA UPRAWNIONY inż. Henryk M. Zimmer Nr rej. 03731 65-943 Zielona Góra ul. Słowacka 9/4 tel. 68-326 66 76 603 970 547
02.08.2020		
sporządził: GEODETA WITKOWSKI MARCIN		

Poświadcza się zgodność niniejszej kopii z treścią materiału państwowego zasobu geodezyjnego i kartograficznego

Organ prowadzący państwowy zasób geodezyjny i kartograficzny	Starosta Krośnieński ODGiK Krosno Odrz.
Nazwa materiału zasobu	
Identyfikator ewidencyjny materiału zasobu	P.0802.2020.499
Data wykonania kopii	2020 -07- 2 3
Imię, nazwisko i podpis osoby reprezentującej organ	Z up. STAROSTY Adam Nikiforow Podinspektor

LEGENDA (OZNACZENIA GRAFICZNE):

- 102 - działka objęta inwestycją we właściwości ZDW w Zielonej Górze - dr.woj. nr 287
- 104 - działka Inwestora, do której projektuje się przebudowę zjazdu publicznego
- 13/2 264/7 - działki sąsiednie,
- - granice działek,
- - projektowana nawierzchnia zjazdu z kostki bet. koloru czerwonego gr.8cm
- - projektowane pobocza gruntowe ulepszone
- - krawędź zjazdu - opornik / krawężnik betonowy
- - oznaczenie osi drogi woj. 287 oraz zjazdu publicznego
- - projektowana krawędź pobocza ziemnego zjazdu o szerokości 1,0m
- - projektowany przepust pod zjazdem z tworzywa HDPE, L=9.9m, Ø500mm, SN8
- - drzewa: lipy oraz brzozy do usunięcia - dla zapewnienia widoczności (100/3m)

PARAMETRY PROJEKTOWANEGO ZJAZDU PUBLICZNEGO:

- droga wojewódzka nr 287, klasa G, Vp=50km/h, Vm=70km/h, szerokość= 6.0m
- widoczność przy ruszaniu z miejsca Zał.2. p.5: L2=100m/3m
- szerokość projektowanego zjazdu publicznego: S=4.50m
- długość projektowanego zjazdu: L=5.10m
- powierzchnia projektowanego zjazdu: F=34m2
- promienie krawędzi zjazdu: R1=R2= 5.0m
- szerokość istn. poboczy ziemnych drogi woj. 287 b=1.7m
- szerokość projektowanych poboczy gruntowych ulepszonych zjazdu: b=1.0m
- spadek podłużny zjazdu: 4,0% do drogi woj. 287 (na długości 3.1m)
- pochylenie niwelety jezdni dr.woj. wzdłuż zjazdu: 0.5% w kierunku Kosierza
- długość przepustu pod zjazdem DN500mm, SN8, o spadku dna 0,5%: L=9.9m

PLAN ORIENTACYJNY 1:10 000

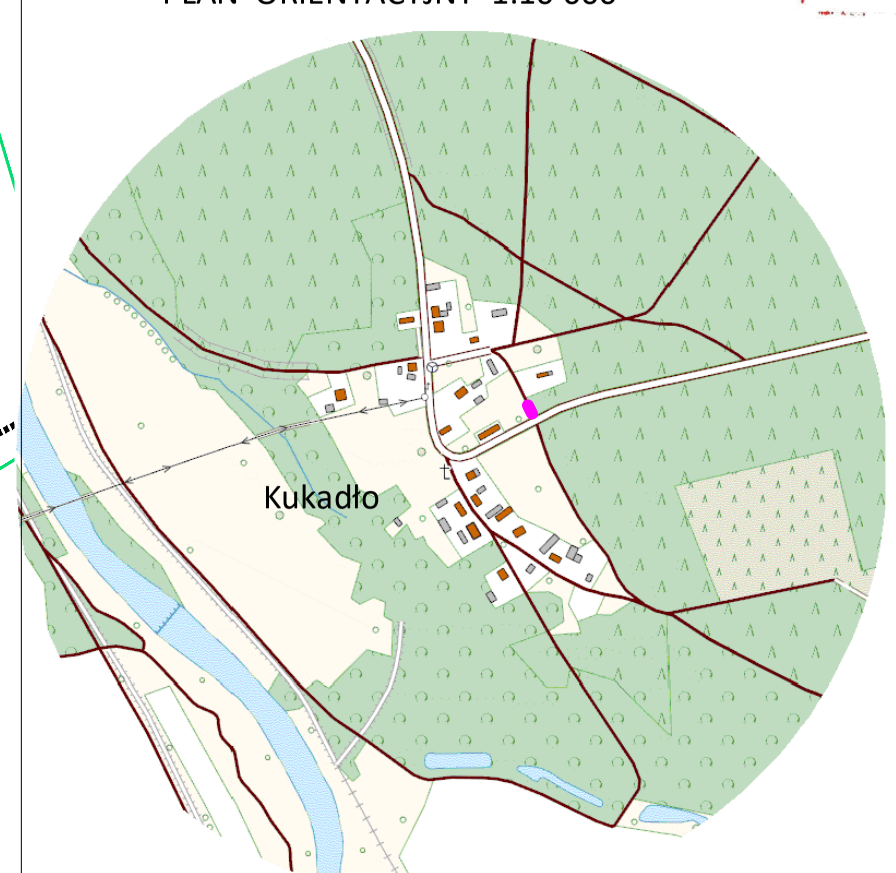

Inwestor:		Jednostka projektowa:	
GMINA BOBROWICE Bobrowice 131, 66-627 Bobrowice		BIURO USŁUG DROGOWYCH 66-600 Krosno Odrz., ul. C.K. Norwida 2	
Stanowisko:	Imię i nazwisko:	Uprawnienia:	Data i podpis
Projektant branża drogowa:	mgr inż. Paweł Stefańczyk	67/04/ZG Uprawnienia do projektowanie bez ogran. w specj. drogowej	08.2020
Tytuł	Przebudowa zjazdu publicznego z DW287 dz. nr 102 na drogę wewnętrzną na dz. nr 104		
Adres: Powiat krośnieński, Gmina Bobrowice - pas DW287 w km 3+518.00 s.prawa Jedn. ewid. 080202_2 Gmina Bobrowice, Obręb 0011 Kukadło, dz. nr: 102			Skala 1 : 500
Nazwa rysunku:	PLAN SYTAUCYJNY		Nr rys. 2

Inwestor:		Jednostka projektowa:	
GMINA BOBROWICE **Bobrowice 131, 66-627 Bobrowice**		**BIURO USŁUG DROGOWYCH** 66-600 Krosno Odrz., ul. C.K. Norwida 2	
Stanowisko:	Imię i nazwisko:	Uprawnienia:	Data i podpis
Projektant **branża drogowa:**	**mgr inż. Paweł Stefańczyk**	67/04/ZG Uprawnienia do projektowanie bez ogran. w specj. drogowej	08.2020
Tytuł	**Przebudowa zjazdu publicznego z DW287 dz. nr 102 na drogę wewnętrzną na dz. nr 104**		
Adres: Powiat krośnieński, Gmina Bobrowice – pas DW287 w km 3+518.00 s.p. Jedn. ewid. 080202_2 Gmina Bobrowice, Obręb 0011 Kukadło, dz. nr: 102			**Skala** 1:50 1:10
Nazwa rysunku:	PRZEKROJE PRZEZ ZJAZD. KONSTRUKCJA.		**Nr rys.** **3**

PRZEKRÓJ PODŁUŻNY PRZEZ OŚ ZJAZDU km 3+518,00 s.p.

skala 1:50

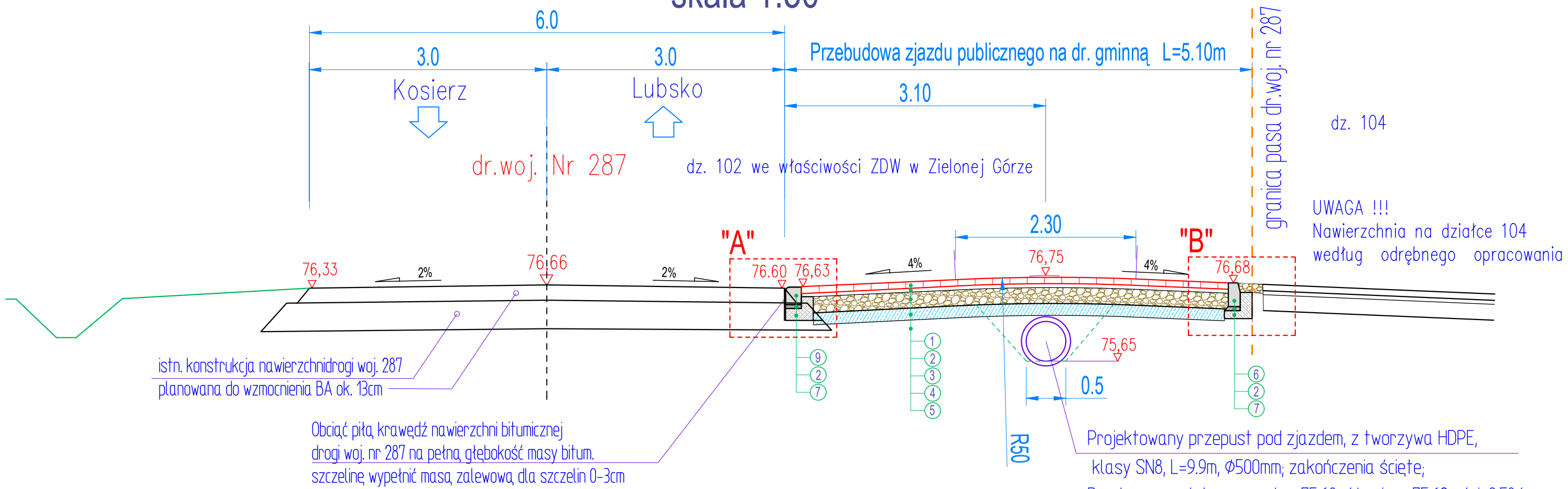

Oznaczenia:

1. kostka betonowa na nawierzchni zjazdu, grub. 8cm, (czerwona)
2. podsypka cementowo-piaskowa 1:4 , grub. 5cm,
3. podbudowa zasadnicza z kruszywa łamanego 0/31,5mm o grub.20cm
4. warstwa wzmacniająca podłoże, z gruntocementu Rm=2,5MPa:
   - należy wykonać tylko w przypadku stwierdzenie podłoża G2, G3 lub G4,
   - dla podłoża G2/G3 gr.15cm, dla G4 gr.25cm.
5. grunt rodzimy podłoża,
6. krawężnik betonowy 15×30cm zatopiony do poziomu zjazdu
7. ława podkrawężnikowa z betonu 15MPa
8. pobocze gruntowe ulepszone – mieszanka kruszyw niezwiązanych gr. 10cm #0/31.5mm
9. krawężnik najazdowy 20x22cm
10. humusowanie ternu grub. 10cm z obsianiem trawami niskimi

PRZEKRÓJ POPRZECZNY

skala 1:50

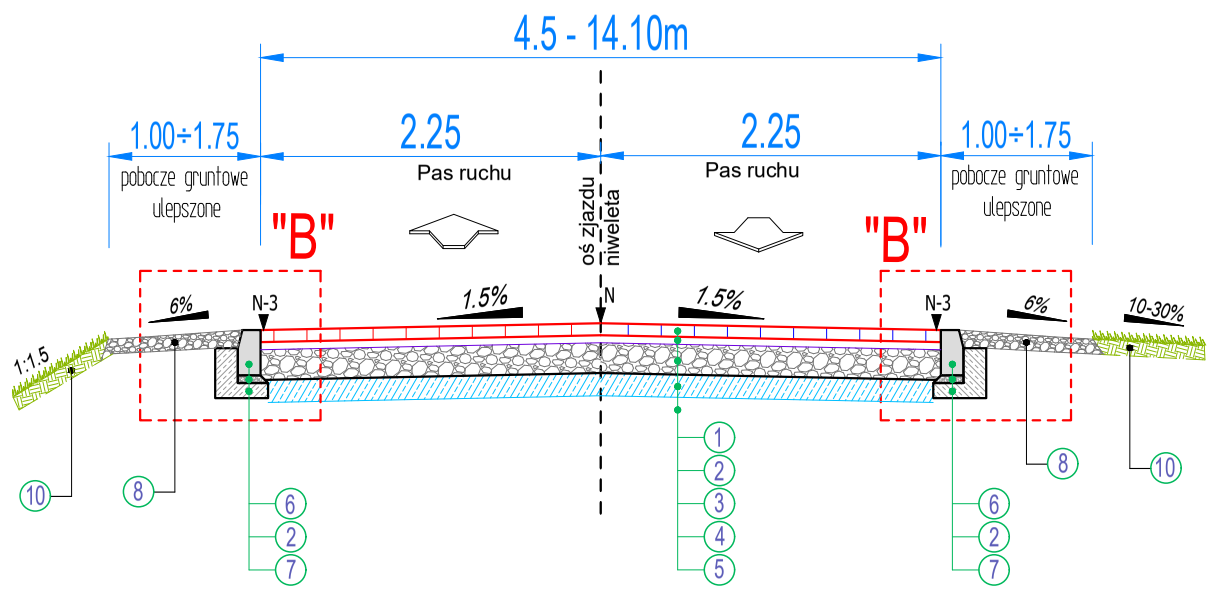

UWAGA !
Spadek poprzeczny zjazdu przy krawędzi dr.woj.nr 287 – jednorodny ok. 0,5%
– dopasować do pochylenia podłużnego drogi wynoszącego 0,5%

Szczegół "A" 1:10

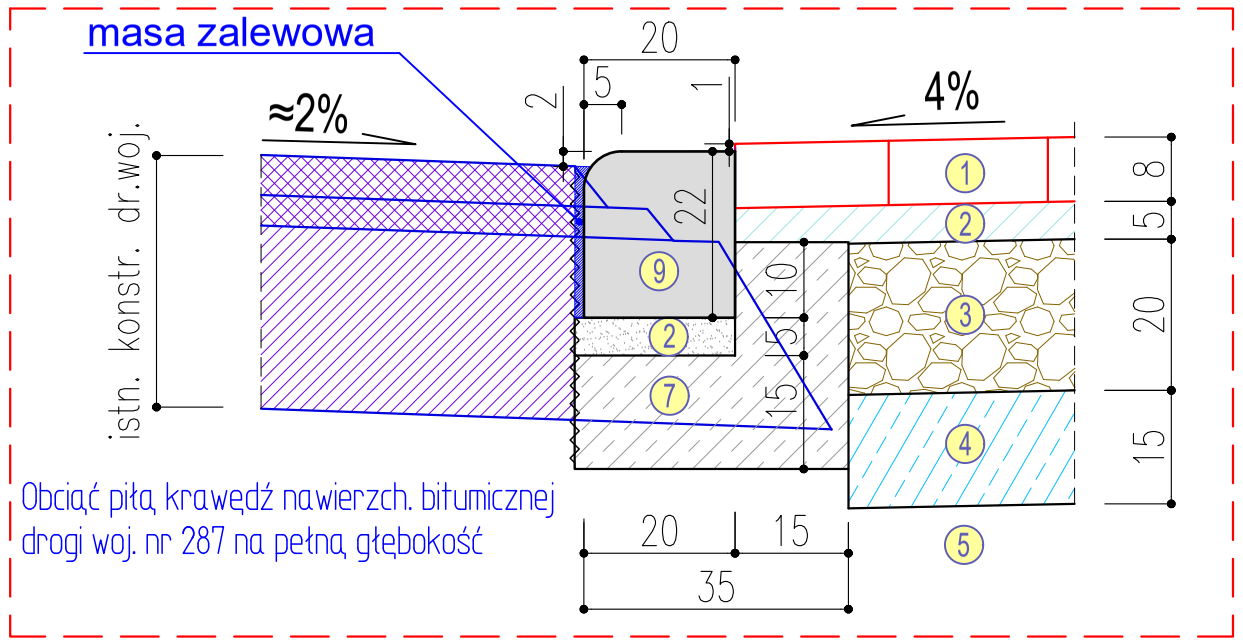

Szczegół "B" skala 1:10

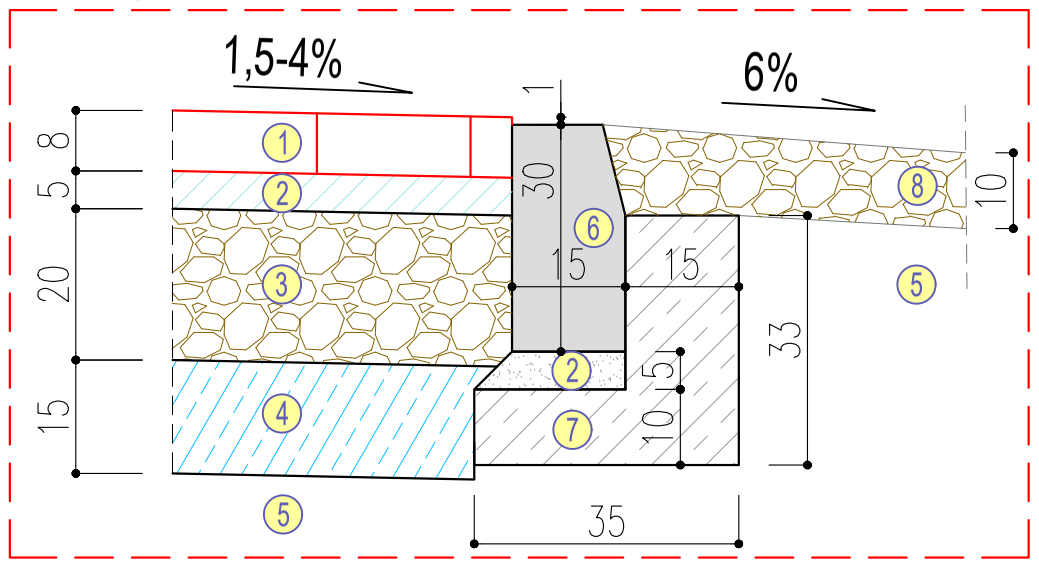

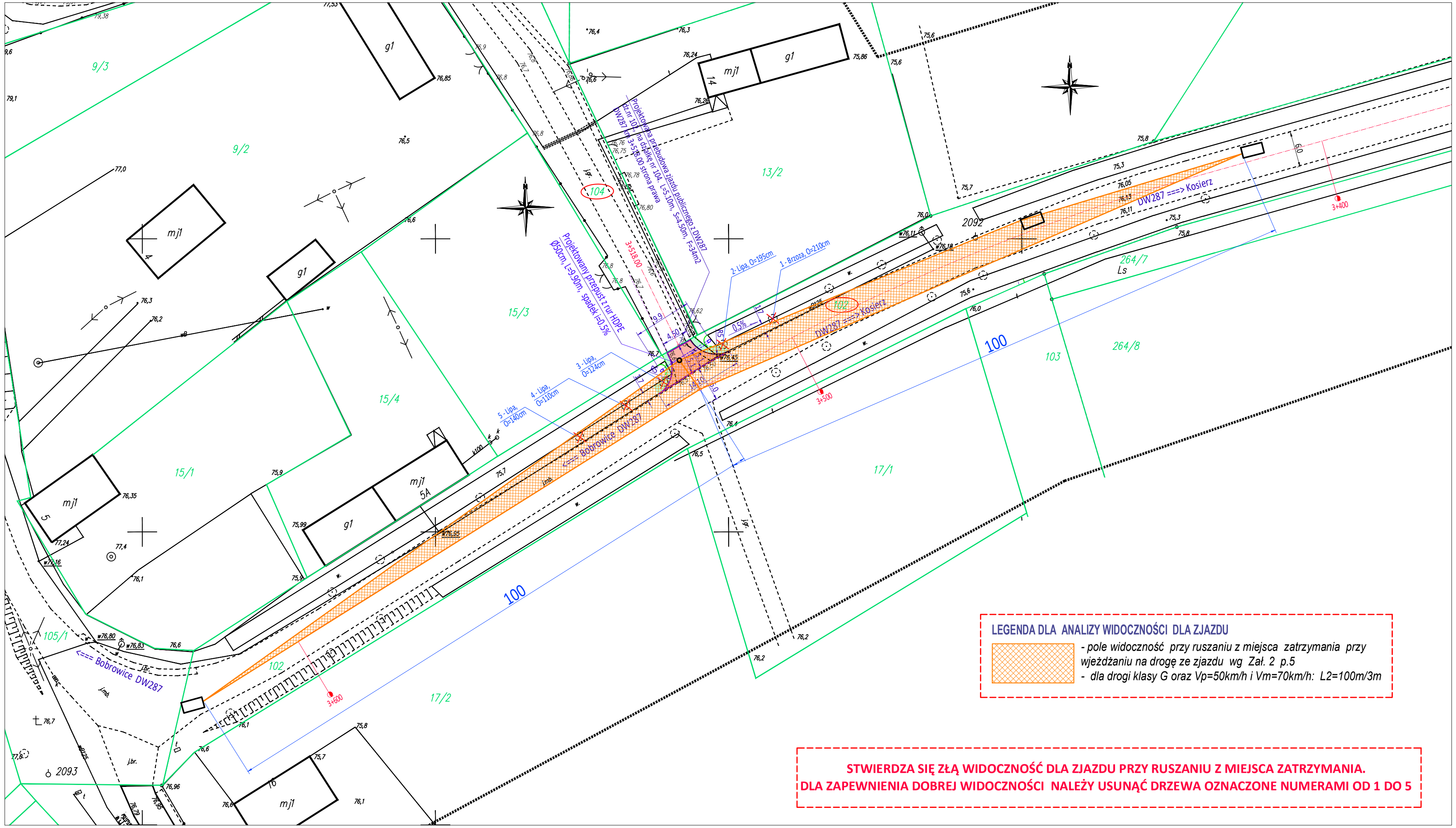

LEGENDA (OZNACZENIA GRAFICZNE):

- 102 - *działka objęta inwestycją we właściwości ZDW w Zielonej Górze - dr.woj. nr 287*
- 104 - *działka Inwestora, do której projektuje się przebudowę zjazdu publicznego*
- 13/2 264/7 - *działki sąsiednie,*
- *- granice działek,*
- *- projektowana nawierzchnia zjazdu z kostki bet. koloru czerwonego gr.8cm*
- *- projektowane pobocza ziemne*
- *- krawędź zjazdu - opornik / krawężnik betonowy*
- *- oznaczenie osi drogi woj. 287 oraz zjazdu publicznego*
- *- projektowana krawędź pobocza ziemnego zjazdu o szerokości 1,0m*
- *- projektowany przepust pod zjazdem z tworzywa HDPE, L=9.9m, Ø500mm, SN8*
- *- drzewa: lipy oraz brzozy do usunięcia - dla zapewnienia widoczności (100/3m)*

PARAMETRY PRZEBUDOWY ZJAZDU PUBLICZNEGO:

- droga wojewódzka nr 287, klasa G, Vp=50km/h, Vm=70km/h, szerokość= 6.0m
- widoczność przy ruszaniu z miejsca Zał.2. p.5: L2=100m/3m
- szerokość projektowanego zjazdu publicznego: S=4.50m
- długość projektowanego zjazdu: L=5.10m
- powierzchnia projektowanego zjazdu: F=34m2
- promienie krawędzi zjazdu: R1=R2= 5.0m
- szerokość istn. poboczy ziemnych drogi woj. Nr 287 b=1.7m
- szerokość projektowanych poboczy ziemnych zjazdu: b=1.0m
- spadek podłużny zjazdu: 4,0% do drogi woj. 287 (na długości 3.1m)
- pochylenie niwelety jezdni dr.woj. wzdłuż zjazdu: 0.5% w kierunku Kosierza
- długość przepustu pod zjazdem DN500mm, SN8, o spadku dna 0,5%: L=9.9m

LEGENDA DLA ANALIZY WIDOCZNOŚCI DLA ZJAZDU

- *pole widoczność przy ruszaniu z miejsca zatrzymania przy wjeżdżaniu na drogę ze zjazdu wg Zał. 2 p.5*
- *dla drogi klasy G oraz Vp=50km/h i Vm=70km/h: L2=100m/3m*

STWIERDZA SIĘ ZŁĄ WIDOCZNOŚĆ DLA ZJAZDU PRZY RUSZANIU Z MIEJSCA ZATRZYMANIA.
DLA ZAPEWNIENIA DOBREJ WIDOCZNOŚCI NALEŻY USUNĄĆ DRZEWA OZNACZONE NUMERAMI OD 1 DO 5

Inwestor:		Jednostka projektowa:	
GMINA BOBROWICE **Bobrowice 131, 66-627 Bobrowice**		**BIURO USŁUG DROGOWYCH** 66-600 Krosno Odrz., ul. C.K. Norwida 2	
Stanowisko:	Imię i nazwisko:	Uprawnienia:	Data i podpis
Projektant branża drogowa:	**mgr inż. Paweł Stefańczyk**	67/04/ZG Uprawnienia do projektowanie bez ogran. w specj. drogowej	08.2020
Tytuł	**Przebudowa zjazdu publicznego z DW287 dz. nr 102 na drogę wewnętrzną na dz. nr 104**		
Adres: Powiat krośnieński, Gmina Bobrowice - pas DW287 w km 3+518.00 s.prawa Jedn. ewid. 080202_2 Gmina Bobrowice, Obręb 0011 Kukadło, dz. nr: 102			**Skala** **1 : 500**
Nazwa rysunku:	**ANALIZA WIDOCZNOŚCI**		**Nr rys.** **4**

D) DECYZJE, UZGODNIENIA

1	Decyzja - znak pisma: ZDW-ZG-WZD-530-73/20 z dn. 08.06.2020r - zezwalająca na budowę zjazdu publicznego	18-20
2	Pismo uzgadniające projekt wykonawczy budowy zjazdu publicznego znak: ZDW-ZG-WZD-530-73/20 z dn. 31.08.2020r	21-22
3	ENEA Operator Spółka z o.o. Rejon Dystrybucji Krosno Odrzańskie - uzgodnienie nr MU-217/2020, z dnia 24.08.2020r	23-24
4	Gmina Bobrowice, Bobrowice 131, 66-627 Bobrowice - uzgodnienie/pismo nr OSW.7012.5.2.2020 z dnia 21.08.2020r	25-26
5	Gmina Bobrowice, Bobrowice 131, 66-627 Bobrowice - uzgodnienie/pismo nr BGP.7230.22.2020 z dnia 20.08.2020r	27-28
6	Polskie Wody - Zaświadczenie o nie zgłaszaniu sprzeciwu do zgłoszenia wodnoprawnego – pismo znak:WR.3.8.420.9.2020.MG z dnia 15 września 2020r	29

ZARZĄD WOJEWÓDZTWA LUBUSKIEGO
ZARZĄD DRÓG WOJEWÓDZKICH
65-042 Zielona Góra, al. Niepodległości 32
tel. (68) 328 03 00, (68) 325 48 64,
(68) 327 05 71 fax (68) 328 03 32
NIP 973-00-10-122 Regon 006092820

Zielona Góra, 2020-06-08

ZDW-ZG-WZD-530-73/20

DECYZJA

Działając na podstawie art. 2a, ust.2, art. 20, pkt 8, art. 29, art. 29a oraz art. 30 ustawy z dnia 21 marca 1985 r. o drogach publicznych (tekst jedn. Dz. U. z 2020, poz. 470), art. 7, art. 104 ustawy z dnia 14 czerwca 1960 r. kodeks postępowania administracyjnego (tekst jedn. Dz. U. z 2020, poz. 256 ze zm.) oraz uchwały nr 47/757/19 z dnia 07 sierpnia 2019 r. upoważniającej Zastępcę Dyrektora Zarządu Dróg Wojewódzkich w Zielonej Górze do działania w imieniu Zarządu Województwa Lubuskiego,

po rozpatrzeniu wniosku złożonego w tutejszym Zarządzie w dniu 12.05.2020 r. przez Pana Pawła Stefańczyka przedstawiciela Biura Usług Drogowych, 66-600 Krosno Odrzańskie, ul. C.K. Norwida 2 działającego z upoważnienia i na rzecz

GMINY BOBROWICE
Bobrowice 131, 66-614 Bobrowice

w sprawi wydania zezwolenia na przebudowę zjazdu publicznego z **drogi wojewódzkiej nr 287** (dz. nr ewid. 102) w km ok. 3 + 518,0 do **działki nr ewid. 104** stanowiącej drogę wewnętrzną, obręb **KUKADŁO** w gminie Bobrowice

zezwalam na przebudowę ww. zjazdu publicznego
w miejscu określonym na planie sytuacyjnym

na niżej podanych warunkach:

1. Przebudowa zjazdu wymaga opracowania projektu zgodnie z rozporządzeniem Ministra Transportu i Gospodarki Morskiej z dnia 2 marca 1999 r. w sprawie warunków technicznych jakim powinny odpowiadać drogi publiczne i ich usytuowanie (t.j. Dz. U. z 2016 r., poz. 124 ze zm.), uwzględniając poniższe uwagi:
   a. Jezdnia zjazdu nie może być szersza niż jezdnia na drodze mierzona prostopadle do osi jezdni w miejscu jej przecięcia z osią zjazdu,
   b. Szerokość obustronnych poboczy - nie mniejsza niż 0,75 m każde,
   c. Nawierzchnia zjazdu utwardzona: bitumiczna lub kostka brukowa, kolor czerwony.
   d. Przy zastosowaniu nawierzchni z kostki brukowej na połączeniu nawierzchni jezdni drogi i zjazdu należy ułożyć krawężnik betonowy najazdowy o wym. 20/22 cm, obniżony do wysokości max. 3,0 cm w stosunku do rzędnej nawierzchni jezdni,
   e. Przestrzeń pomiędzy proj. krawężnikiem 20/22 a nawierzchnią drogi należy wypełnić specjalistyczną masą zalewową zachowując odpowiedni reżim technologiczny.
   f. Krawężniki w obrębie korony drogi wtopione.
2. Pod zjazdem zaprojektować przepust dostosowany do głębokości rowu, jednak nie mniejszy niż Ø 50,
3. Zabrania się odprowadzania wód opadowych z działki nr ewid. 104 w pas drogowy.
4. W obrębie zjazdu należy zapewnić naturalny spływ wód powierzchniowych.
5. Projekt zjazdu powinien zawierać załącznik graficzny, obrazujący zapewnienie trójkąta widoczności, w miejscu włączenia na drogę zgodnie z ww. rozporządzeniem MTiGM z dnia 2 marca 1999 r. w sprawie warunków technicznych, jakim powinny odpowiadać drogi i ich usytuowanie (Załącznikiem nr 2 - warunki widoczności na skrzyżowaniach i zjazdach), ust. 4.1 – w przypadku, gdy nie jest zapewnione wolne od przeszkód pole widoczności, należy dążyć do usunięcia tych przeszkód. W przypadku konieczności usunięcia drzew, niezbędne będzie spisanie pomiędzy Zarządem Dróg Wojewódzkich a inwestorem umowy cesji w sprawie przejęcia praw i obowiązków oraz poniesienia opłat związanych z wycinką drzew. (informacja pod nr tel. 68 328 03 15).
6. Na czas budowy zjazdu należy opracować projekt tymczasowej organizacji ruchu zgodnie z rozporządzeniem Ministra Infrastruktury z dnia 23 września 2003 r. w sprawie szczegółowych warunków zarządzania ruchem na drogach oraz wykonywania nadzoru nad tym zarządzeniem (t.j. Dz. U. z 2017 r. poz. 784).
7. Dla bezpieczeństwa użytkowników dróg wskazane jest umieszczenie na drodze wewnętrznej znaku A-7.

8. Powyższe opracowania w 3 egz. każde wymagają uzgodnienia w tutejszym Zarządzie.
9. Koszt ww. projektów oraz ich realizacja w całości spoczywa na Inwestorze.

UZASADNIENIE

W oparciu o art. 107, § 4 ww. kodeksu postępowania administracyjnego odstępuje się od uzasadnienia ponieważ uwzględnia ono w całości żądanie stron.

POUCZENIE

1. Od decyzji służy stronom odwołanie do Samorządowego Kolegium Odwoławczego w Zielonej Górze za moim pośrednictwem, w **terminie 14 dni** od dnia jej doręczenia.
   - Zgodnie z art. 127a ustawy – Kodeks postępowania administracyjnego w trakcie biegu terminu do wniesienia odwołania strona może zrzec się prawa do wniesienia odwołania wobec organu administracji publicznej, który wydał decyzję. Z dniem doręczenia organowi administracji publicznej oświadczenia o zrzeczeniu się prawa do wniesienia odwołania przez ostatnią ze stron postępowania, decyzja staje się ostateczna i prawomocna.
   - Zgodnie z art. 130 § 4 ustawy – Kodeks postępowania administracyjnego decyzja podlega wykonaniu przed upływem terminu do wniesienia odwołania, jeżeli jest zgodna z żądaniem wszystkich stron lub jeżeli wszystkie strony zrzekły się prawa do wniesienia odwołania.
2. Zgodnie z art. 29, ust. 3 ustawy o drogach publicznych Inwestor, przed rozpoczęciem robót budowlanych, zobowiązany jest do:
   - dokonania czynności wymaganych przepisami ustawy z dnia 7 lipca 1994 r. – Prawo budowlane (t.j. Dz. U. z 2019 r., poz. 1186 ze zm.),
   - uzyskania zezwolenia zarządcy drogi na prowadzenie robót w pasie drogowym. Wnioski dostępne na stronie www.zdw.zgora.pl.,
   - uzgodnienia z zarządcą drogi projektu budowlanego zjazdu.
3. Zgodnie z art.29a ust. 1 ustawy o drogach publicznych, za wybudowanie lub przebudowę zjazdu:
   - bez zezwolenia zarządcy drogi,
   - o parametrach innych niż określone w zezwoleniu zarządcy drogi

   zarządca drogi wymierza, w drodze decyzji administracyjnej, karę pieniężną w wysokości10-krotności opłaty ustalanej zgodnie z art. 40 ust. 4 ustawy o drogach publicznych.
4. Zgodnie z art. 30 ustawy o drogach publicznych, utrzymanie zjazdów, łącznie ze znajdującymi się pod nimi przepustami, należy do właścicieli lub użytkowników gruntów przyległych do drogi.

Sprawę prowadzi i wyjaśnień udzieli Izabela Górewicz, tel. 68 328 03 02, e-mail:i.gorewicz@zdw.zgora.pl.

Z up. Zarządu
Wojewódzkiego
Grzegorz Szulc

Otrzymują do wiadomości:

1. Gmina Bobrowice
   66-614 Bobrowice 131

   za pośrednictwem pełnomocnika

   Biuro Usług Drogowych Paweł Stefańczyk
   ul. C.K. Norwida 2, 66-600 Krosno Odrz.
2. RDW Zielona Góra
3. a/a I.G.

Zarząd Dróg Wojewódzkich
65-042 Zielona Góra, al. Niepodległości 32
Zwolniono od opłaty skarbowej
art. 4 Ustawy o opłacie skarbowej

Wydział Zarządzania Drogami
Starszy Specjalista

Izabela Górewicz

* Administratorem Pani/Pana danych osobowych jest Zarząd Dróg Wojewódzkich w Zielonej Górze. Szczegółowe informacje dostępne są na stronie internetowej www.zdw.zgora.pl

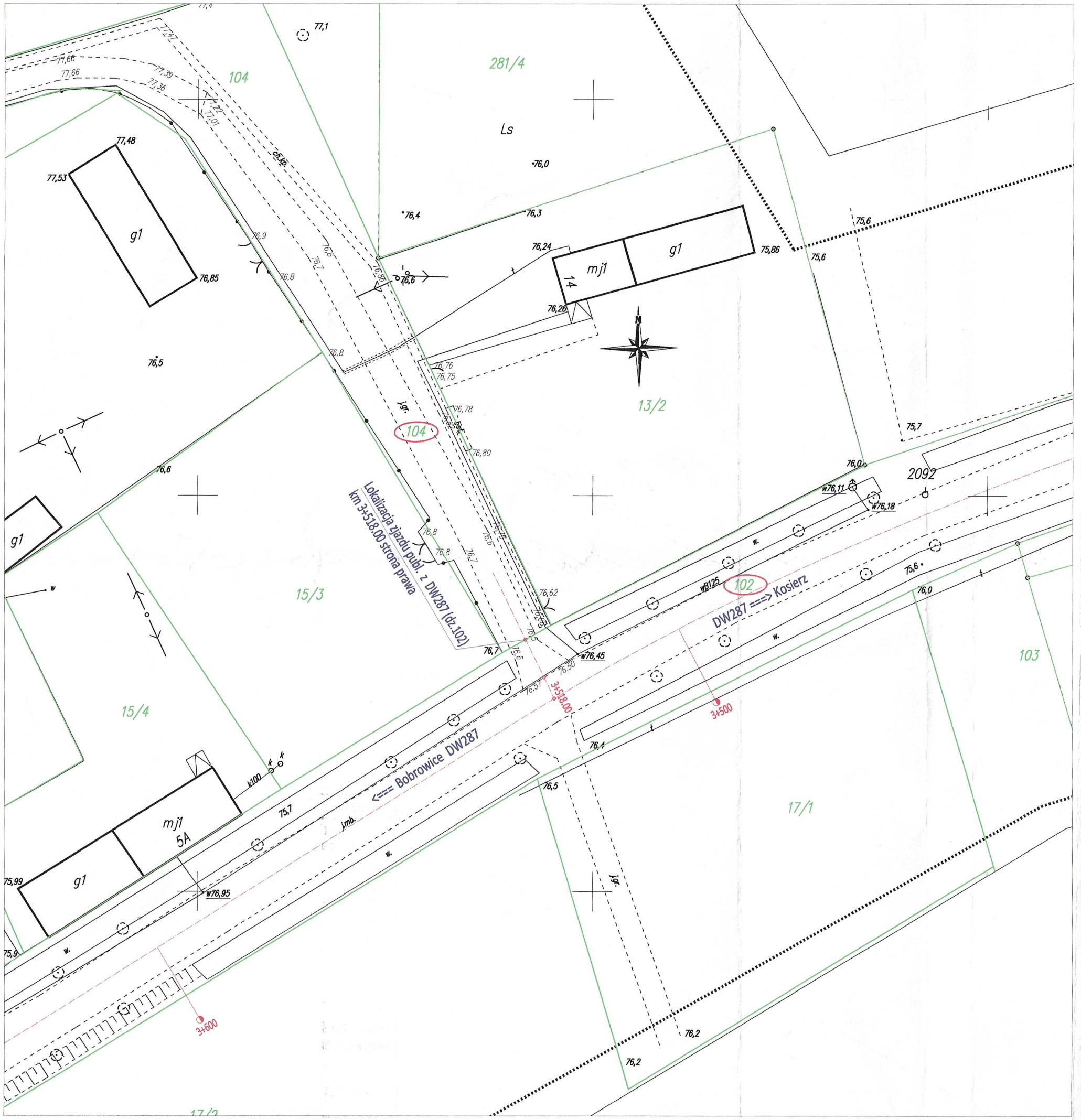

Zarząd Województwa Lubuskiego
Zarząd Dróg Wojewódzkich
uzgadnia z uwagami, ~~bez uwag~~
jak w decyzji, ~~piśmie~~ nr:
ZDW-ZG-WZD- 530-73/20
z dn. 08. 06. 2020 podpis .....

Z up. Zarządu
Województwa Lubuskiego
Grzegorz Szulc

Inwestor:		Jednostka projektowa:	
GMINA BOBROWICE Bobrowice 131, 66-627 Bobrowice		BIURO USŁUG DROGOWYCH 66-600 Krosno Odrz., ul. C.K. Norwida 2	
Stanowisko:	Imię i nazwisko:	Uprawnienia:	Data i podpis
Projektant branża drogowa:	mgr inż. Paweł Stefańczyk	67/04/ZG Uprawnienia do projektowanie bez ogran. w specj. drogowej	05.2020
Tytuł	**Budowa zjazdu publicznego z DW287 dz. nr 102 na drogę wewnętrzną na dz. nr 104**		
Adres: Powiat krośnieński, Gmina Bobrowice - pas DW287 w km 3+518,00 Jedn. ewid. 080202_2 Gmina Bobrowice, Obręb 0011 Kukadło, dz. nr: 102			Skala 1:500
Mapa syt.-wys. z zaznaczoną lokalizacją zjazdu			

ZDW ZIELONA GÓRA
Lubuskie Warte zachodu

Zarząd Dróg Wojewódzkich w Zielonej Górze
al. Niepodległości 32
65-042 Zielona Góra

tel. 68 328 03 00, fax. 68 328 03 32
e-mail: zdw@zdw.zgora.pl

Zielona Góra, 2020-08-31

ZDW-ZG-WZD-530-73/20

GMINA BOBROWICE
Bobrowice 131
66-614 Bobrowice

Na podstawie art. 29, ust. 3, pkt. 2 ustawy z dnia 21 marca 1985 r. o drogach publicznych (t.j. Dz. U z 2020 r., poz. ze zm.) oraz uchwały z dnia 07 sierpnia 2019 r. nr 47/757/19 upoważniającej Zastępcę Dyrektora Zarządu Dróg Wojewódzkich w Zielonej Górze do działania w imieniu Województwa Lubuskiego, po rozpatrzeniu wniosku złożonego w tutejszym Zarządzie w dniu 18.08.2020 r. przez Pana Pawła Stefańczyka przedstawiciela Biura Usług Drogowych Nadzory – Projekty – Konsultacje Paweł Stefańczyk, 66-600 Krosno Odrzańskie, ul. C.K. Norwida 2 działającego z upoważnienia i na rzecz Gminy Bobrowice w sprawie uzgodnienia projektu przebudowy zjazdu publicznego z **drogi wojewódzkiej nr 287** (dz. nr ewid. 102) w km 3 + 518,0 s.p. do **działki nr ewid. 104** stanowiącej drogę wewnętrzną, obręb **KUKADŁO** w gminie Bobrowice

uzgadniam projekt wykonawczy przebudowy ww. zjazdu publicznego

z poniższymi uwagami:

1. Zjazdy należy wykonać zgodnie z załączoną dokumentacją oraz wytycznymi zawartymi w decyzji zezwalającej na przebudowę tego zjazdu.
2. Niniejsze uzgodnienie upoważnia do złożenia oświadczenia o posiadanym prawie do dysponowania działką **nr ewid. 102,** obręb Kukadło na cele budowlane, jednakże nie stanowi zezwolenia na wykonanie robót w pasie drogowym bez uzyskania stosownej decyzji.

Z-ca DYREKTORA
ds. Zarządzania Drogami i Mostami
Grzegorz Szulc

Otrzymują do wiadomości:

1. Gmina Bobrowice
   za pośrednictwem pełnomocnika
   Pan Paweł Stefańczyk
   Biuro Usług Drogowych
   ul. C.K. Norwida 2, 66-600 Krosno Odrz.
2. RDW Zielona Góra
3. a/a I.G.

* Administratorem Pani/Pana danych osobowych jest Zarząd Dróg Wojewódzkich w Zielonej Górze.
Szczegółowe informacje dostępne są na stronie internetowej www.zdw.zgora.pl

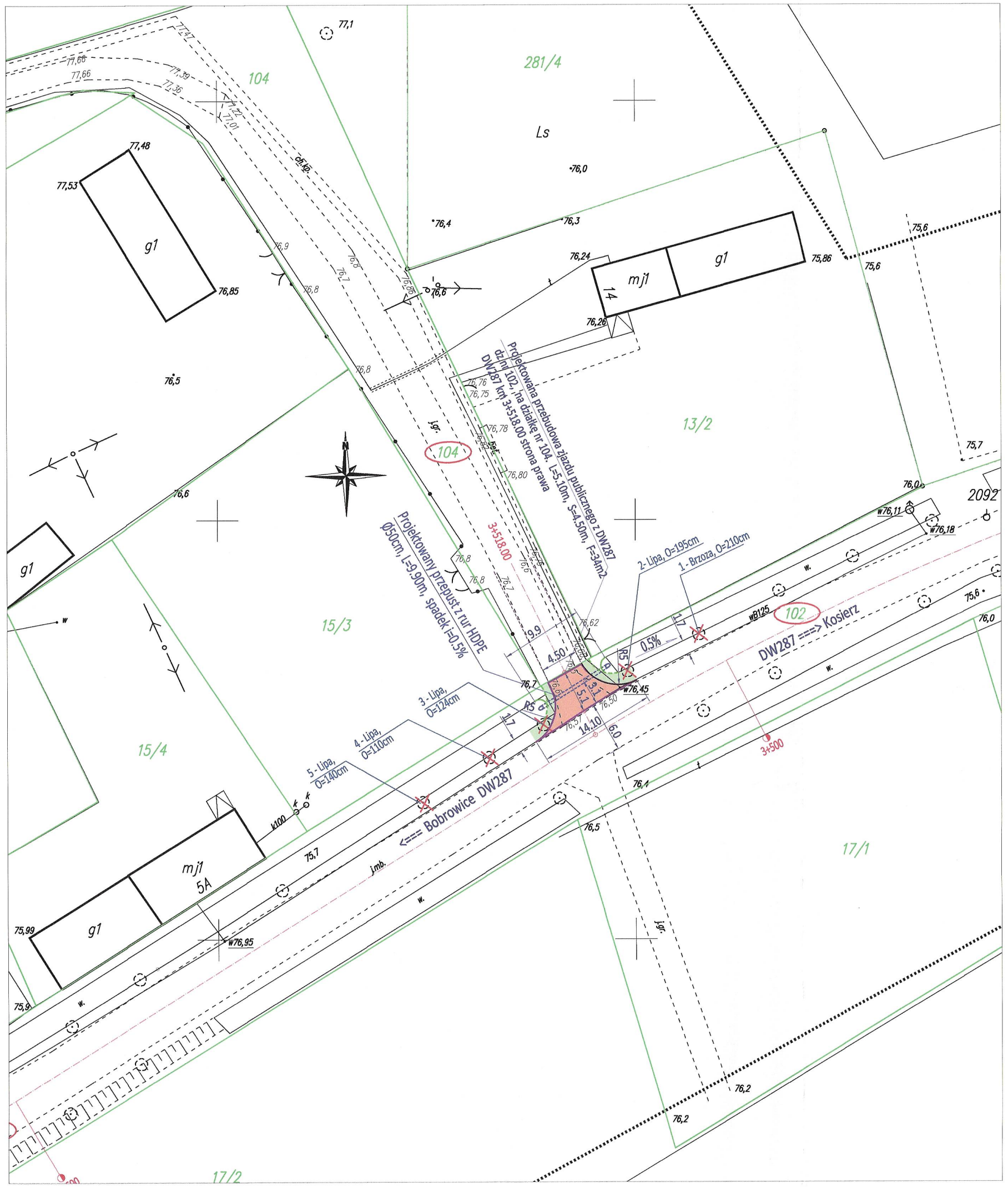

MAPA DO CELÓW PROJEKTOWYCH		
Oznaczenie kancelaryjne zgłoszenia pracy geodezyjnej		GK.I.6640.734.2019
Obiekt	KUKADŁO	Wg zakresu
Jednostka ewidencyjna	Identyfikator	080202_2
	Nazwa	Bobrowice
Obręb	Identyfikator i nazwa	0011- Kukadło
Skala mapy 1:500		a.m. 5.167.22.16.1.3;-1.4;-3.1;-3.2
Nazwa układu współrzędnych	Prostokątnych płaskich	2000
	Wysokości	Kronsztadt 86
Oznaczenie granic obszaru który był przedmiotem aktualizacji		Linia przerywana o grubości 0,7mm
Granice działek i użytków wniesiono przez kalibrację mapy ewidencyjnej w skali 1:5000. Dane ewidencyjne dotyczące tych działek nie spełniają pod względem dokładnościowym kryteriów obowiązujących standardów technicznych. Nie dokonywano kontroli poprawności granic w terenie. Nie wyklucza się istnienia w terenie innych nie wykazanych na mapie urządzeń podziemnych, które nie były zgłoszone do inwentaryzacji w instytucjach branżowych bądź zinwentaryzowanych niewłaściwie.		Na mapę wniesiono w kolorze czerwonym projektowaną sieć elektroenergetyczną
Oznaczenie i informacje o służebnościach gruntowych mających wpływ na zagospodarowanie gruntów, zlokalizowanych w granicach projektowanej inwestycji		Nie sprawdzano zapisów ujawnionych w Księgach Wieczystych

GEODETA Marcin Witkowski tel. 692 886 280 e-mail: geozwitkowski@wp.pl

GEOPROJEKT Witkowski Marcin Piaskowa 10A, 66-600 Krosno Odrzańskie tel. 068 383 290 e-mail: geoprojekt@wp.pl

GEODETA UPRAWNIONY inż. Henryk M. Zimmer Nr rej. 03731 65-943 Zielona Góra ul. Stanisława Moniuszka 9/4 tel.: 68-326 66 79, 603 970 547

12.08.2020

sporządził: GEODETA WITKOWSKI MARCIN

Poświadcza się zgodność niniejszej kopii z treścią materiału państwowego zasobu geodezyjnego i kartograficznego

Organ prowadzący państwowy zasób geodezyjny i kartograficzny	Starosta Krośnieński ODGiK Krosno Odrz.
Nazwa materiału zasobu	
Identyfikator ewidencyjny materiału zasobu	P.0802.2020.439
Data wykonania kopii	2020 -07- 23
Imię, nazwisko i podpis osoby upoważnionej przez organ	Z up. STAROSTY Adam Nikiforow Podinspektor

PLAN ORIENTACYJNY 1:10 000

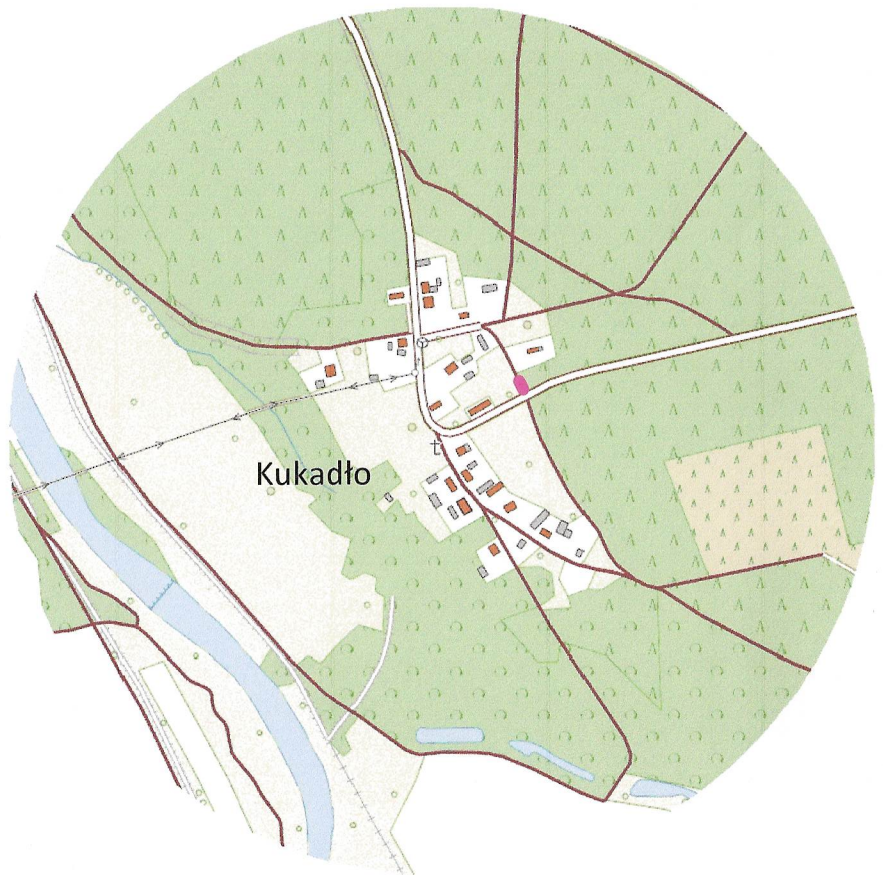

LEGENDA (OZNACZENIA GRAFICZNE):

- 102 - działka objęta inwestycją we właściwości ZDW w Zielonej Górze - dr.woj. nr 287
- 104 - działka Inwestora, do której projektuje się przebudowę zjazdu publicznego
- 13/2 264/7 - działki sąsiednie,
- - granice działek,
- - projektowana nawierzchnia zjazdu z kostki bet. koloru czerwonego gr.8cm
- - projektowane pobocza ziemne
- - krawędź zjazdu - opornik / krawężnik betonowy
- - oznaczenie osi drogi woj. 287 oraz zjazdu publicznego
- - projektowana krawędź pobocza ziemnego zjazdu o szerokości 1,0m
- - projektowany przepust pod zjazdem z tworzywa HDPE, L=9.9m, Ø500mm, SN8
- - drzewa: lipy oraz brzozy do usunięcia - dla zapewnienia widoczności (100/3m)

PARAMETRY PROJEKTOWANEGO ZJAZDU PUBLICZNEGO:

- droga wojewódzka nr 287, klasa G, Vp=50km/h, Vm=70km/h, szerokość= 6.0m
- widoczność przy ruszaniu z miejsca Zał.2. p.5: L2=100m/3m
- szerokość projektowanego zjazdu publicznego: S=4.50m
- długość projektowanego zjazdu: L=5.10m
- powierzchnia projektowanego zjazdu: F=34m2
- promienie krawędzi zjazdu: R1=R2= 5.0m
- szerokość istn. poboczy ziemnych drogi woj. 287 b=1.7m
- szerokość projektowanych poboczy ziemnych zjazdu: b=1.0m
- spadek podłużny zjazdu: 4,0% do drogi woj. 287 (na długości 3.1m)
- pochylenie niwelety jezdni dr.woj. wzdłuż zjazdu: 0.5% w kierunku Kosierza
- długość przepustu pod zjazdem DN500mm, SN8, o spadku dna 0,5%: L=9.9m

Zarząd Województwa Lubuskiego
Zarząd Dróg Wojewódzkich
uzgadnia z uwagami, ~~bez uwag~~
jak w ~~decyzji~~, piśmie nr:
ZDW-ZG-WZD- 530-73/20
z dn. 31. 08. 2020 podpis

Z-ca DYREKTORA
ds. Zarządzania Drogami i Mostami
Grzegorz Szulc

Inwestor:		Jednostka projektowa:	
GMINA BOBROWICE Bobrowice 131, 66-627 Bobrowice		BIURO USŁUG DROGOWYCH 66-600 Krosno Odrz., ul. C.K. Norwida 2	
Stanowisko:	Imię i nazwisko:	Uprawnienia:	Data i podpis
Projektant branża drogowa:	mgr inż. Paweł Stefańczyk	67/04/ZG Uprawnienia do projektowanie bez ogran. w specj. drogowej	05.2020
Tytuł	Przebudowa zjazdu publicznego z DW287 dz. nr 102 na drogę wewnętrzną na dz. nr 104		
Adres: Powiat krośnieński, Gmina Bobrowice - pas DW287 w km 3+518.00 s.prawa Jedn. ewid. 080202_2 Gmina Bobrowice, Obręb 0011 Kukadło, dz. nr: 102			Skala 1 : 500
Nazwa rysunku:	PLAN SYTAUCYJNY		Nr rys. 2

Enea Operator

Rejon Dystrybucji Krosno Odrzańskie
ENEA Operator Sp. z o.o.
Oddział Dystrybucji Zielona Góra
Rejon Dystrybucji Krosno Odrzańskie
66-600 Krosno Odrzańskie
ul. Bohaterów Wojska Polskiego 20

tel. +48 / 68 373 61 10
faks +48 / 68 381 66 95
eozg.sekretariatre3@operator.enea.pl

Krosno Odrzańskie, dnia 24.08.2020 r.

MU/ZM/PG/178/2020
Uzgodnienie nr MU-217/2020
WE020E205050

Gmina Bobrowice
Bobrowice 131
66-627 Bobrowice

Dotyczy: uzgodnienia pod względem kolizji z istniejącymi i projektowanymi urządzeniami elektroenergetycznymi średniego napięcia SN i niskiego napięcia nn.
Temat: projektowana budowa zjazdu publicznego z drogi wojewódzkiej nr 287 dz.nr 102 na drogę wewnętrzną na dz.nr 103 w miejscowości Kukadło gm. Bobrowice.

W odpowiedzi na pismo z dnia 13.08.2020 r., Rejon Dystrybucji Krosno Odrzańskie informuje, że projektowaną budowę zjazdu publicznego z drogi wojewódzkiej wymienioną w temacie wyżej - **uzgadnia bez uwag.**

Uzgodnienie ważne jest 1 rok.

Z poważaniem

ENEA Operator Sp. z o.o.
Rejon Dystrybucji Krosno Odrz.
Dyrektor
Wiesław Macutkiewicz

Załączniki:
- uzgodniony projekt zagospodarowania terenu

Kopia: MU/ZM –a/a

Centrala
ENEA Operator Sp. z o.o.
60-479 Poznań, ul. Strzeszyńska 58
tel. +48 / 61 851 40 00
faks +48 / 61 884 69 57
NIP 782 237 71 60
REGON 300455398
kontakt@operator.enea.pl
www.operator.enea.pl

Sąd Rejonowy Poznań - Nowe Miasto i Wilda w Poznaniu VIII Wydział Gospodarczy
Krajowego Rejestru Sadowego nr KRS: 0000269806 Kapitał zakładowy: 4 683 073 700 PLN

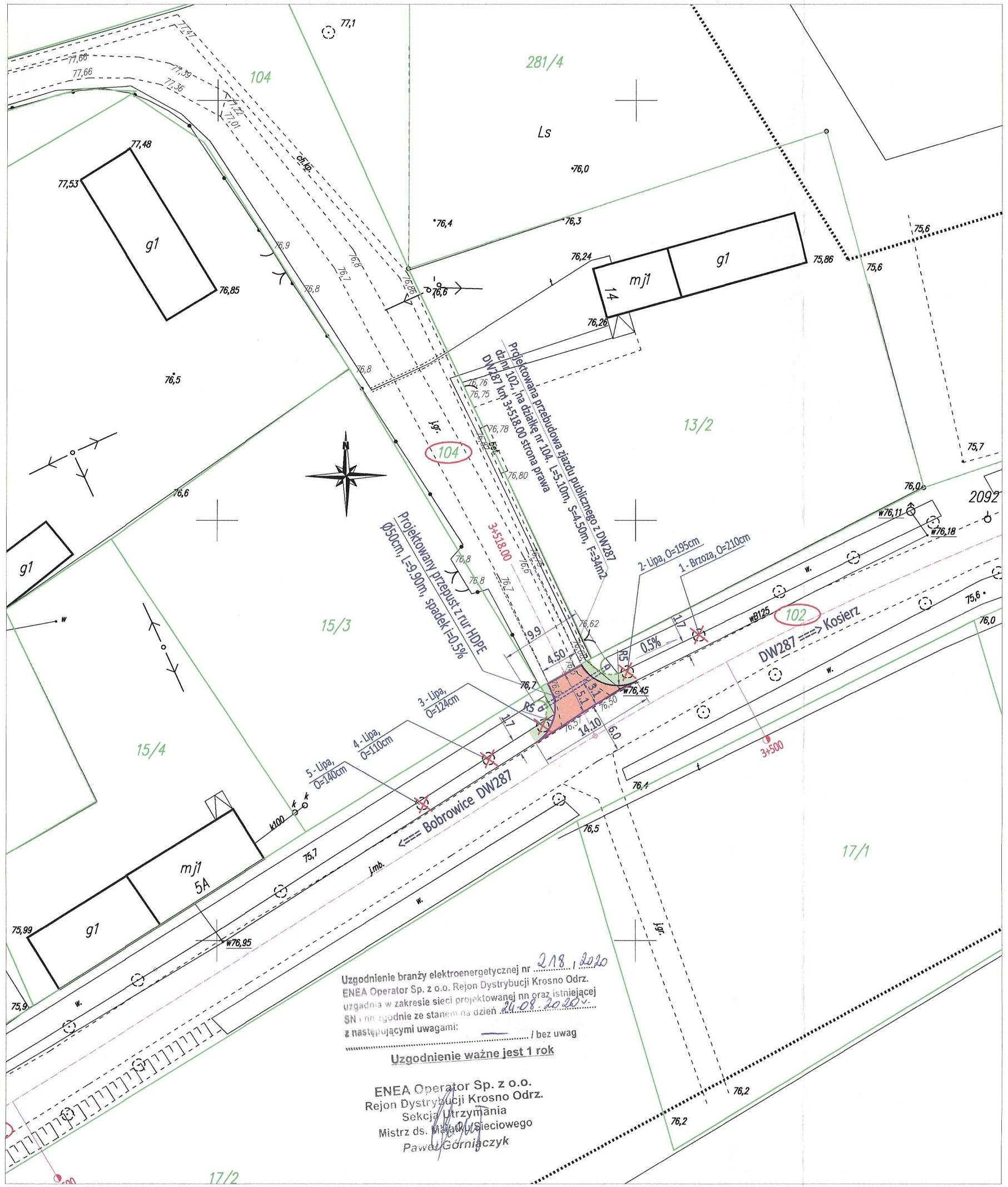

MAPA DO CELÓW PROJEKTOWYCH

Oznaczenie kancelaryjne zgłoszenia pracy geodezyjnej		GK.I.6640.734.2019
Obiekt	KUKADŁO	Wg zakresu
Jednostka ewidencyjna	Identyfikator	080202_2
	Nazwa	Bobrowice
Obręb	Identyfikator i nazwa	0011- Kukadło
Skala mapy 1:500		a.m. 5.167.22.16.1.3;-1.4;-3.1;-3.2
Nazwa układu współrzędnych	Prostokątnych płaskich	2000
	Wysokości	Kronsztadt 86
Oznaczenie granic obszaru który był przedmiotem aktualizacji		---------- Linia przerywana o grubości 0,7mm
Granice działek i użytków wniesiono przez kalibrację mapy ewidencyjnej w skali 1:5000. Dane ewidencyjne dotyczące tych działek nie spełniają pod względem dokładnościowym kryteriów obowiązujących standardów technicznych. Nie dokonywano kontroli poprawności granic w terenie.		Na mapę wniesiono w kolorze czerwonym projektowaną sieć elektroenergetyczną
Nie wyklucza się istnienia w terenie innych nie wykazanych na mapie urządzeń podziemnych, które nie były zgłoszone do inwentaryzacji w instytucjach branżowych bądź zinwentaryzowanych niewłaściwie.		
Oznaczenie i informacje o służebnościach gruntowych mających wpływ na zagospodarowanie gruntów, zlokalizowanych w granicach projektowanej inwestycji		Nie sprawdzano zapisów ujawnionych w Księgach Wieczystych

GEODETA Marcin Witkowski tel. 695 086 280 e-mail: geowitkowski@wp.pl

GEOPROJEKT Witkowski Marcin Piastów 10A/10, 66-600 Krosno Odrzańskie Tel. 695 086 280 e-mail: geo_projekt@o2.pl

GEODETA UPRAWNIONY inż. Henryk M. Zimmer Nr rej. 03731 65-943 Zielona Góra ul. Słowicka 93A tel.: 68-326 66 70 603 770 547

12.08.2020

sporządził: GEODETA WITKOWSKI MARCIN

Poświadcza się zgodność niniejszej kopii z treścią materiału państwowego zasobu geodezyjnego i kartograficznego

Organ prowadzący państwowy zasób geodezyjny i kartograficzny	Starosta Krośnieński ODGiK Krosno Odrz.
Nazwa materiału zasobu	
Identyfikator ewidencyjny materiału zasobu	P.0802.2020.439
Data wykonania kopii	2020 -07- 2 3
Imię, nazwisko i podpis osoby reprezentującej organ	Z up. STAROSTY Adam Nikiforow Podinspektor

PLAN ORIENTACYJNY 1:10 000

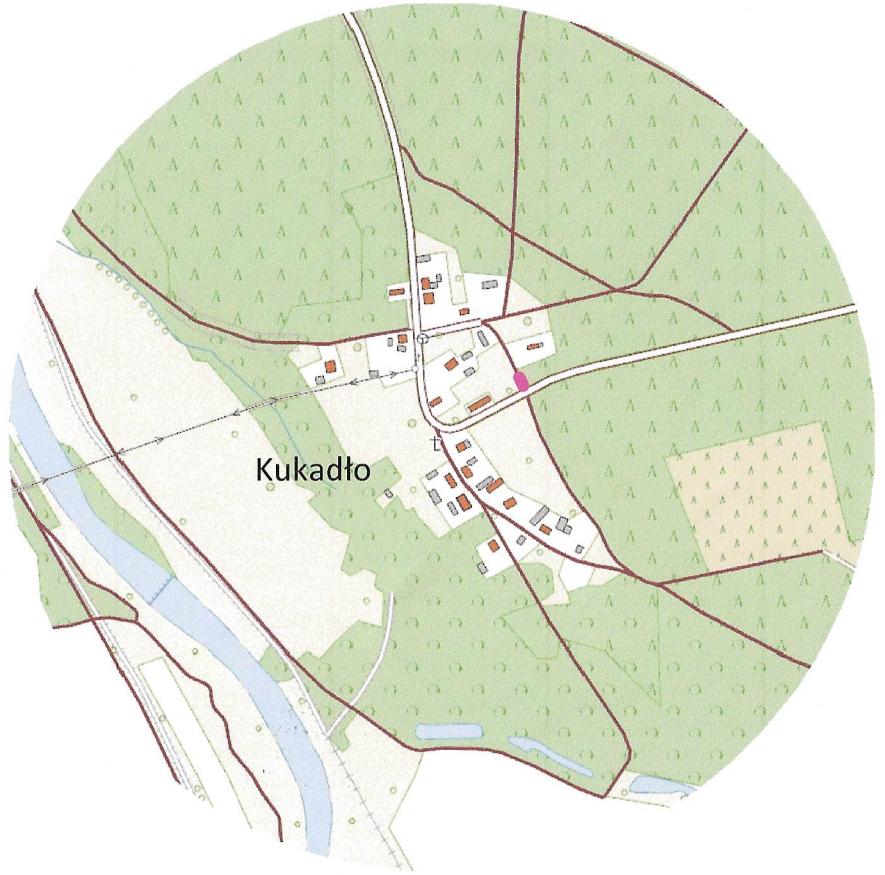

LEGENDA (OZNACZENIA GRAFICZNE):

- 102 - działka objęta inwestycją we właściwości ZDW w Zielonej Górze - dr.woj. nr 287
- 104 - działka Inwestora, do której projektuje się przebudowę zjazdu publicznego
- 13/2 264/7 - działki sąsiednie,
- - granice działek,
- - projektowana nawierzchnia zjazdu z kostki bet. koloru czerwonego gr.8cm
- - projektowane pobocza ziemne
- - krawędź zjazdu - opornik / krawężnik betonowy
- - oznaczenie osi drogi woj. 287 oraz zjazdu publicznego
- - projektowana krawędź pobocza ziemnego zjazdu o szerokości 1,0m
- - projektowany przepust pod zjazdem z tworzywa HDPE, L=9.9m, Ø500mm, SN8
- - drzewa: lipy oraz brzozy do usunięcia - dla zapewnienia widoczności (100/3m)

PARAMETRY PROJEKTOWANEGO ZJAZDU PUBLICZNEGO:

- droga wojewódzka nr 287, klasa G, Vp=50km/h, Vm=70km/h, szerokość= 6.0m
- widoczność przy ruszaniu z miejsca Zał.2. p.5: L2=100m/3m
- szerokość projektowanego zjazdu publicznego: S=4.50m
- długość projektowanego zjazdu: L=5.10m
- powierzchnia projektowanego zjazdu: F=34m2
- promienie krawędzi zjazdu: R1=R2= 5.0m
- szerokość istn. poboczy ziemnych drogi woj. 287 b=1.7m
- szerokość projektowanych poboczy ziemnych zjazdu: b=1.0m
- spadek podłużny zjazdu: 4,0% do drogi woj. 287 (na długości 3.1m)
- pochylenie niwelety jezdni dr.woj. wzdłuż zjazdu: 0.5% w kierunku Kosierza
- długość przepustu pod zjazdem DN500mm, SN8, o spadku dna 0,5%: L=9.9m

Inwestor:		Jednostka projektowa:	
GMINA BOBROWICE Bobrowice 131, 66-627 Bobrowice		BIURO USŁUG DROGOWYCH 66-600 Krosno Odrz., ul. C.K. Norwida 2	
Stanowisko:	Imię i nazwisko:	Uprawnienia:	Data i podpis
Projektant branża drogowa:	mgr inż. Paweł Stefańczyk	67/04/ZG Uprawnienia do projektowanie bez ogran. w specj. drogowej	05.2020
Tytuł	Przebudowa zjazdu publicznego z DW287 dz. nr 102 na drogę wewnętrzną na dz. nr 104		
Adres: Powiat krośnieński, Gmina Bobrowice - pas DW287 w km 3+518.00 s.prawa Jedn. ewid. 080202_2 Gmina Bobrowice, Obręb 0011 Kukadło, dz. nr: 102			Skala 1 : 500
Nazwa rysunku:	PLAN SYTAUCYJNY		Nr rys. 2

URZĄD GMINY
66-627 BOBROWICE 131
pow. krośnieński, woj. lubuskie
tel./fax 391-32-80/391-32-84
NIP 926-15-68-187, REGON 000333914

Bobrowice, dnia 21.08.2020r.

Znak: OSW.7012.5.2.2020

Biuro Usług Projektowych
Paweł Stefańczyk
ul. C.K. Norwida 2
66-600 Krosno Odrzańskie

Dotyczy: uzgodnienia przebudowy zjazdu publicznego w miejscowości Kukadło.

W odpowiedzi na otrzymane pismo z dnia 14 sierpnia 2020 r. w sprawie uzgodnienia projektu przebudowy zjazdu publicznego z DW287 dz. nr 102 na drogę wewnętrzną na dz. nr 104 we wsi Kukadło w zakresie kolizji z urządzeniami sanitarnymi oraz branżową infrastrukturą pozostającą we właściwości Gminy Bobrowice

Urząd Gminy w Bobrowicach uzgadnia pozytywnie przedłożony projekt „Przebudowy zjazdu publicznego z DW287 dz. nr 102 na drogę wewnętrzną na dz. nr 104" we wsi Kukadło z następującymi uwagami:

1. W związku z bliską obecnością naszej infrastruktury wodociągowej (zgodnie z załączoną mapą sytuacyjną) należy zachować **szczególną ostrożność**, aby w trakcie prac ziemnych oraz prac związanych regulacją wysokościową nie uszkodzić istniejącej armatury podziemnej oraz istniejących instalacji elektrycznych i telekomunikacyjnych.
2. Ewentualne awarie sieci wodociągowej i innego uzbrojenia, spowodowane przez Wykonawcę muszą być natychmiast usunięte na koszt Wykonawcy oraz niezwłocznie należy powiadomić o zaistniałym fakcie właściciela sieci i uzbrojenia.
3. Wykonawca ponosi pełną odpowiedzialność karną i materialną za spowodowanie uszkodzeń wodociągowych, energetycznych, drenarskich i innych w czasie wykonywania prac ziemnych i instalacyjnych oraz za uszkodzenia i szkody, które w przyszłości mogłyby powstać w wyniku prowadzonych robót.
4. W razie natrafienia na inne urządzenia wodociągowe, energetyczne, drenarskie nie naniesione na planie, których właścicielem jest **Gmina Bobrowice** należy natychmiast zawiadomić i konsultować się "z tut. Urzędem Gminy lub właścicielem tych urządzeń (tel. 68 391 32 80).
5. Na 7 dni przed przystąpieniem do prac, należy bezwzględnie powiadomić o tym fakcie zarządcę sieci.
6. Uzgodnienie jest ważne 1 rok.

Uzgodnieniem jest to pismo i opieczętowana mapa (plan sytuacyjny) traktowane łącznie.

Z up. Wójta
mgr Beata Wasyk-Sosnowska
Sekretarz Gminy

Załączniki:
1. Plan sytuacyjny – przebudowa zjazdu publicznego z DW287 dz. nr 102 na drogę wewnętrzną na dz. nr 104 - 1 egz.

Otrzymują:
1. adresat
2. aa

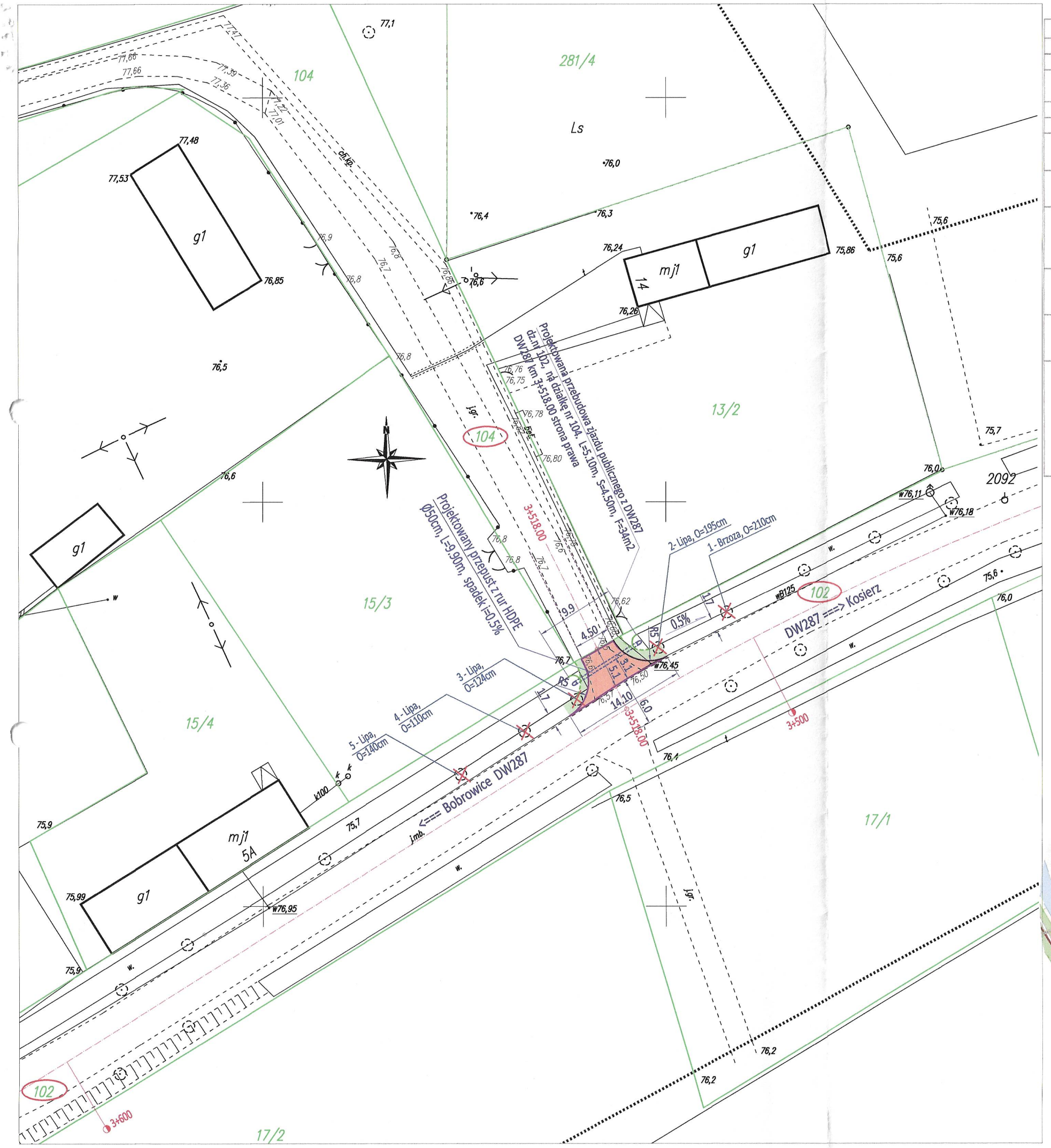

MAPA DO CELÓW PROJEKTOWYCH

Oznaczenie kancelaryjne zgłoszenia pracy geodezyjnej		GK.I.6640.734.2019
Obiekt	KUKADŁO	Wg zakresu
Jednostka ewidencyjna	Identyfikator	080202_2
	Nazwa	Bobrowice
Obręb	Identyfikator i nazwa	0011- Kukadło
Skala mapy 1:500		a.m. 5.167.22.16.1.3;-1.4;-3.1;-3.2
Nazwa układu współrzędnych	Prostokątnych płaskich	2000
	Wysokości	Kronsztadt 86
Oznaczenie granic obszaru który był przedmiotem aktualizacji		---------- Linia przerywana o grubości 0,7mm
Granice działek i użytków wniesiono przez kalibrację mapy ewidencyjnej w skali 1:5000. Dane ewidencyjne dotyczące tych działek nie spełniają pod względem dokładnościowym kryteriów obowiązujących standardów technicznych. Nie dokonywano kontroli poprawności granic w terenie.		Na mapę wniesiono w kolorze czerwonym projektowaną sieć elektroenergetyczną
Nie wyklucza się istnienia w terenie innych nie wykazanych na mapie urządzeń podziemnych, które nie były zgłoszone do inwentaryzacji w instytucjach branżowych bądź zinwentaryzowanych niewłaściwie.		
Oznaczenie i informacje o służebnościach gruntowych mających wpływ na zagospodarowanie gruntów, zlokalizowanych w granicach projektowanej inwestycji		Nie sprawdzano zapisów ujawnionych w Księgach Wieczystych

GEODETA Marcin Witkowski tel. 693 086 280 e-mail: geowitkowski@wp.pl

GEOPROJEKT Witkowski Marcin Pasłęka 10A, 66-008 Krosno Odrzańskie Tel. 691 086 280 e-mail: geo.projekt@wp.pl

GEODETA UPRAWNIONY inż. Henryk M. Zimmer Nr rej. 03731 65-943 Zielona Góra ul. Słowicka 9/4 tel.: 68-326 6676 603 770 547

02.05.2026

sporządził: GEODETA WITKOWSKI MARCIN

Poświadcza się zgodność niniejszej kopii z treścią materiału państwowego zasobu geodezyjnego i kartograficznego

Organ prowadzący państwowy zasób geodezyjny i kartograficzny	Starosta Krośnieński ODGiK Krosno Odrz.
Nazwa materiału zasobu	
Identyfikator ewidencyjny materiału zasobu	P.0802.2020.499
Data wykonania kopii	2020 -07- 2 3
Imię, nazwisko i podpis osoby reprezentującej organ	Z up. STAROSTY Adam Nikiforow Podinspektor

LEGENDA (OZNACZENIA GRAFICZNE):

- 102 - działka objęta inwestycją we właściwości ZDW w Zielonej Górze - dr.woj. nr 287
- 104 - działka Inwestora, do której projektuje się przebudowę zjazdu publicznego
- 13/2 264/7 - działki sąsiednie,
- - granice działek,
- - projektowana nawierzchnia zjazdu z kostki bet. koloru czerwonego gr.8cm
- - projektowane pobocza ziemne
- - krawędź zjazdu - opornik / krawężnik betonowy
- - oznaczenie osi drogi woj. 287 oraz zjazdu publicznego
- - projektowana krawędź pobocza ziemnego zjazdu o szerokości 1,0m
- - projektowany przepust pod zjazdem z tworzywa HDPE, L=9.9m, Ø500mm, SN8
- - drzewa: lipy oraz brzozy do usunięcia - dla zapewnienia widoczności (100/3m)

PARAMETRY PROJEKTOWANEGO ZJAZDU PUBLICZNEGO:

- droga wojewódzka nr 287, klasa G, Vp=50km/h, Vm=70km/h, szerokość= 6.0m
- widoczność przy ruszaniu z miejsca Zał.2. p.5: L2=100m/3m
- szerokość projektowanego zjazdu publicznego: S=4.50m
- długość projektowanego zjazdu: L=5.10m
- powierzchnia projektowanego zjazdu: F=34m2
- promienie krawędzi zjazdu: R1=R2= 5.0m
- szerokość istn. poboczy ziemnych drogi woj. 287 b=1.7m
- szerokość projektowanych poboczy ziemnych zjazdu: b=1.0m
- spadek podłużny zjazdu: 4,0% do drogi woj. 287 (na długości 3.1m)
- pochylenie niwelety jezdni dr.woj. wzdłuż zjazdu: 0.5% w kierunku Kosierza
- długość przepustu pod zjazdem DN500mm, SN8, o spadku dna 0,5%: L=9.9m

PLAN ORIENTACYJNY 1:10 000

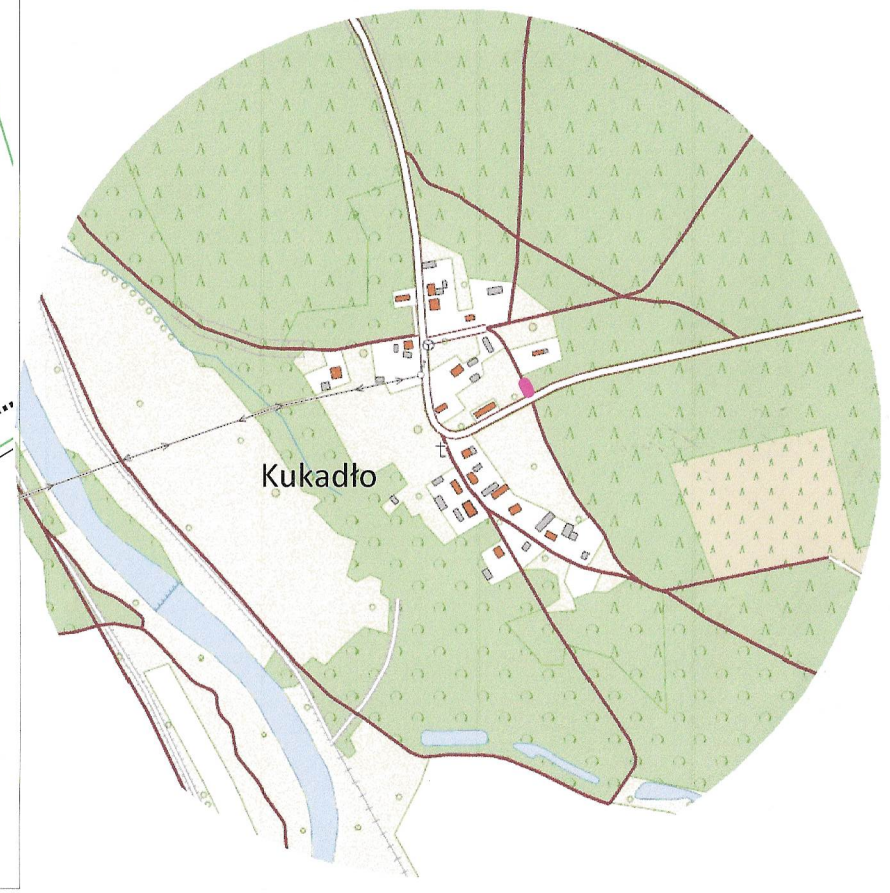

URZĄD GMINY
66-627 BOBROWICE 131
pow. krośnieński ... ubuskie
tel./fax 391-32-80/391-32-94
NIP 926-16-88-187, REGON 000833014
[3]

Załącznik Nr 1 do wydanych warunków technicznych / uzgodnień z dnia 21.08.2020 Znak OSR.9012.52.2020

Z up. Wójta
mgr Beata Wasiuk-Sosnowska
Sekretarz Gminy

Inwestor:		Jednostka projektowa:	
GMINA BOBROWICE Bobrowice 131, 66-627 Bobrowice		BIURO USŁUG DROGOWYCH 66-600 Krosno Odrz., ul. C.K. Norwida 2	
Stanowisko:	Imię i nazwisko:	Uprawnienia:	Data i podpis
Projektant branża drogowa:	mgr inż. Paweł Stefańczyk	67/04/ZG Uprawnienia do projektowanie bez ogran. w specj. drogowej	05.2020
Tytuł	Przebudowa zjazdu publicznego z DW287 dz. nr 102 na drogę wewnętrzną na dz. nr 104		
Adres: Powiat krośnieński, Gmina Bobrowice - pas DW287 w km 3+518.00 s.prawa Jedn. ewid. 080202_2 Gmina Bobrowice, Obręb 0011 Kukadło, dz. nr: 102			Skala 1 : 500
Nazwa rysunku:	PLAN SYTAUCYJNY		Nr rys. 2

URZĄD GMINY
66-627 BOBROWICE
pow. krośnieński, woj. lubuskie
tel. 0-68/391 32 80 fax 0-68/391 32 84

Bobrowice, dnia 20.08.2020 r.

Znak: BGP. 7230.22.2020

Biuro Usług Drogowych
Nadzory – Projekty - Konsultacje
ul. C.K. Norwida 2
66-600 Krosno Odrzańskie

dot. uzgodnienia projektu budowy zjazdu publicznego z drogi wojewódzkiej nr 287, dz. nr 102 na drogę wewnętrzną o nr ewid. 104 w Kukadle.

Odpowiadając na wniosek z dnia 14.08.2020 r. (data wpływu 18.08.2020 r.) dotyczący uzgodnienia projektu budowy zjazdu publicznego z drogi wojewódzkiej nr 287 na drogę wewnętrzną nr dz. 104, informuję, iż

opiniuję pozytywnie

przedstawiony projekt budowy zjazdu zlokalizowanego na dz. o nr ewid. 104 we wsi Kukadło pod względem przyjętych rozwiązań.

Zał. 1 egz. Planu sytuacyjnego w skali 1:500

z up. Wójta
mgr Beata Wasylyk-Sosnowska
Sekretarz Gminy

Otrzymują:

1.Adresat

2.a/a

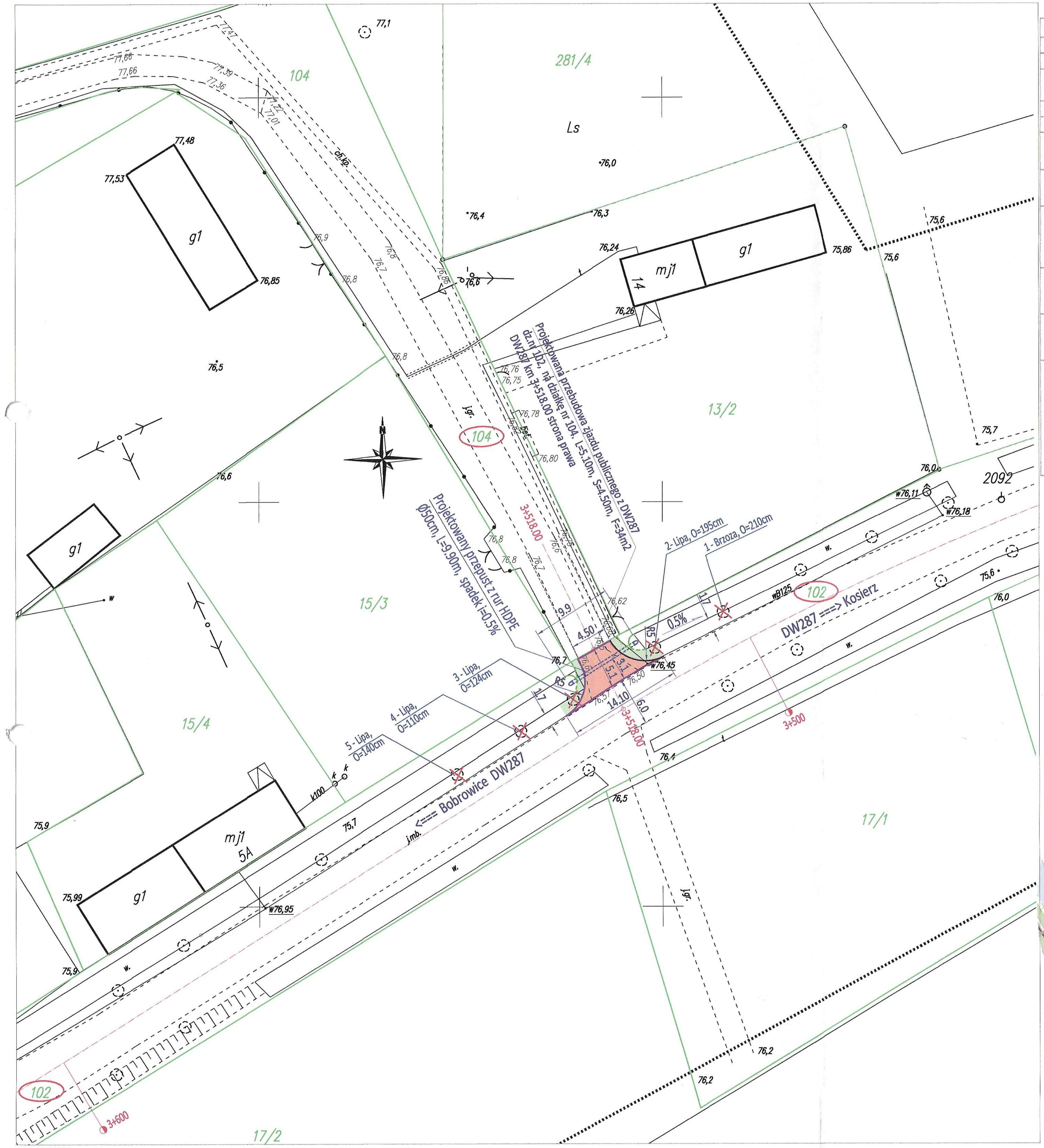

MAPA DO CELÓW PROJEKTOWYCH

Oznaczenie kancelaryjne zgłoszenia pracy geodezyjnej		GK.I.6640.734.2019
Obiekt	KUKADŁO	Wg zakresu
Jednostka ewidencyjna	Identyfikator	080202_2
	Nazwa	Bobrowice
Obręb	Identyfikator i nazwa	0011- Kukadło
Skala mapy 1:500		a.m. 5.167.22.16.1.3;-1.4;-3.1;-3.2
Nazwa układu współrzędnych	Prostokątnych płaskich	2000
	Wysokości	Kronsztadt 86
Oznaczenie granic obszaru który był przedmiotem aktualizacji		Linia przerywana o grubości 0,7mm
Granice działek i użytków wniesiono przez kalibrację mapy ewidencyjnej w skali 1:5000. Dane ewidencyjne dotyczące tych działek nie spełniają pod względem dokładnościowym kryteriów obowiązujących standardów technicznych. Nie dokonywano kontroli poprawności granic w terenie.		Na mapę wniesiono w kolorze czerwonym projektowaną sieć elektroenergetyczną
Nie wyklucza się istnienia w terenie innych nie wykazanych na mapie urządzeń podziemnych, które nie były zgłoszone do inwentaryzacji w instytucjach branżowych bądź zinwentaryzowanych niewłaściwie.		
Oznaczenie i informacje o służebnościach gruntowych mających wpływ na zagospodarowanie gruntów, zlokalizowanych w granicach projektowanej inwestycji		Nie sprawdzano zapisów ujawnionych w Księgach Wieczystych

GEODETA Marcin Witkowski tel. 693 866 200 e-mail: geowitkowski@wp.pl
GEOPROJEKT
GEODETA UPRAWNIONY inż. Henryk M. Zimmer Nr rej. 13731 65-943 Zielona Góra ul. Słowacka 9/4 tel. 68-326 66 78, 605 970 547

sporządził: GEODETA WITKOWSKI MARCIN

LEGENDA (OZNACZENIA GRAFICZNE):

- 102 - działka objęta inwestycją we właściwości ZDW w Zielonej Górze - dr.woj. nr 287
- 104 - działka Inwestora, do której projektuje się przebudowę zjazdu publicznego
- 13/2 264/7 - działki sąsiednie,
- granice działek,
- projektowana nawierzchnia zjazdu z kostki bet. koloru czerwonego gr.8cm
- projektowane pobocza ziemne
- krawędź zjazdu - opornik / krawężnik betonowy
- oznaczenie osi drogi woj. 287 oraz zjazdu publicznego
- projektowana krawędź pobocza ziemnego zjazdu o szerokości 1,0m
- projektowany przepust pod zjazdem z tworzywa HDPE, L=9.9m, Ø500mm, SN8
- drzewa: lipy oraz brzozy do usunięcia - dla zapewnienia widoczności (100/3m)

PARAMETRY PROJEKTOWANEGO ZJAZDU PUBLICZNEGO:

- droga wojewódzka nr 287, klasa G, Vp=50km/h, Vm=70km/h, szerokość= 6.0m
- widoczność przy ruszaniu z miejsca Zał.2. p.5: L2=100m/3m
- szerokość projektowanego zjazdu publicznego: S=4.50m
- długość projektowanego zjazdu: L=5.10m
- powierzchnia projektowanego zjazdu: F=34m2
- promienie krawędzi zjazdu: R1=R2= 5.0m
- szerokość istn. poboczy ziemnych drogi woj. 287 b=1.7m
- szerokość projektowanych poboczy ziemnych zjazdu: b=1.0m
- spadek podłużny zjazdu: 4,0% do drogi woj. 287 (na długości 3.1m)
- pochylenie niwelety jezdni dr.woj. wzdłuż zjazdu: 0.5% w kierunku Kosierza
- długość przepustu pod zjazdem DN500mm, SN8, o spadku dna 0,5%: L=9.9m

Poświadcza się zgodność niniejszej kopii z treścią materiału państwowego zasobu geodezyjnego i kartograficznego

Organ prowadzący państwowy zasób geodezyjny i kartograficzny	Starosta Krośnieński ODGiK Krosno Odrz.
Nazwa materiału zasobu	
Identyfikator ewidencyjny materiału zasobu	P.0802.2020.499
Data wykonania kopii	2020 -07- 23
Imię, nazwisko i podpis osoby reprezentującej organ	Z up. STAROSTY Adam Nikiforow Podinspektor

URZĄD GMINY 66-627 BOBROWICE pow. krośnieński, woj. lubuskie tel. 0-68/391 32 80, fax 0-68/391 32 8?

Załącznik nr 1
do decyzji SGP.7230.22.2020
z dnia 22.08.2020 r.

z up. Wójta
mgr Beata Wasyk-Sosnowska
Sekretarz Gminy

PLAN ORIENTACYJNY 1:10 000

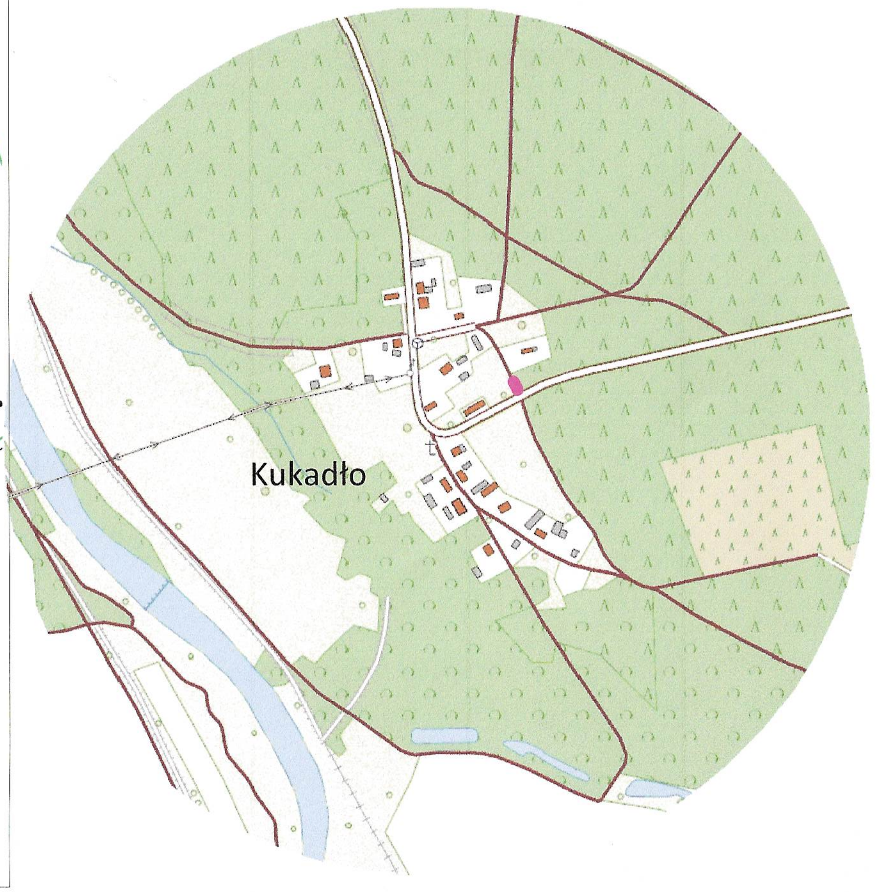

Inwestor:		Jednostka projektowa:	
GMINA BOBROWICE Bobrowice 131, 66-627 Bobrowice		BIURO USŁUG DROGOWYCH 66-600 Krosno Odrz., ul. C.K. Norwida 2	
Stanowisko:	Imię i nazwisko:	Uprawnienia:	Data i podpis
Projektant branża drogowa:	mgr inż. Paweł Stefańczyk	67/04/ZG Uprawnienia do projektowanie bez ogran. w specj. drogowej	05.2020
Tytuł	Przebudowa zjazdu publicznego z DW287 dz. nr 102 na drogę wewnętrzną na dz. nr 104		
Adres: Powiat krośnieński, Gmina Bobrowice - pas DW287 w km 3+518.00 s.prawa Jedn. ewid. 080202_2 Gmina Bobrowice, Obręb 0011 Kukadło, dz. nr: 102			Skala 1 : 500
Nazwa rysunku:	PLAN SYTAUCYJNY		Nr rys. 2

Państwowe
Gospodarstwo Wodne
Wody Polskie

Żagań, dnia 15 września 2020 r.

Znak: WR.3.8.420.9.2020.MG
RKW-2020-4466

Sz. P. Paweł Stefańczyk
ul. C. K. Norwida 2,
66-600 Krosno Odrzańskie

Państwowe Gospodarstwo Wodne Wody Polskie Nadzór Wodny Żagań potwierdza przyjęcie zgłoszenia wodnoprawnego na budowę przepustu związanego z zadaniem „Budowa zjazdu publicznego z DW nr 287 dz. nr 102 na drogę wewnętrzną dz. nr 104 obr. 0011 Kukadło gm. Bobrowice oraz z zgodnie z art. 423 ust. 9 *ustawy z dnia 20 lipca 2017 r. Prawo* wodne (Dz. U. 2020 r., poz. 310 ze zm.) **zaświadcza, że nie zgłasza sprzeciwu w przedmiotowej sprawie.**

Państwowe Gospodarstwo Wodne Wody Polskie
Zarząd Zlewni w Lwówku Śląskim
KIEROWNIK
Nadzoru Wodnego Żagań
Kwiatkowski
Marcin Kwiatkowski

Otrzymują:
1. Adresat
2. a/a

Państwowe Gospodarstwo Wodne Wody Polskie
Zarząd Zlewni we Lwówku Śląskim
Nadzór Wodny Żagań
ul. Bema 15, 68-100 Żagań
tel./fax: +48 68 478 55 58 e-mail: nadzorwodny.zagan@wody.gov.pl

www.wody.gov.pl