HYDRO PARTNER

STAROSTA NOWODWORSKI
ul. gen. Władysława Sikorskiego 23
82-100 Nowy Dwór Gdański

Schemat przepompowni ścieków
PS Nowy Dwór Gdański ul. Łąkowa

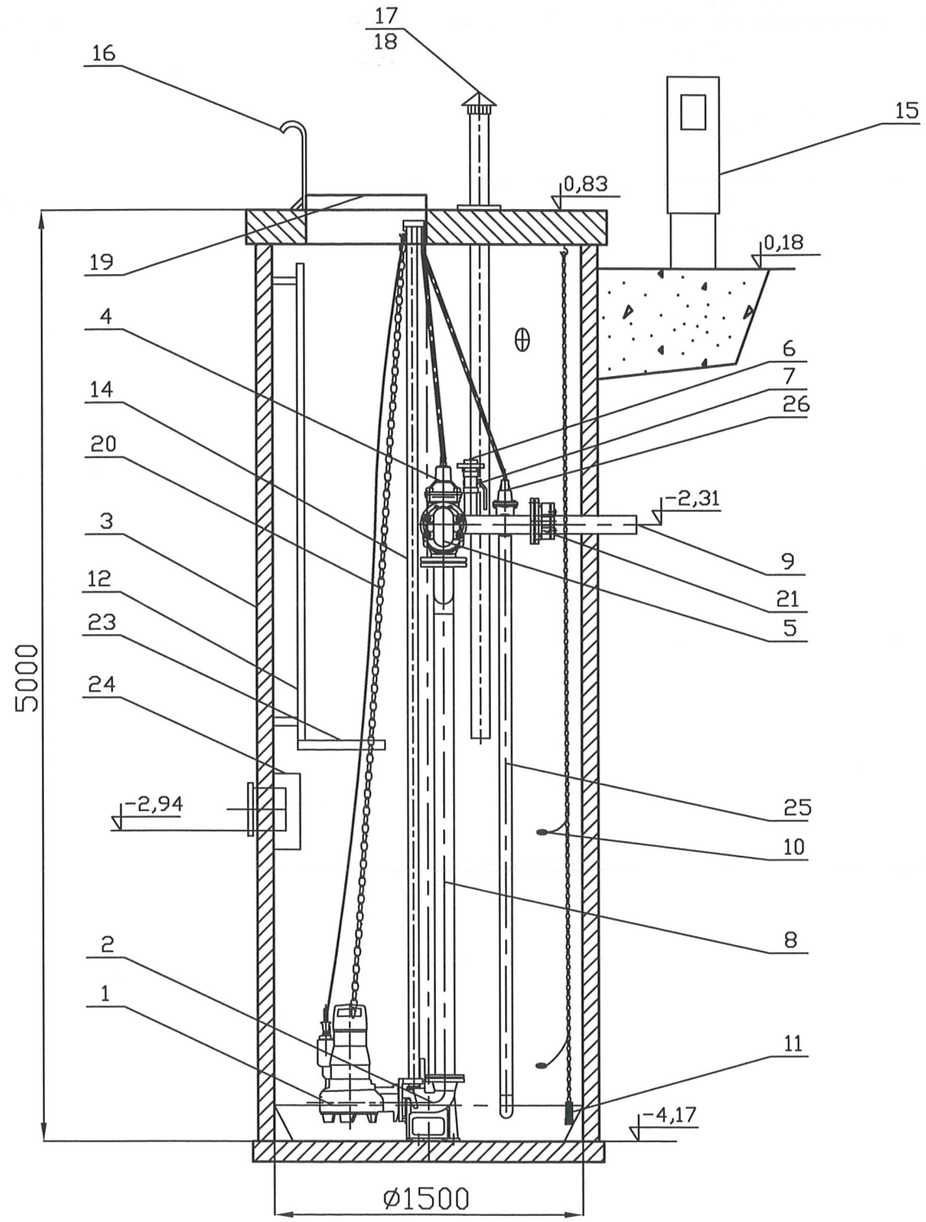

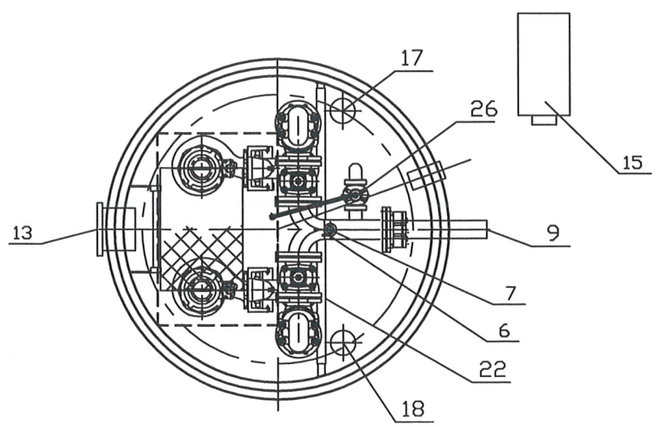

Lp	Nazwa	Ilość	Materiał	Uwagi
24	Zasuwa klinowa DN50	1	żeliwo	
25	Obieg płuczący DN50	1	stal nierdzewna	
24	Deflektor	1	stal nierdzewna	
23	Podest obsługowy	1	stal nierdzewna	
22	Belka wsporcza (regulowana)	1	stal nierdzewna	
21	Złączka stal/PE DN100/110	1	żeliwo	
20	Łańcuch	2	stal nierdzewna	
19	Właz wejściowy	1	stal nierdzewna	
18	Biofiltr kominkowy DN100 (wyw.)	1	stal nierdzewna	
17	Kominek wentylacyjny DN100 (naw.)	1	stal nierdz./ PVC	
16	Poręcz	1	stal nierdzewna	
15	Szafa sterownicza	1		
14	Prowadnice rurowe	2	stal nierdzewna	
13	Króciec napływowy	1	PVC200	
12	Drabinka	1	stal nierdzewna	
11	Sonda hydrostatyczna	1		
10	Wyłącznik pływakowy	2		
9	Rurociąg tłoczny	1	PEø110	
8	Układ tłoczny DN80/100	1	stal nierdzewna	
7	Zawór kulowy DN50	1		
6	Nasada płucząca T52	1		
5	Zawór zwrotny kolanowy DN80	2	żeliwo	
4	Zasuwa klinowa DN80	2	żeliwo	
3	Zbiornik	1	beton	
2	Kolano stopowe DN80	2	żeliwo	
1	Pompa zatapialna ARX F80-180/017 F4 USG-160 1,7kW	2	wg katalogu	

Signature Not Verified
Dokument podpisany przez Marta Dorobek
Data: 2024.01.23 11:21:31 CET

mgr inż. Grażyna Sikorowska
uprawniony projektant w zakresie sieci i instalacji cieplnych
upr. nr 114/VEL/87