BLOK F - +3,30 SKALA 1:100

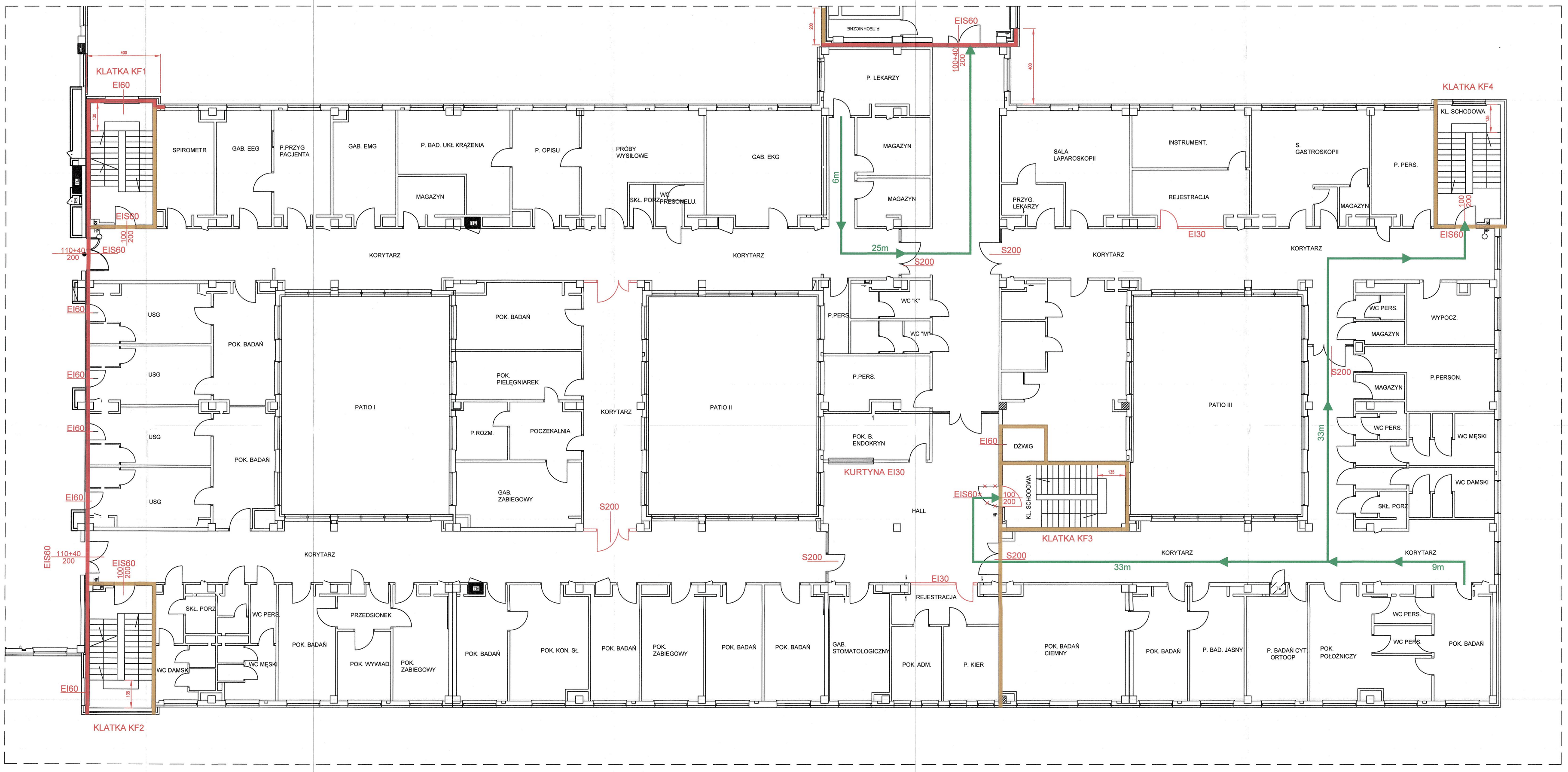

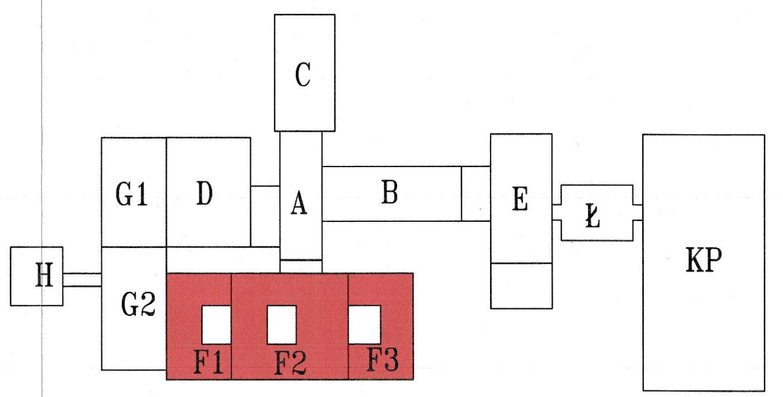

S200	drzwi dymoszczelne klasy S200
EIS60	drzwi klasy EI60 S200
EI30	drzwi klasy EI30
EI60	drzwi klasy EI60
	REI/EI 60
	REI 120

KOMENDA WOJEWÓDZKA PAŃSTWOWEJ STRAŻY POŻARNEJ w Warszawie
WYDZIAŁ PRZECIWDZIAŁANIA ZAGROŻENIOM
ul. Domaniewska 40, 02-672 Warszawa
Załącznik do postanowienia
WPZ. 52840.273.7 20 23
273.11

Obiekt	Samodzielny Publiczny Specjalistyczny Szpital Zachodni im. św. Jana Pawła II ul. Daleka 11, 05-825 Grodzisk Mazowiecki		
Nazwa rysunku	BLOK F - KONDYGNACJA K3		SKALA 1:100
Temat	Ekspertyza stanu ochrony przeciwpożarowej		
Autorzy	mgr inż. Roman Nalewajko rzeczoznawca budowlany wpisany do centralnego rejestru nr 24/10/R/C	mgr inż. Adam Wiśniewski rzeczoznawca ds. zabezpieczeń przeciwpożarowych Nr upr. 526/2010	Data: Październik 2023 r.
	Podpis	Podpis	Nr rysunku: F 04 029