1–1 1:50

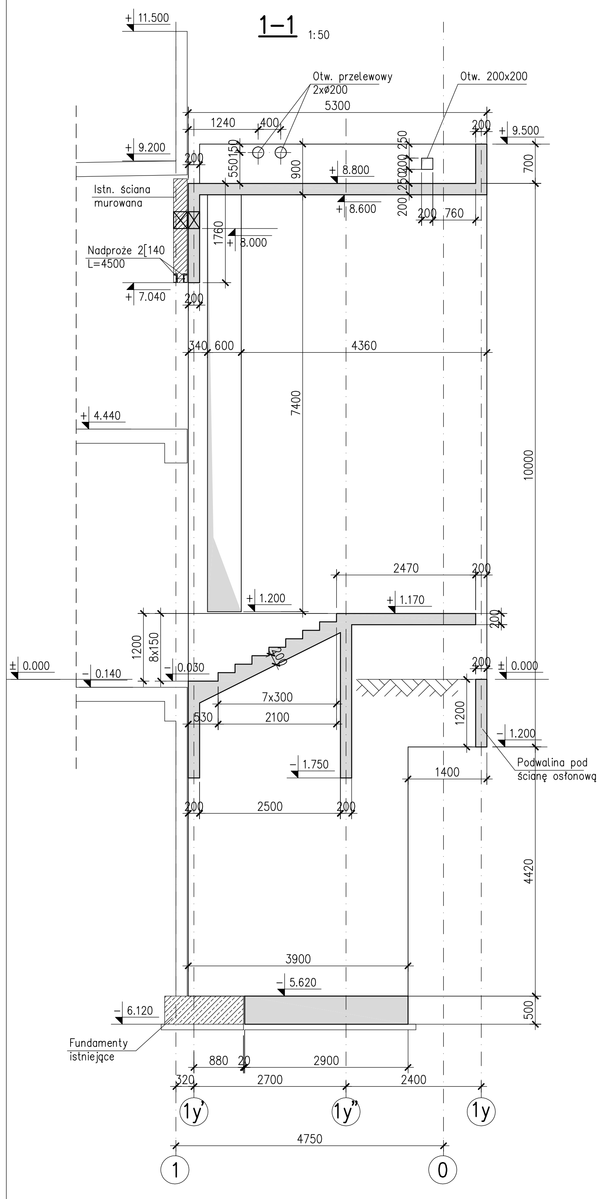

2–2 1:50

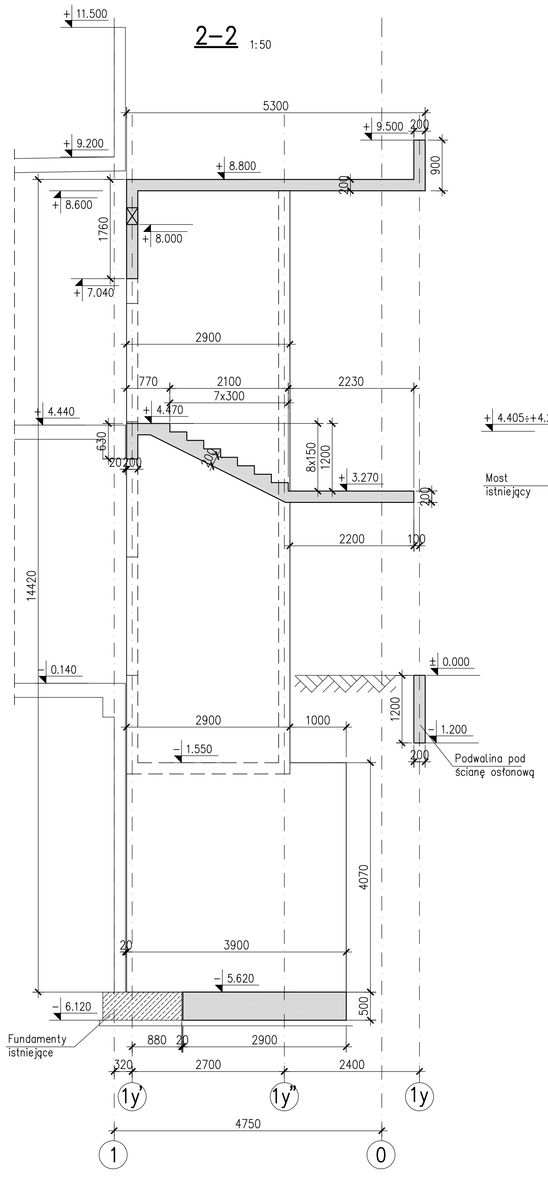

3–3 1:50

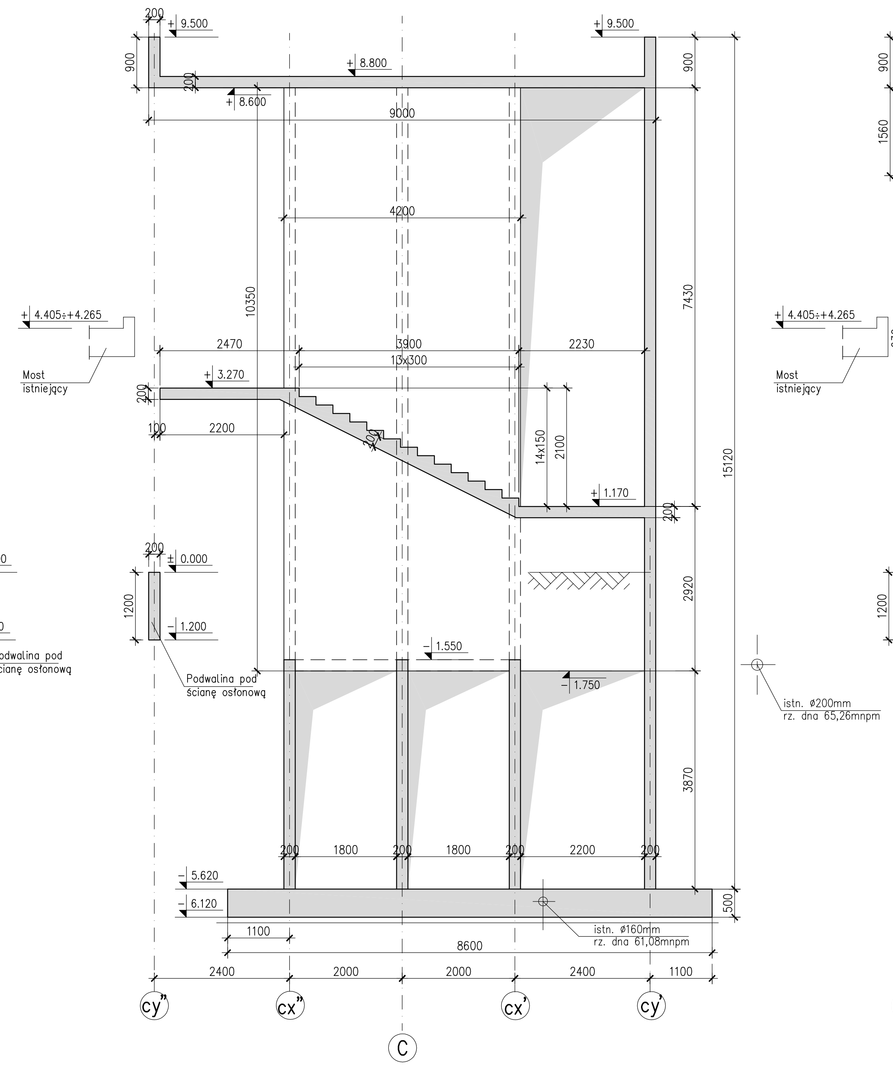

4–4 1:50

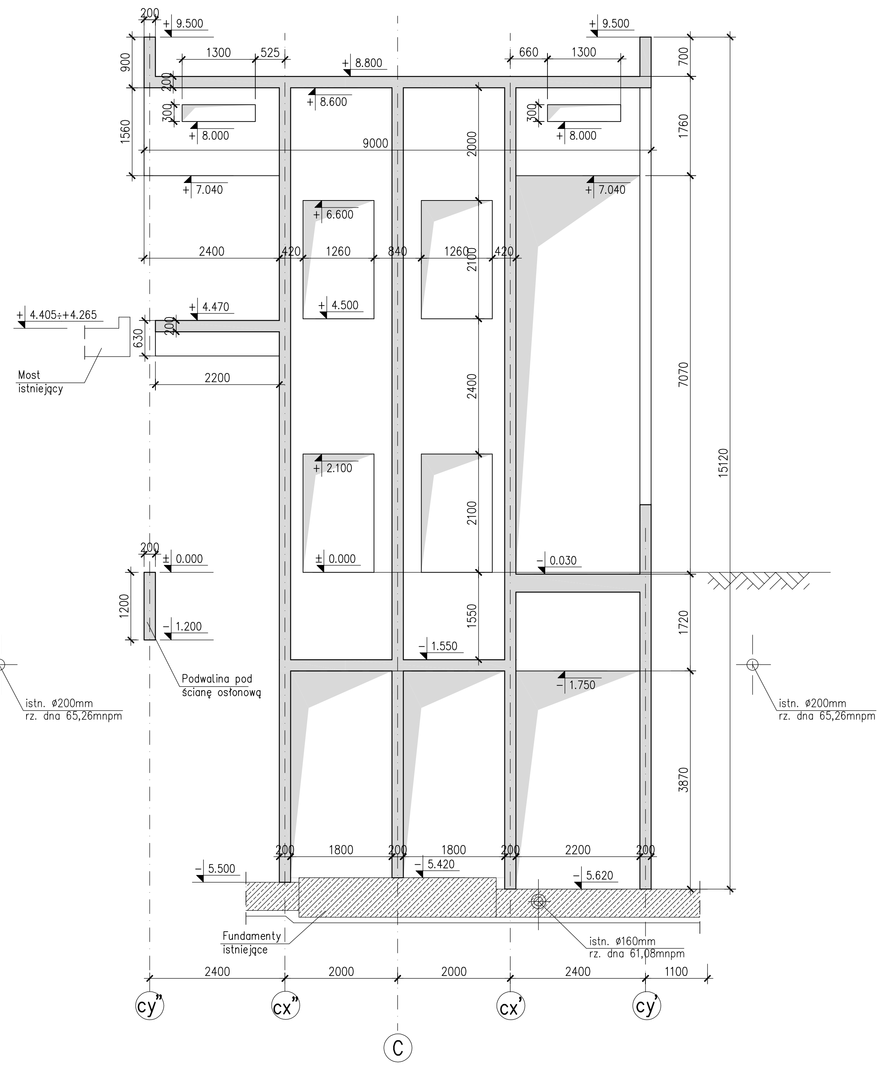

Detal"a" 1:10

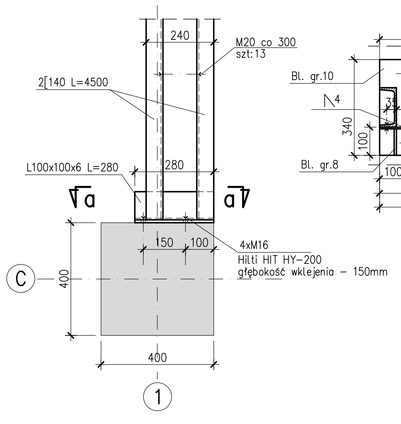

a–a 1:10

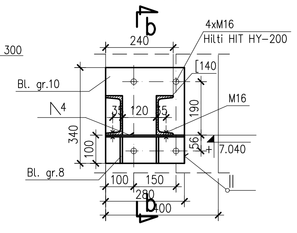

b–b 1:10

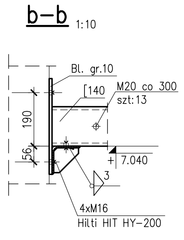

Rzut fundamentu 1:100

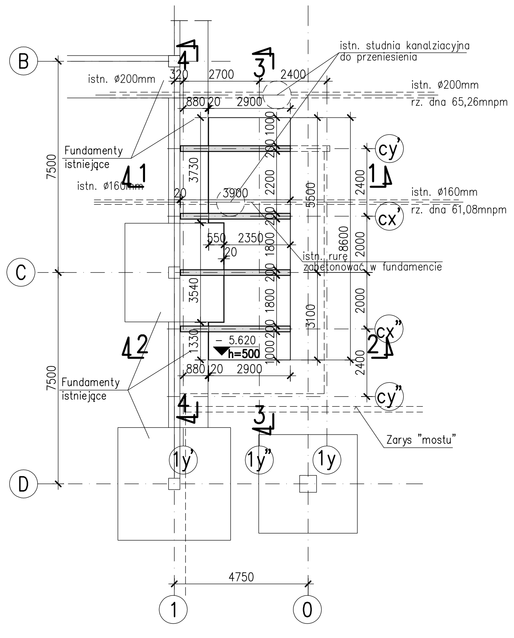

Rzut w poz. +4.440 1:100

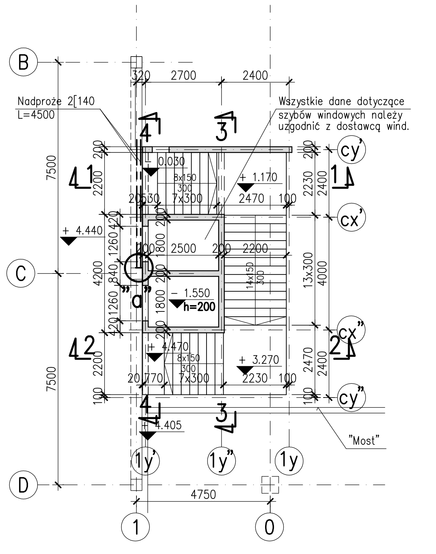

Rzut dachu 1:100

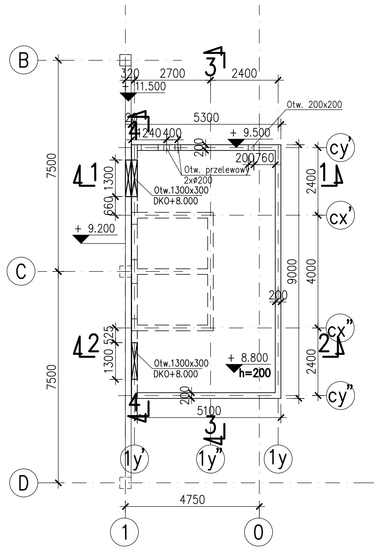

Uwagi:
1. Projekt rozpatrywać łącznie z aktualną wersją Projektu Architektury i Projektami Instalacji.
2. Przed rozpoczęciem danego elementu robót sprawdzić wymiary w naturze.
3. Poziomy nadproży należy rozpatrywać z Architekturą i ewentualnie dostosować do poziomu posadzki.
4. Należy potwierdzić zgodność z projektem pozostawianych, istniejących elementów konstrukcyjnych.
6.Wszelkie niezgodności z projektem zgłaszać Projektantowi.

Beton C30/37
Klasa ekspozycji XC1
Stal zbrojeniowa:
A–IIIN (BSt500)
Stal konstrukcyjna:
S235

TEMAT:	PROJEKT PRZEBUDOWY I ROZBUDOWY BUDYNKU C KOMPLEKSU TERMY MALTAŃSKIE
FAZA:	PROJEKT TECHNICZNY
BRANŻA:	KONSTRUKCJA
RYSUNEK:	KLATKA SCHODOWA ZEWNĘTRZNA – SZALUNEK

BIURO PROJEKTOWE BRANŻOWE: Biuro Projektów Konstrukcji Budowlanych KIP Sp z o.o. ul. Kolejowa 5/7 bud. 9 01-217 Warszawa tel.+48 22 833 13 88 e-mail: kip@kip.waw.pl
Projektował: mgr inż. Piotr Kapela Wa-333/93
Sprawdził: inż. Marzena Kołamańska
Sprawdził: dr inż. Piotr Pachowski St-83/84
GENERALNY PROJEKTANT: ATJ ARCHITEKCI Sp. z o.o. ul. LIBUSKA 14A 03-977 Warszawa tel.+4822 6712600 fax +4822 6733833

© WSZELKIE PRAWA ZASTRZEŻONE

Data: 15 kwietnia 2022	Skala: 1:100, 1:50	Numer rysunku: K_01	Data rewizji: – / Numer rewizji: –