UWAGA
1. Montaż złącza kablowego wykona dostawca energii.
2. Typ zabezpieczenia w złączu kablowym ustala w warunkach przyłączenia dostawca energii.
3. Szafę sterowniczą rozbudować o zabezpieczenie S 301 C2, ręczny wyłącznik oświetlenia zewnętrznego i przełącznik sieć - agregat.

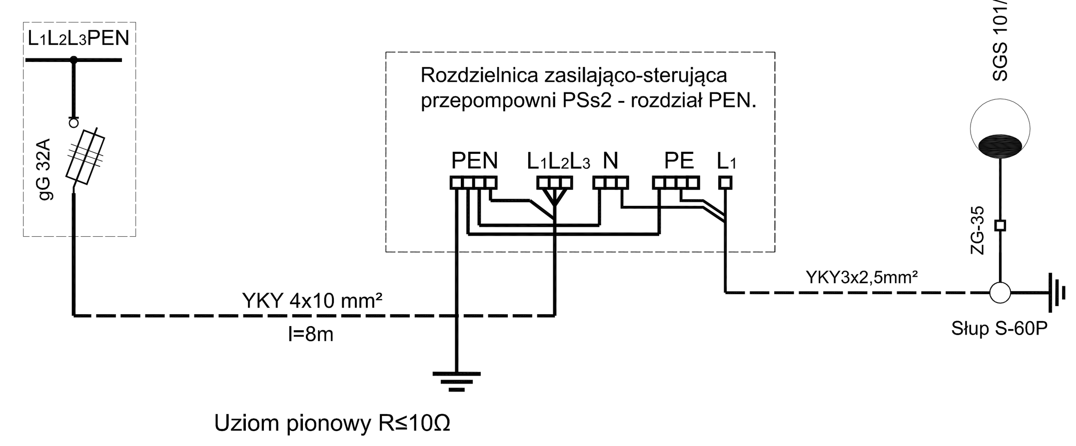

UWAGA
1. Montaż złącza kablowego wykona dostawca energii.
2. Typ zabezpieczenia w złączu kablowym ustala w warunkach przyłączenia dostawca energii.
3. Szafę sterowniczą rozbudować o zabezpieczenie S 301 C2, ręczny wyłącznik oświetlenia zewnętrznego i przełącznik sieć - agregat.

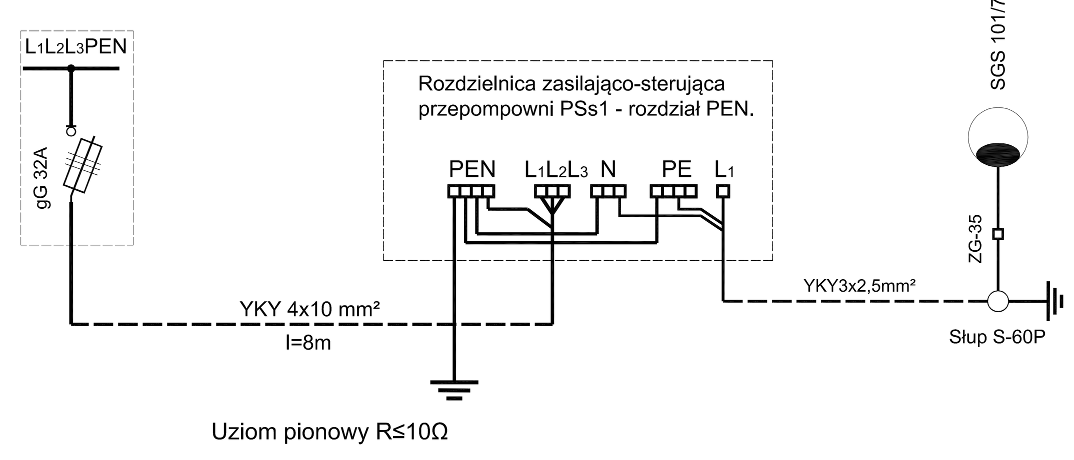

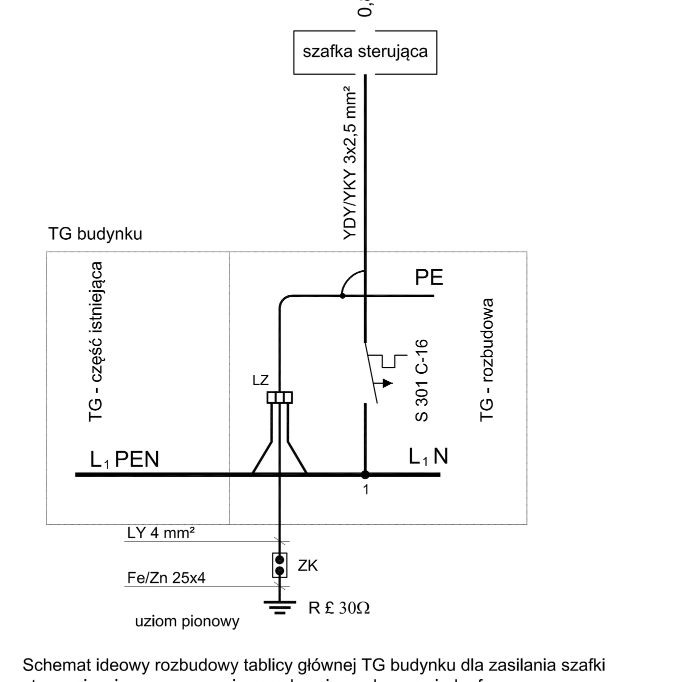

Schemat ideowy rozbudowy tablicy głównej TG budynku dla zasilania szafki sterowniczej przepompowni zagrodowej w wykonaniu jednofazowym.

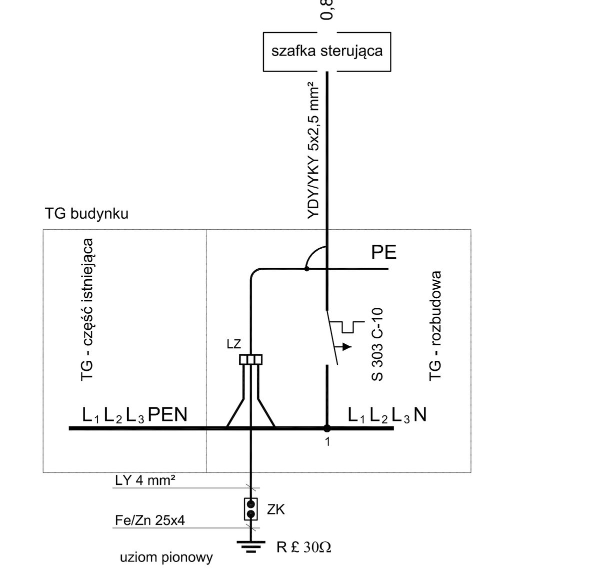

Schemat ideowy rozbudowy tablicy głównej TG budynku dla zasilania szafki sterowniczej przepompowni zagrodowej w wykonaniu trójfazowym.

INŻYNIERIA SANITARNA pracownia projektowo-inwestycyjna	UL. RYNEK 25, 86-200 CHEŁMNO, TEL./FAX (0-56) 686-00-55
TEMAT	Budowa sieci wodno-kanalizacyjnej w Gminie Kruszwica - zadanie 1: Budowa sieci wodno-kanalizacyjnej w miejscowości Chełmce
INWESTOR	Gmina Kruszwica, ul. Nadgoplańska 4,88-150 Kruszwica
RYSUNEK	SCHEMATY ELEKTRYCZNE ZASILANIA PRZEPOMPOWNI
PROJEKTOWAŁ	techn. Krzysztof Kamiński — 14.06.2016
SPRAWDZIŁ	mgr inż. Mieczysław Szczygieł — 14.06.2016
OPRACOWAŁ	mgr inż. Sławomir Matuszak — 14.06.2016
VI.2016R	SKALA ---- NR RYS. 30

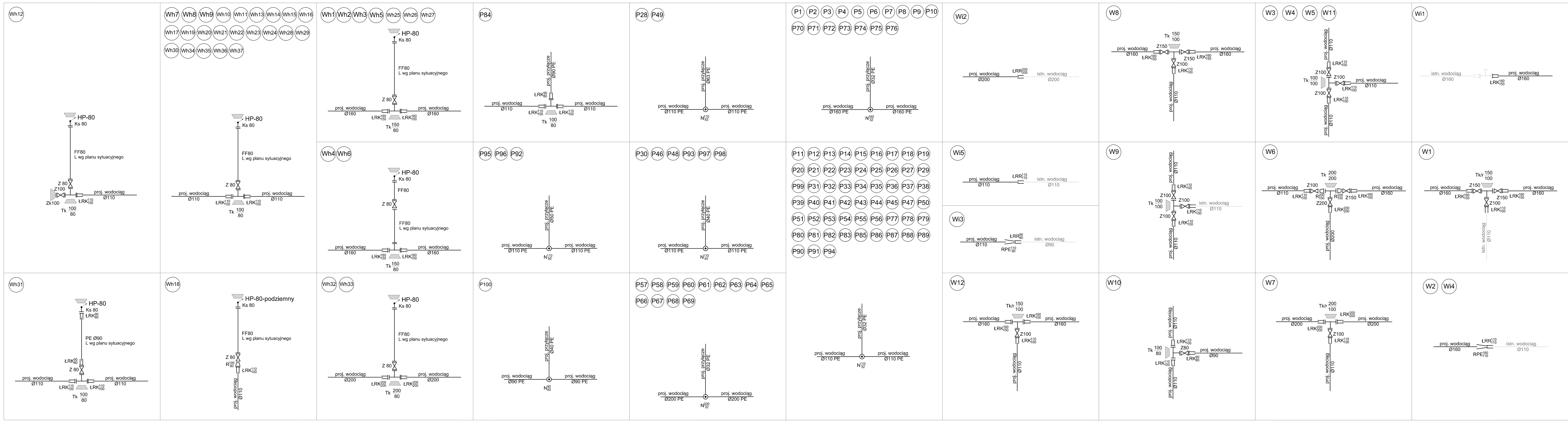

ZESTAWIENIE KSZTAŁTEK I ARMATURY

Nazwa i symbol	DN	Ozn. rys.	Ilość (szt)
Zasuwa kołnierzowa Z	80 100 150 200		38 21 5 1
Trójnik kołnierz. Tk	100/80 100/100 150/80 150/100 200/80 200/100 200/200		27 5 9 3 2 1 1
Łącznik rurowo-kołnierzowy ŁRK	90/80 110/100 160/150 200/200		4 74 26 7
Łącznik rurowo-rurowy ŁRR	90/90 110/110 200/200		1 3 1
Zaślepka kołnierzowa Zk	100		1
Hydrant podziemny HP-80	80		1
Hydrant nadziemny HP-80	80		36
Króciec stalowy FF	80		36
Nawiertka N	90/40 110/32 110/40 110/50 110/63 160/32 200/32		1 57 6 3 2 17 13
Redukcja R	100/80 200/100 200/150		1 1 1
Redukcja PE RPE	110/90 160/110		1 2

INŻYNIERIA SANITARNA pracownia projektowo-inwestycyjna	UL. RYNEK 25, 86-200 CHEŁMNO, TEL./FAX (0-56) 686-00-55
TEMAT	Budowa sieci wodno-kanalizacyjnej w Gminie Kruszwica - zadanie 1: Budowa sieci wodno-kanalizacyjnej w miejscowości Chełmce
INWESTOR	Gmina Kruszwica, ul. Nadgoplańska 4,88-150 Kruszwica
RYSUNEK	SCHEMATY MONTAŻOWE WĘZŁÓW WODOCIĄGOWYCH
PROJEKTOWAŁ	mgr inż. Sławomir Matuszak — 14.06.2016
SPRAWDZIŁ	mgr inż. Piotr Banach — 14.06.2016
OPRACOWAŁ	mgr inż. Sławomir Matuszak — 14.06.2016
VI.2016R	SKALA ---- NR RYS. 31